DOC. NUM. 2 – PLÀNOLS

INDEX DE PLÀNOLS

1.- SITUACIÓ
- 1.A.- Situació
- 1.B.- Emplaçament
- 1.C.- Ortofotoplànol

2.- PLANEJAMENT VIGENT
- 2.A.- Planejament Vigent – Classificació del sòl.

3.- ENDERROCS
- 3.A.- Enderrocs

4.- PLANTA
- 4.A.- Planta topogràfic
- 4.B.- Planta vialitat sobre Topogràfic

5.- DEFINICIÓ GEOMÈTRICA
- 5.A.- Planta Definició Geomètrica - Acotacions
- 5.B.- Planta Definició Geomètrica – Rasants
- 5.C.- Talls Longitudinals
  - 5.C.1.- Talls Longitudinals – I
  - 5.C.2.- Talls Longitudinals – II
  - 5.C.3.- Talls Longitudinals– III

6.- PAVIMENTACIÓ I ESPAIS PUBLICS
- 6.A.- Planta Pavimentació
- 6.B.- Detall Pavimentació
  - 6.B.1.- Detalls Pavimentació – I
  - 6.B.2.- Detalls Pavimentació – II
  - 6.B.3.- Detalls Pavimentació – III
  - 6.B.4.- Detalls Pavimentació – IV
  - 6.B.5.- Detalls Pavimentació – V
- 6.C.- Seccions tipus vials
  - 6.C.1.- Seccions Tipus vials – I
  - 6.C.2.- Seccions Tipus vials – II
  - 6.C.3.- Seccions Tipus vials – III

7.- COBERTURA-ENDEGAMENT RIERA
- 7.A.- Planta Cobertura-Endegament
- 7.B.- Perfils Longitudianals Cobertura-Endegament
- 7.C.- Seccions Cobertura-Endegament
- 7.D.- Detalls Cobertura-Endegament
  - 7.D.1.- Detalls Cobertura-Endegament – I
  - 7.D.2.- Detalls Cobertura-Endegament – II
- 7.E.- Detalls caixó insitu
  - 7.E.1.- Detalls caixó insitu – I
  - 7.E.2.- Detalls caixó insitu – II
- 7.F.- Detalls aleta riera

8.- DRENATGE I CLAVEGUERAM
- 8.A.- Planta Drenatge
- 8.B.- Detalls Drenatge i Clavegueram
  - 8.B.1.- Detalls Drenatge i Clavegueram – I
  - 8.B.2.- Detalls Drenatge i Clavegueram – II
  - 8.B.3.- Detalls Drenatge i Clavegueram – III

9.- AIGUA POTABLE I REGENERADA
- 9.A.- Planta Aigua Potable
- 9.B.- Detalls Aigua Potable
  - 9.B.1.- Detalls Aigua Potable – I
  - 9.B.2.- Detalls Aigua Potable - II

10.- XARXA ELÈCTRICA
- 10.A.- Planta Xarxa Baixa Tensió
- 10.B.- Detalls Baixa Tensió
  - 10.B.1.- Detalls Baixa Tensió – I
  - 10.B.2.- Detalls Baixa Tensió - II
  - 10.B.3.- Detalls Baixa Tensió - III
  - 10.B.4.- Detalls Baixa Tensió - IV

11.- TELECOMUNICACIONS
- 11.A.- Planta Telefònica
- 11.B.- Detalls Telefònica
  - 11.B.1.- Detalls Telefònica – I
  - 11.B.2.- Detalls Telefònica - II

12.- ENLLUMENAT PÚBLIC
- 12.A.- Planta Enllumenat Públic
- 12.B.- Detalls Enllumenat Públic
  - 12.B.1.- Detalls Enllumenat Públic – I
  - 12.B.2.- Detalls Enllumenat Públic - II

13.- JARDINERIA I REG
- 13.A.- Planta Jardineria
- 13.B.- Detalls Jardineria
- 13.C.- Planta Reg
- 13.D.- Detalls Reg
  - 13.D.1.- Detalls Reg – I
  - 13.D.2.- Detalls Reg - II

14.- SENYALITZACIÓ I ABALISAMENT
- 14.A.- Planta Senyalització Horitzontal i Vertical
- 14.B.- Detalls Senyalització Horitzontal i Vertical
  - 14.B.1.- Detalls Senyalització Horitzontal i Vertical – I
  - 14.B.2.- Detalls Senyalització Horitzontal i Vertical - II
  - 14.B.3.- Detalls Senyalització Horitzontal i Vertical - III

15.- MOBILIARI URBÀ I JOCS
- 15.A.- Planta Mobiliari Urbà
- 15.B.- Detalls Mobiliari Urbà
  - 15.B.1.- Detalls Mobiliari Urbà – I
  - 15.B.2.- Detalls Mobiliari Urbà - II
  - 15.B.3.- Detalls Mobiliari Urbà - III
  - 15.B.4.- Detalls Mobiliari Urbà - IV
  - 15.B.5.- Detalls Mobiliari Urbà – V

16.- MURS
- 16.A.- Planta Murs

16.B.- Detalls Murs
16.B.1.- Detalls Murs – Alçat Mur 1
16.B.2.- Detalls Murs – Alçat Mur 2
16.B.3.- Detalls Murs – Armat Mur Tipus 1
16.B.4.- Detalls Murs – Armat Mur tipus 2
16.B.5.- Detalls Murs – Secció Tipus Mur
16.B.6.- Detalls Murs – Secció Tipus Muret de Bloc
17.- ÀREA EMERGÈNCIA
17.A.- Planta àrea emergència
17.A.1.- Planta Àrea Emergència – I
17.A.2.- Planta Àrea Emergència - II

77917065B
XAVIER FRIGOLA
(R: B17926601)

Firmado digitalmente por 77917065B XAVIER FRIGOLA (R: B17926601)
Nombre de reconocimiento (DN): 2.5.4.13=Reg:17010 /Hoja:GI-42761 /Tomo:2527 / Folio:75 /Fecha:05/12/2006 /Inscripción:1, serialNumber=IDCES-77917065B, givenName=XAVIER, sn=FRIGOLA MERCADER, cn=77917065B XAVIER FRIGOLA (R: B17926601), 2.5.4.97=VATES-B17926601, o=TECPLAN ENGINYERIA I URBANISME SL, c=ES
Fecha: 2021.11.29 11:34:50 +01'00'

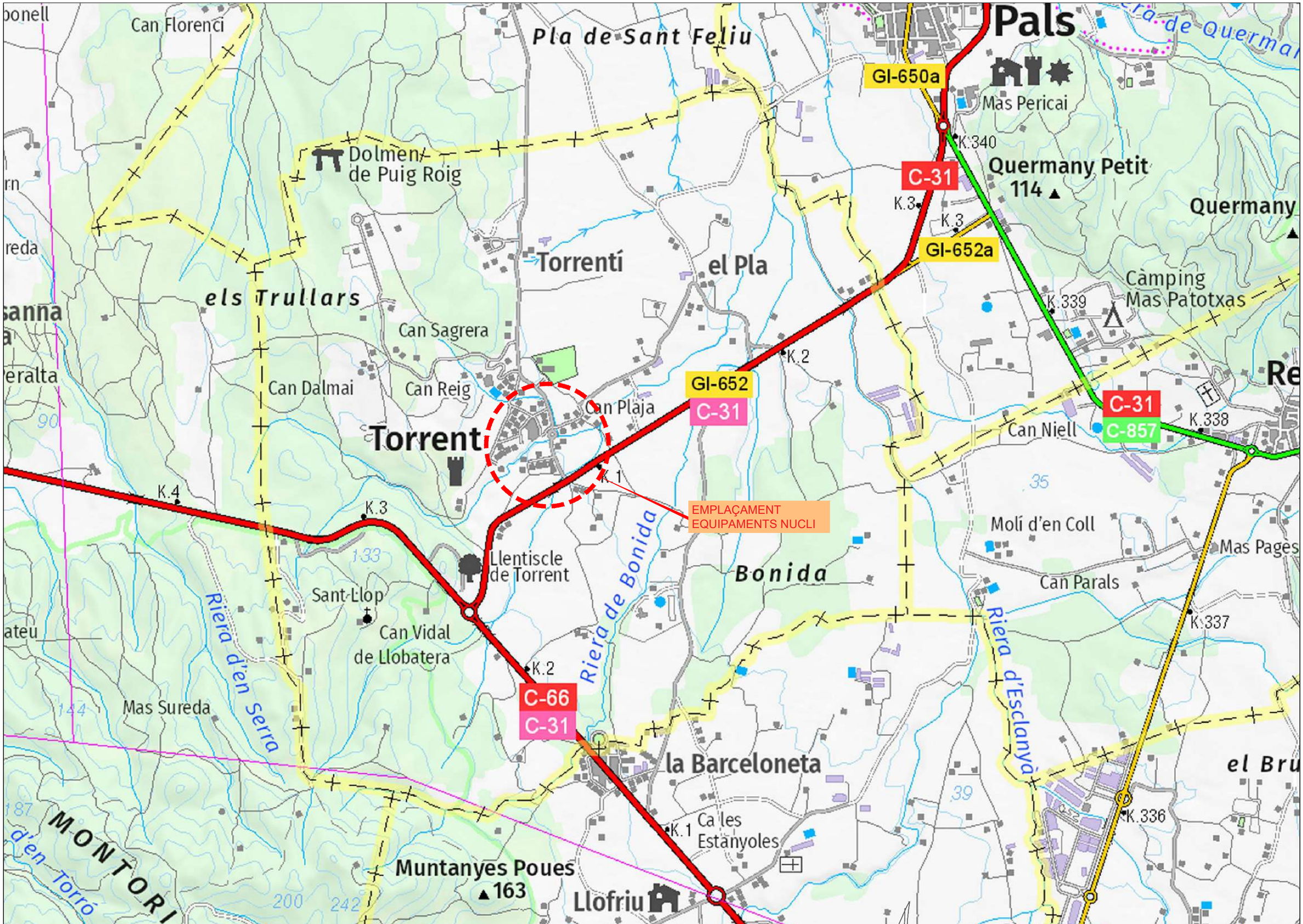

PROMOTOR: AJUNTAMENT DE TORRENT D'EMPORDÀ	TORRENT NOVEMBRE 2021	**PROJECTE D'URBANITZACIÓ DE LA PLAÇA DE L'AJUNTAMENT DE TORRENT I COBERTURA DE LA RIERA.**	CONSULTOR: TECPLAN Enginyeria i Urbanisme	L'AUTOR DEL PROJECTE: XAVIER FRIGOLA MERCADER E.C.C. i P. - NÚM. COL: 19.014	ESCALES: E:1/25.000	SITUACIÓ SITUACIÓ	1A 1 DE 1

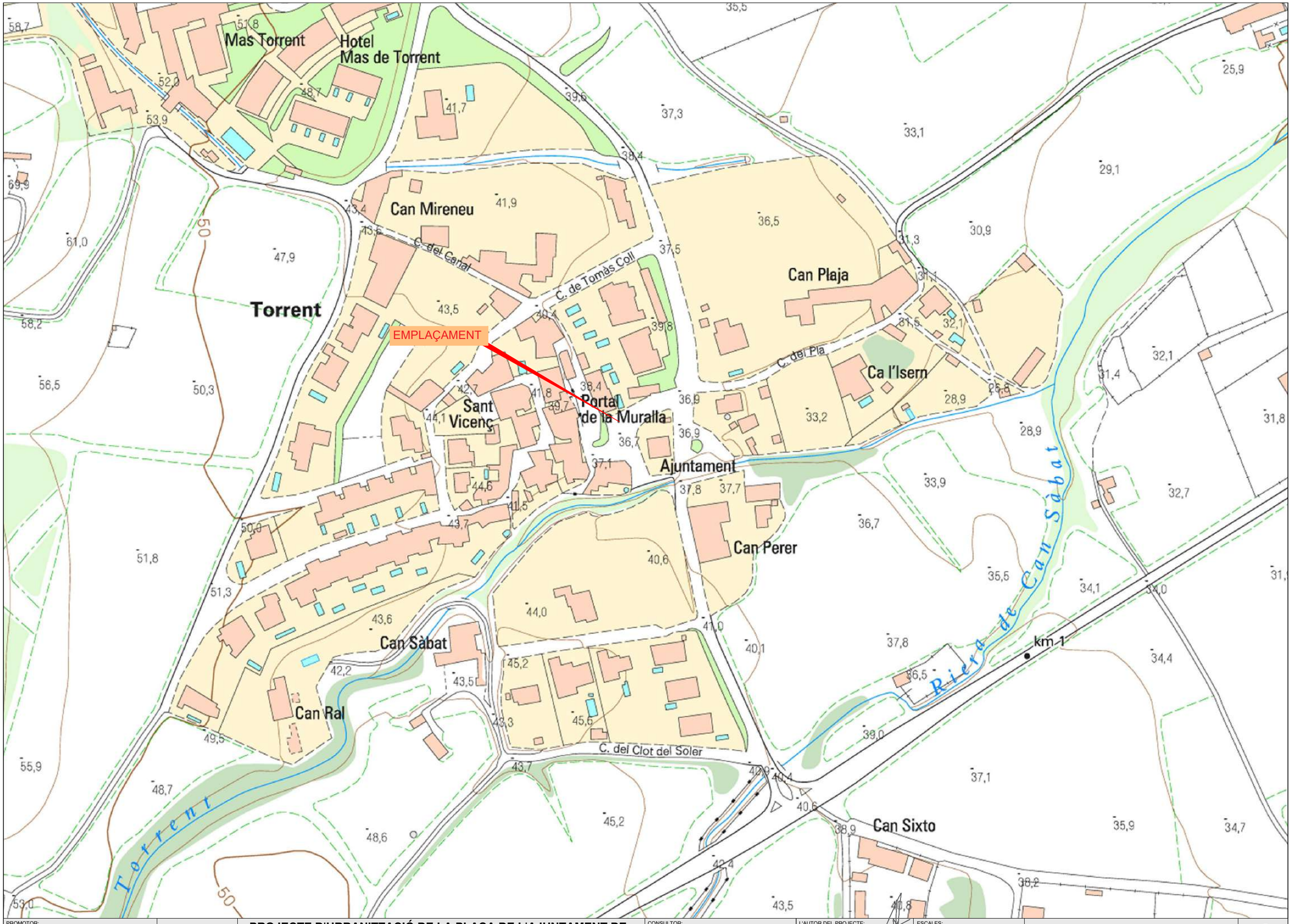

PROMOTOR: AJUNTAMENT DE TORRENT D'EMPORDÀ	TORRENT NOVEMBRE 2021	**PROJECTE D'URBANITZACIÓ DE LA PLAÇA DE L'AJUNTAMENT DE TORRENT I COBERTURA DE LA RIERA.**	CONSULTOR: TECPLAN Enginyeria i urbanisme	L'AUTOR DEL PROJECTE: XAVIER FRIGOLA MERCADER E.C.C. i P. - NÚM. COL: 19.014	ESCALES: E:1/2.000	SITUACIÓ EMPLAÇAMENT	1B 1 DE 1

PROMOTOR: AJUNTAMENT DE TORRENT D'EMPORDÀ	TORRENT NOVEMBRE 2021	**PROJECTE D'URBANITZACIÓ DE LA PLAÇA DE L'AJUNTAMENT DE TORRENT I COBERTURA DE LA RIERA.**	CONSULTOR: TECPLAN Enginyeria i urbanisme	L'AUTOR DEL PROJECTE: XAVIER FRIGOLA MERCADER E.C.C. i P. - NÚM. COL: 19.014	ESCALES: E:1/1.000 0 20	SITUACIÓ ORTOFOTOPLÀNOL	1C 1 DE 1

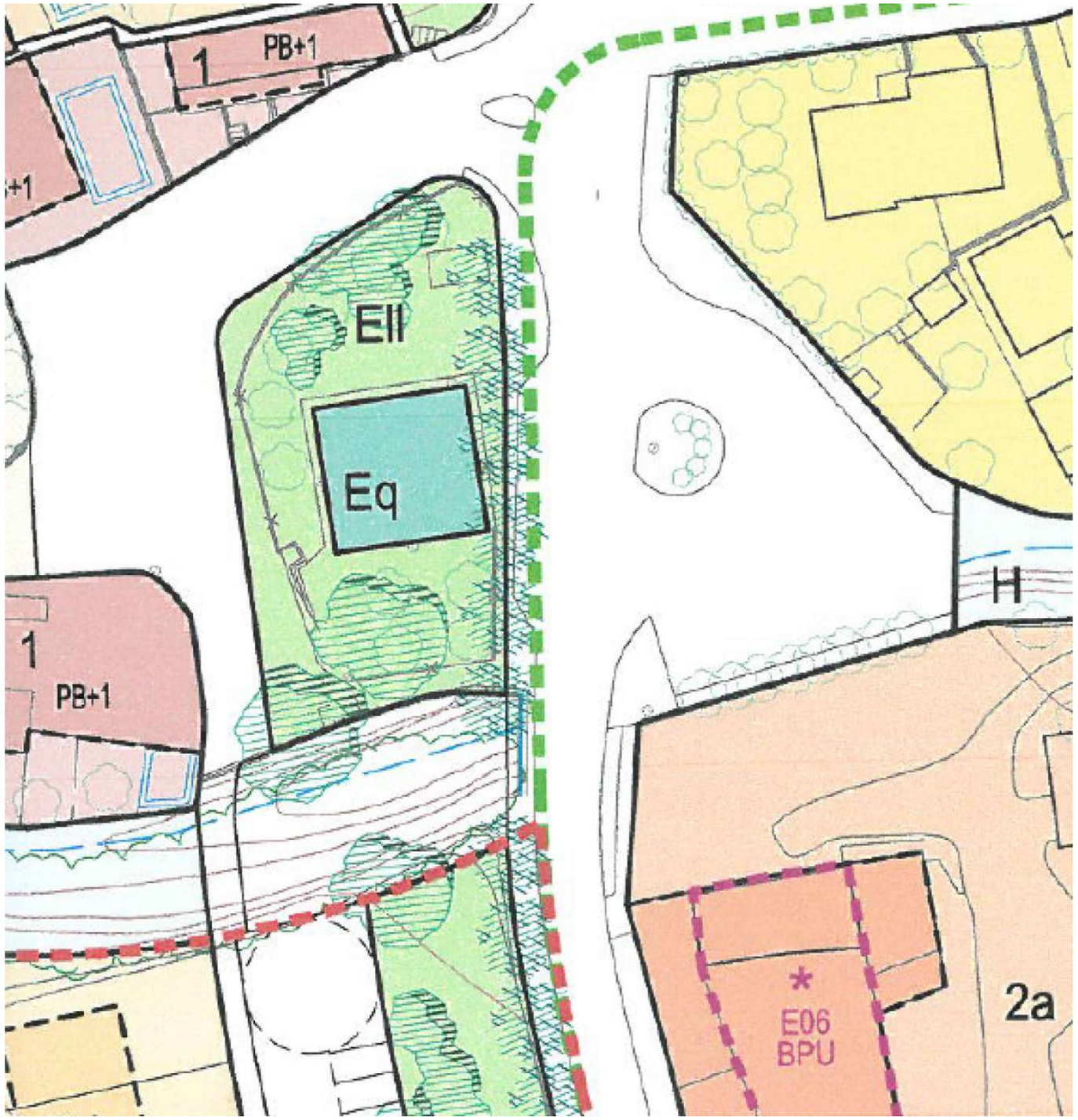

PROMOTOR: AJUNTAMENT DE TORRENT D'EMPORDÀ	TORRENT NOVEMBRE 2021	**PROJECTE D'URBANITZACIÓ DE LA PLAÇA DE L'AJUNTAMENT DE TORRENT I COBERTURA DE LA RIERA.**	CONSULTOR: TECPLAN Enginyeria i urbanisme	L'AUTOR DEL PROJECTE: XAVIER FRIGOLA MERCADER E.C.C. i P. - NÚM. COL: 19.014	ESCALES: E:1/300	PLANEJAMENT VIGENT PLANEJAMENT VIGENT - CLASSIFICACIÓ DEL SÒL	2A 1 DE 1

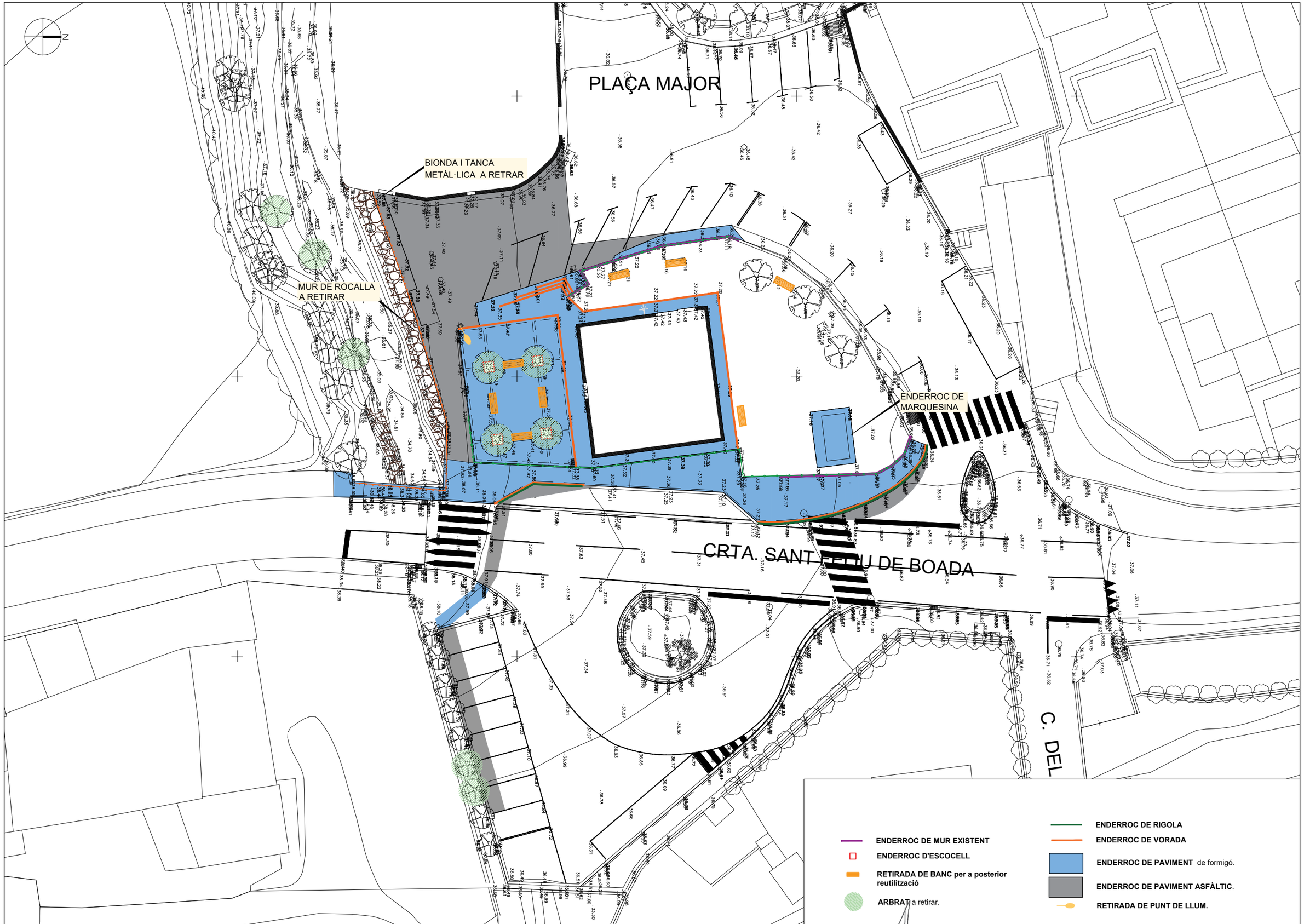

PROMOTOR: AJUNTAMENT DE TORRENT D'EMPORDÀ	TORRENT NOVEMBRE 2021	**PROJECTE D'URBANITZACIÓ DE LA PLAÇA DE L'AJUNTAMENT DE TORRENT I COBERTURA DE LA RIERA.**	CONSULTOR: TECPLAN Enginyeria i urbanisme	L'AUTOR DEL PROJECTE: XAVIER FRIGOLA MERCADER E.C.C. i P. - NÚM. COL: 19.014	ESCALES: E:1/300 0 6	ENDERROCS ENDERROCS	3A 1 DE 1

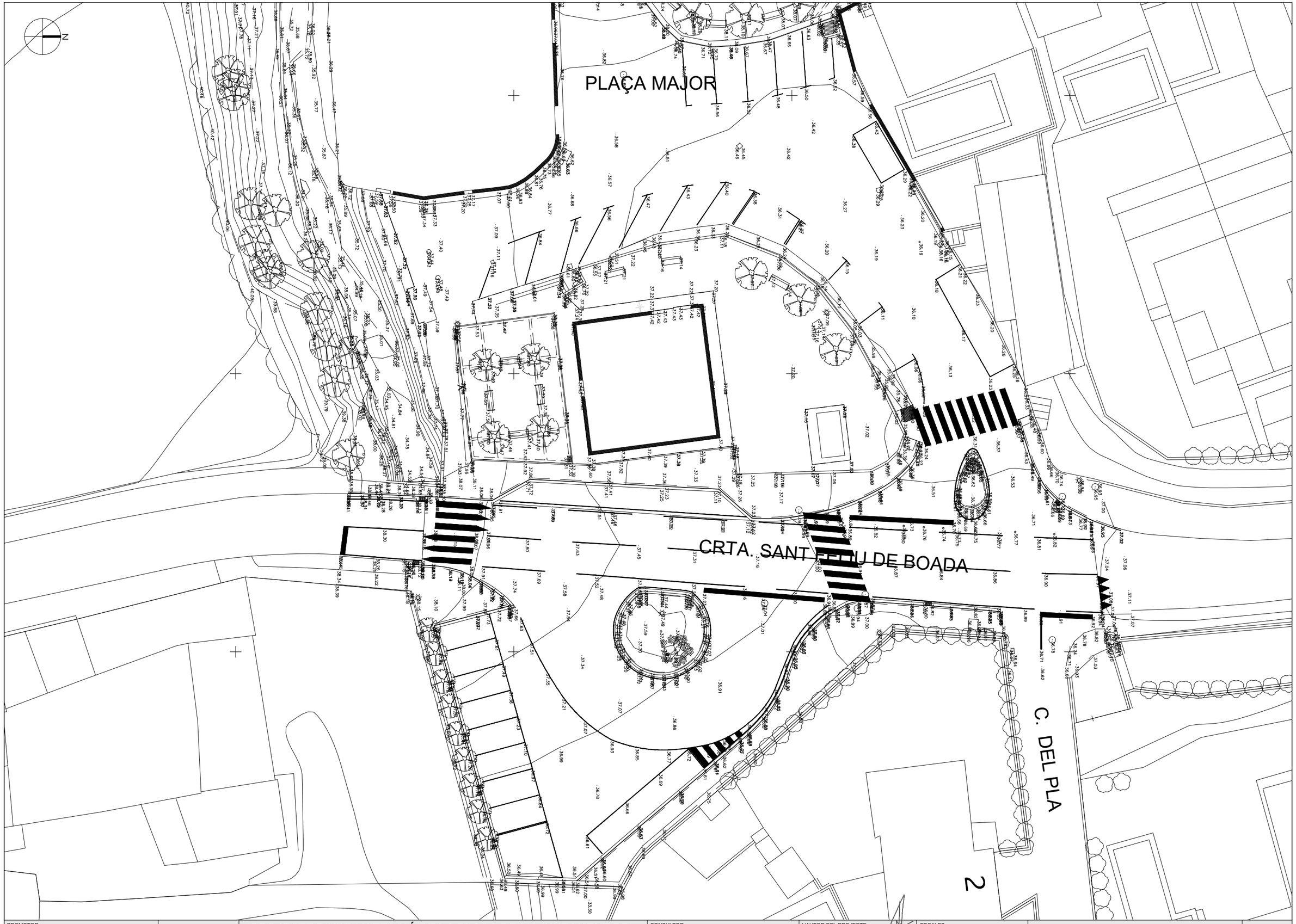

PROMOTOR: AJUNTAMENT DE TORRENT D'EMPORDÀ	TORRENT NOVEMBRE 2021	**PROJECTE D'URBANITZACIÓ DE LA PLAÇA DE L'AJUNTAMENT DE TORRENT I COBERTURA DE LA RIERA.**	CONSULTOR: TECPLAN Enginyeria i urbanisme	L'AUTOR DEL PROJECTE: XAVIER FRIGOLA MERCADER E.C.C. i P. - NÚM. COL: 19.014	ESCALES: E:1/300 0 6	PLANTA PLANTA TOPOGRÀFIC	4A 1 DE 1

PLAÇA MAJOR

CRTA. SANT PERE DE BOADA

C. DEL PLA

BUS

BUS

BUS

BUS

PROMOTOR: AJUNTAMENT DE TORRENT D'EMPORDÀ	TORRENT NOVEMBRE 2021	**PROJECTE D'URBANITZACIÓ DE LA PLAÇA DE L'AJUNTAMENT DE TORRENT I COBERTURA DE LA RIERA.**	CONSULTOR: TECPLAN Enginyeria i urbanisme	L'AUTOR DEL PROJECTE: XAVIER FRIGOLA MERCADER E.C.C. i P. - NÚM. COL: 19.014	ESCALES: E:1/300 0 6	PLANTA PLANTA VIALITAT SOBRE TOPOGRÀFIC	4B 1 DE 1

N

PLAÇA MAJOR

CRTA. SANT PERE DE BOADA

C. DEL PLA

tall 10
tall 9
tall 8
tall 1
tall 2
tall 3
tall 4
tall 5
tall 6
tall 7

7.05
10.27
1.60
26.70
5.24
6.24
1.80
16.10
12.71
14.77
2.60
2.00
4.00
1.80
11.60
3.90
2.60
13.00
11.85
BUS
BUS
5.40
BUS
BUS

PROMOTOR: AJUNTAMENT DE TORRENT D'EMPORDÀ	TORRENT NOVEMBRE 2021	**PROJECTE D'URBANITZACIÓ DE LA PLAÇA DE L'AJUNTAMENT DE TORRENT I COBERTURA DE LA RIERA.**	CONSULTOR: TECPLAN Enginyeria i urbanisme	L'AUTOR DEL PROJECTE: XAVIER FRIGOLA MERCADER E.C.C. i P. - NÚM. COL: 19.014	ESCALES: E:1/300	DEFINICIÓ GEOMÈTRICA PLANTA DEFINICIÓ GEOMÈTRICA - ACOTACIONS	5A 1 DE 1

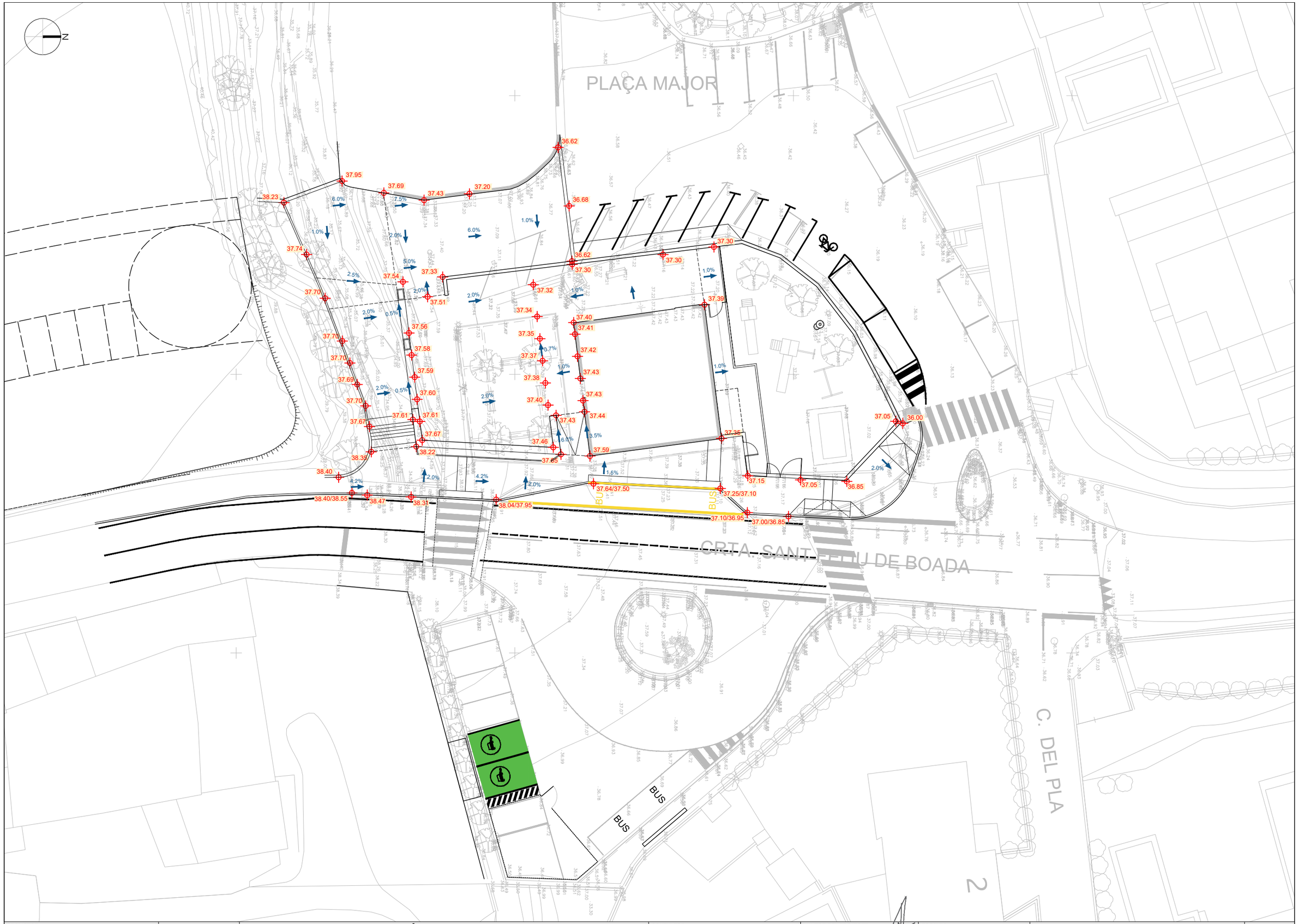

PROMOTOR:			CONSULTOR:	L'AUTOR DEL PROJECTE:	ESCALES:		
AJUNTAMENT DE TORRENT D'EMPORDÀ	TORRENT NOVEMBRE 2021	**PROJECTE D'URBANITZACIÓ DE LA PLAÇA DE L'AJUNTAMENT DE TORRENT I COBERTURA DE LA RIERA.**	TECPLAN Enginyeria i urbanisme	XAVIER FRIGOLA MERCADER E.C.C. i P. - NÚM. COL: 19.014	E:1/300	DEFINICIÓ GEOMÈTRICA PLANTA DEFINICIÓ GEOMÈTRICA - RASANTS	5B 1 DE 1

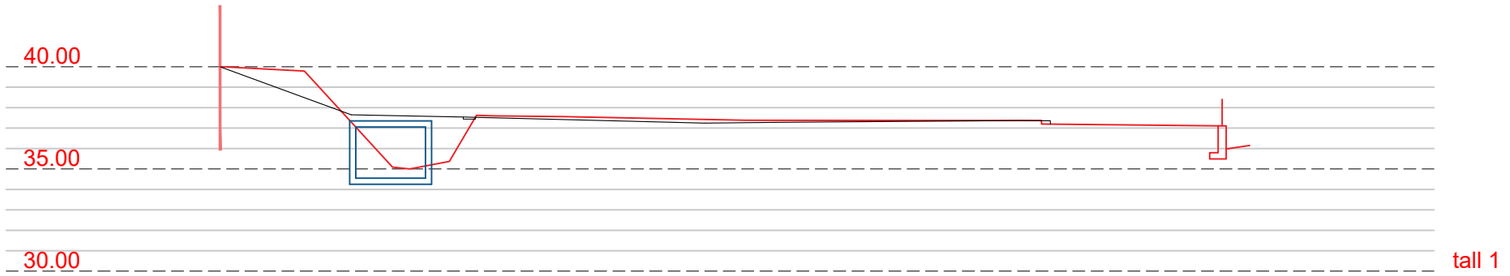

tall 1

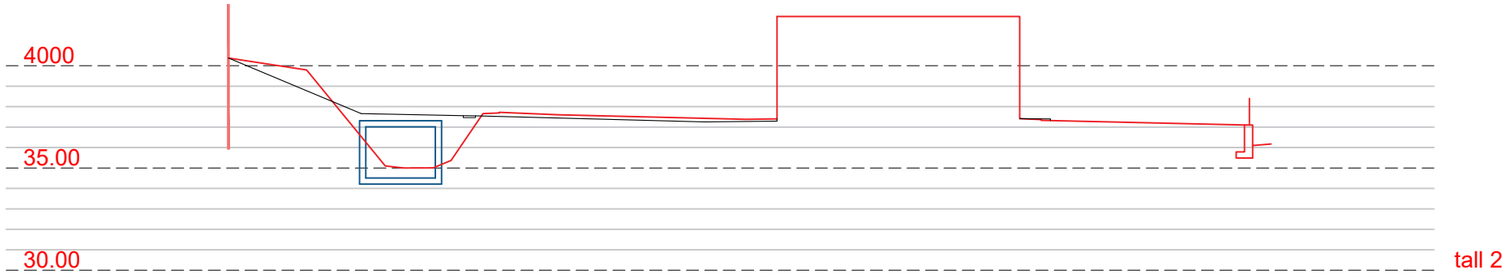

tall 2

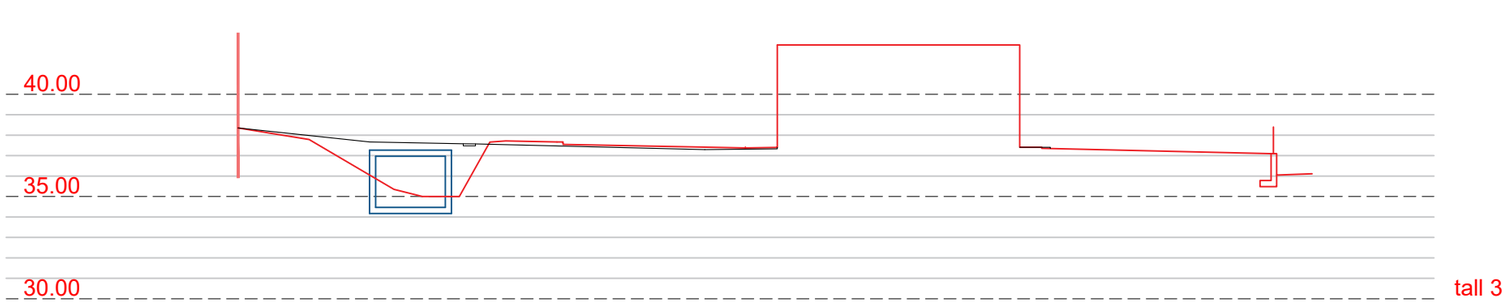

tall 3

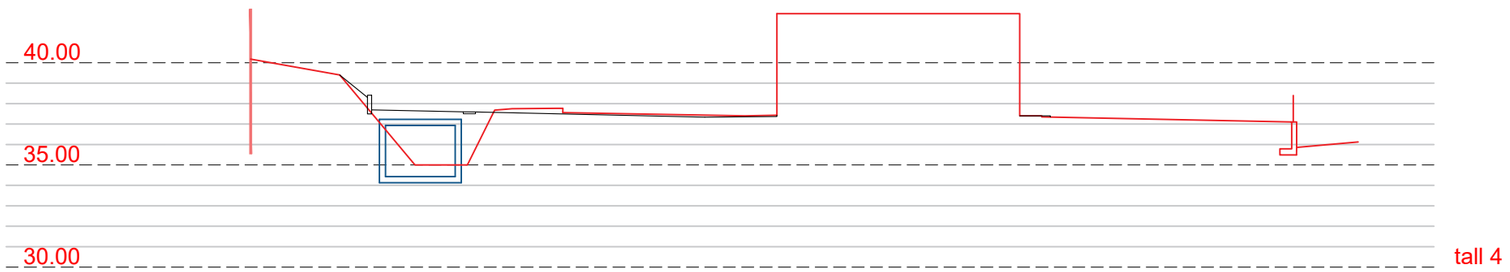

tall 4

PROMOTOR: AJUNTAMENT DE TORRENT D'EMPORDÀ	TORRENT NOVEMBRE 2021	**PROJECTE D'URBANITZACIÓ DE LA PLAÇA DE L'AJUNTAMENT DE TORRENT I COBERTURA DE LA RIERA.**	CONSULTOR: TECPLAN Enginyeria i urbanisme	L'AUTOR DEL PROJECTE: XAVIER FRIGOLA MERCADER E.C.C. i P. - NÚM. COL: 19.014	ESCALES: E:1/300 0 6	PLANTA TALLS LONGITUDINALS - I	5C 1 DE 3

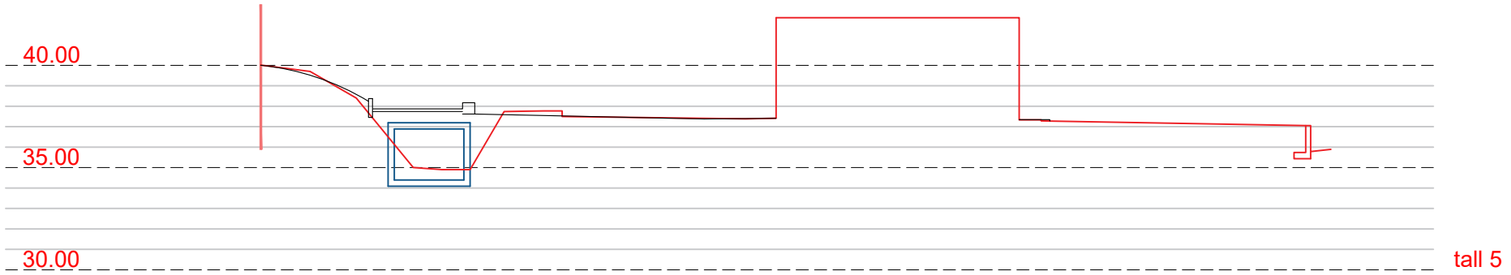

tall 5

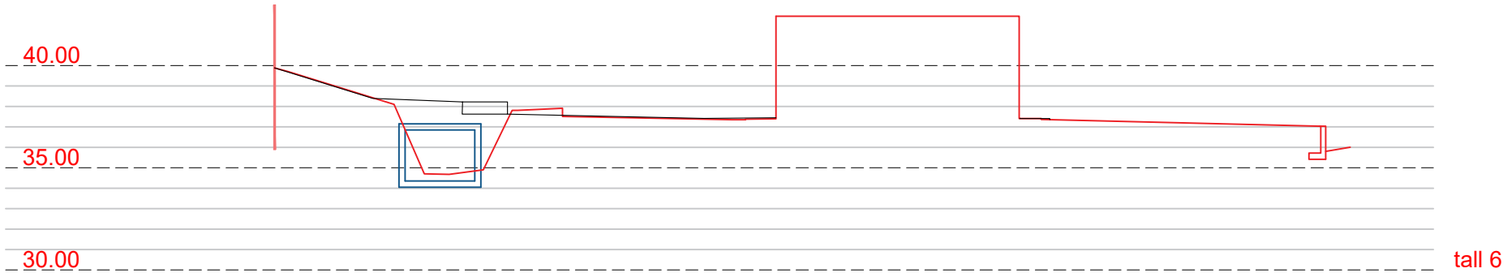

tall 6

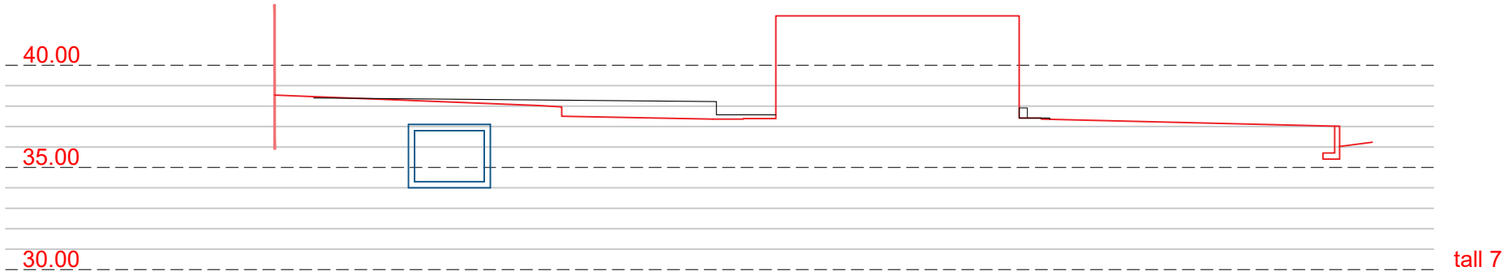

tall 7

PROMOTOR: AJUNTAMENT DE TORRENT D'EMPORDÀ	TORRENT NOVEMBRE 2021	**PROJECTE D'URBANITZACIÓ DE LA PLAÇA DE L'AJUNTAMENT DE TORRENT I COBERTURA DE LA RIERA.**	CONSULTOR: TECPLAN Enginyeria i urbanisme	L'AUTOR DEL PROJECTE: XAVIER FRIGOLA MERCADER E.C.C. i P. - NÚM. COL: 19.014	ESCALES: E:1/300	PLANTA TALLS LONGITUDINALS - II	5C 2 DE 3

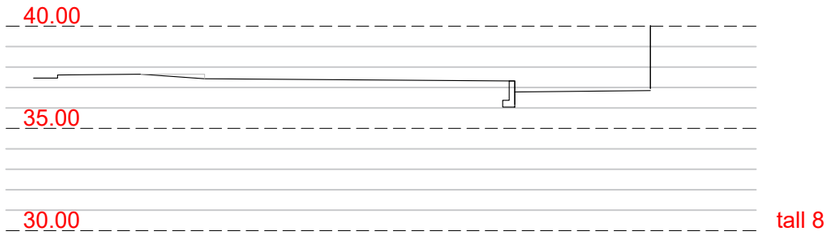

tall 8

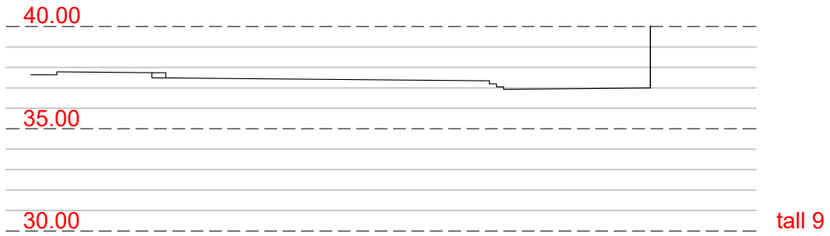

tall 9

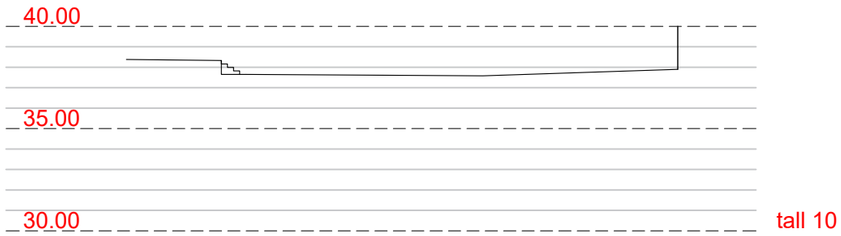

tall 10

PROMOTOR: AJUNTAMENT DE TORRENT D'EMPORDÀ	TORRENT NOVEMBRE 2021	**PROJECTE D'URBANITZACIÓ DE LA PLAÇA DE L'AJUNTAMENT DE TORRENT I COBERTURA DE LA RIERA.**	CONSULTOR: TECPLAN Enginyeria i urbanisme	L'AUTOR DEL PROJECTE: XAVIER FRIGOLA MERCADER E.C.C. I P. - NÚM. COL: 19.014	ESCALES: E:1/300	PLANTA TALLS LONGITUDINALS - III	5C 3 DE 3

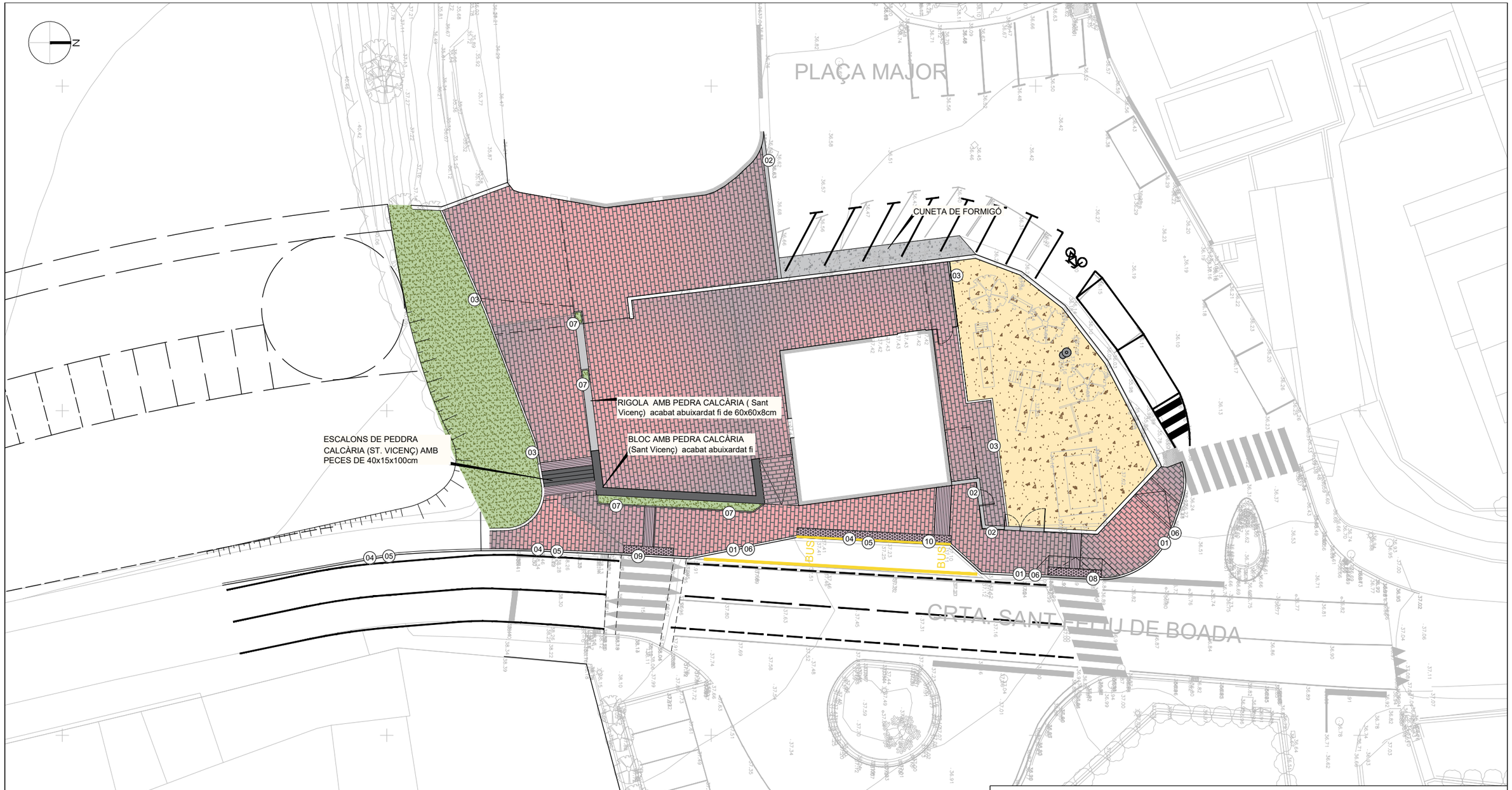

PARTERRE / ESCOCELL

PAVIMENT DE LLAMBORDINS prefabricat de formigó de 20X10X8 cm amb barreja de colors vermellos, taronges i grisos similar a l'existent a la plaça Esglesia, col·locat a trencajunts, col·locat a l'estesa sobre morter fresc amb lletada de ciment viu, sobre una base de formigó de 10cm de gruix. Reajuntat amb sorra tipus CITY PRO de Breinco o equivalent.

PAVIMENT FORMIGÓ COLOREJAT (3124): 15 cm base tot-ú reciclat +15 cm formigó HF-25 armat amb malla de repartiment #30 X 15 X Ø8 mm, color similar a l'existent i acabat raspetllat.

PAVIMENT FORMIGÓ PER FORMACIÓ DE CUNETA D'AIGÜES PLUVIALS amb formigó HF-35 color gris i acabat ratllat manual.

PAVIMENT DE SAULÓ EXISTENT a mantenir.

FRANJA DE PAVIMENT TÀCTIL DE BOTONS de 60cm d'amplada per advertir de la proximitat de la calçada, tipus WARNING de Breinco o equivalent, amb panot de 20x20x8cm, acabat color mediterrani.

FRANJA DE PAVIMENT TÀCTIL INDICADOR DIRECCIONAL de 80cm d'amplada, tipus CROSSING de Breinco o equivalent, amb panot de 20x20x8cm, acabat color mediterrani.

01 **NOVA VORADA PREFABRICADA DE FORMIGÓ TIPUS T-2** de 25x15x100cm, sobre 10cm de formigó H-20 i rejuntat 5 mm i vorades corbes R= 0,5-9,5(+0,5).

02 **NOVA RIGOLA DE PEDRA GANÍTICA CALCÀRIA (ST. VICENÇ)** de 30x60x8cm sobre 10 cm de base formigó H-20 i beurada.

03 **NOVA VORADA DE PEDRA CALCÀRIA (Pedra de Sant Vicenç) TIPUS TAULÓ** de 15x20x100cm sobre 10 cm formigó H-20 i rejuntat 5 mm.

04 **VORADA EXISTENT A MANTENIR**

05 **RIGOLA EXISTENT A MANTENIR** de formigó "in situ" de 20cm d'amplada

06 **NOVA RIGOLA DE FORMIGÓ H-20** "in situ" de 20 cm d'amplada. Acabat remolinat.

07 **NOVA VORADA DE PEDRA CALCÀRIA (ST. VICENÇ)** tipus Jardi de 8x20x100cm sobre 10 cm de formigó H.20 rejuntat 5mm.

08 **GUAL PEATONAL AMB VORADA REBAIXADA** amb franja de paviment sensitiu tipus botons de 60cm d'amplada i franja fins a façana de panot direccional de 80cm d'amplada, segons plànol detall.

09 **GUAL PEATONAL AL MATEIX NIVELL (amb rassalt en la zona de la calçada)** amb franja de paviment sensitiu tipus botons de 60cm d'amplada i franja fins a escocell de panot direccional de 80cm d'amplada.

10 **SENYALITZACIÓ PARADA DE BUS** amb una franja de paviment tàctil tipus botons, de 40cm d'amplada, color mediterrani, del tipus warning de Breinco o similar de 20x20x8cm. I una franja de paviment direccional, de 120cm d'amplada, tipus Crossing de Breinco o similar de 20x20x8cm, color mediterani.

PROMOTOR: AJUNTAMENT DE TORRENT D'EMPORDÀ	TORRENT NOVEMBRE 2021	**PROJECTE D'URBANITZACIÓ DE LA PLAÇA DE L'AJUNTAMENT DE TORRENT I COBERTURA DE LA RIERA.**	CONSULTOR: TECPLAN Enginyeria i urbanisme	L'AUTOR DEL PROJECTE: XAVIER FRIGOLA MERCADER E.C.C. i P. - NÚM. COL: 19.014	ESCALES: E:1/300	PAVIMENTACIÓ I ESPAIS PÚBLICS PLANTA PAVIMENTACIÓ	6A 1 DE 1

DETALL PAVIMENT ZONA PLAÇA AMB PAS VEHICLES AMB LLAMBORDÍ DE 20x10x8 cm
E: 1/20

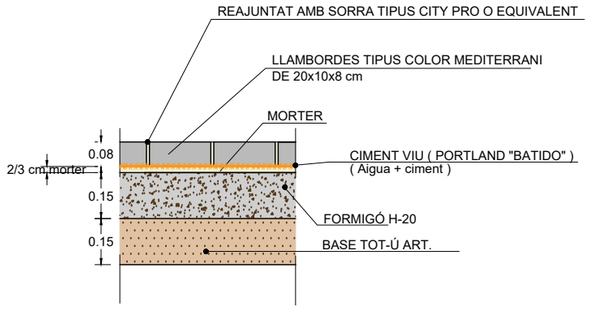

DETALL FERM FORMIGÓ COLOREJAT VORERES AMB ACABAT SIMILAR A L'EXISTENT
E: 1/20

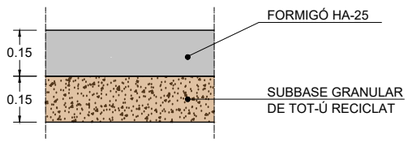

DETALL FERM SAULÓ
ESCALA 1:20

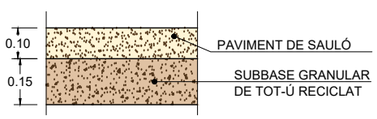

DETALL PAVIMENT ZONA PLAÇA I VORERA AMB LLAMBORDÍ DE 20x10x8 cm
E: 1/20

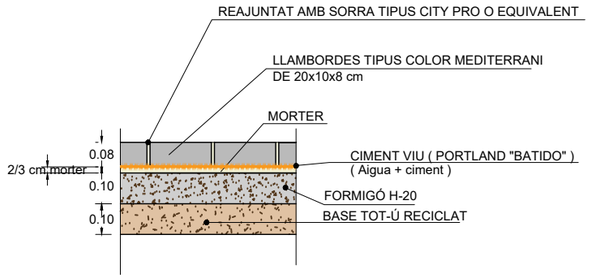

DETALL RIGOLA DE PEDRA CALCÀRIA (SANT VICNEÇ) DE 30x60x8cm
E: 1/20

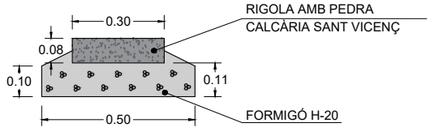

DETALL VORADA TAULÓ-JARDÍ DE FORMIGÓ DE PEDRA CALCÀRIA (Pedra de Sant Vicenç)
ESCALA 1:20

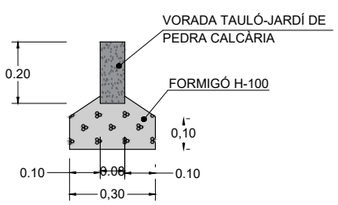

DETALL RIGOLA DE PEDRA CALCÀRIA 60x60x8cm
E: 1/20

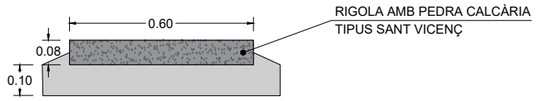

DETALL VORADA T-2 DE ICA O SIMILAR
E: 1/20

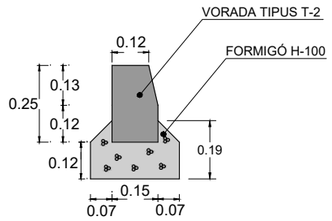

DETALL VORADA TAULÓ-JARDÍ DE FORMIGÓ DE PEDRA CALCÀRIA (Pedra de Sant Vicenç)
ESCALA 1:20

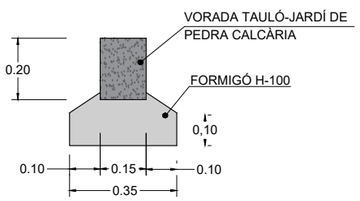

NOTA: LA PEDRA CALCÀRIA SANT VICENÇ serà de color gris, sense bandes marronoses ni groguenques presentarà restes fòssils de color blanc entre d'altres.

Les seves caraterístiques físico-mecàniques seran:

Resistència a la flexió de 13Mpa; Densitat aparent 2690kg/m3; Resistència a la compressió 130Mpa; resistència a l'abrasió 18mm; resistència a l'impacte 6J.

PROMOTOR: AJUNTAMENT DE TORRENT D'EMPORDÀ	TORRENT NOVEMBRE 2021	**PROJECTE D'URBANITZACIÓ DE LA PLAÇA DE L'AJUNTAMENT DE TORRENT I COBERTURA DE LA RIERA.**	CONSULTOR: TECPLAN Enginyeria i urbanisme	L'AUTOR DEL PROJECTE: XAVIER FRIGOLA MERCADER E.C.C. i P. - NÚM. COL: 19.014	ESCALES: E:1/50	PAVIMENTACIÓ I ESPAIS PÚBLICS DETALLS PAVIMENTACIÓ - I	6B 1 DE 5

IMATGE DE PAVIMENT LLAMBORDA PREFABRICADA DE FORMIGÓ DE 20x10x8 cm COLOR MEDITERRANI, DE BREINCO O EQUIVALENT.

IMATGE DE REFERÈNCIA DE LA PEDRA CALCÀRIA TIPUS SANT VICENÇ

NOTA: LA PEDRA CALCÀRIA SANT VICENÇ serà de color gris, sense bandes marronoses ni groguenques presentarà restes fòssils de color blanc entre d'altres.

Les seves caraterístiques físico-mecàniques seran:

- Resistència a la flexió de 13Mpa;
- Densitat aparent 2690kg/m3;
- Resistència a la compressió 130Mpa;
- Resistència a l'abrasió 18mm;
- Resistència a l'impacte 6J.

PANOT INDICADOR BOTONS
TIPUS WARNING DE BREINCO o similar

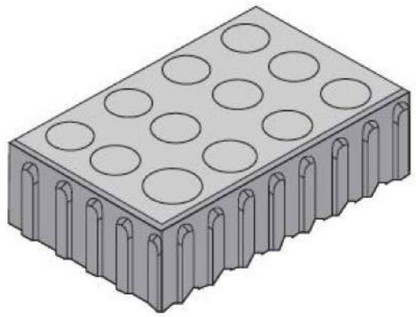

PANOT INDICADOR DIRECCIONAL
TIPUS CROSSING DE BREINCO o similar

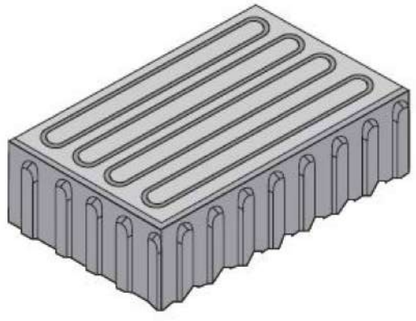

DETALL PLANTA BANC DE PEDRA CALCÀRIA SANT VICENÇ
E: 1/50

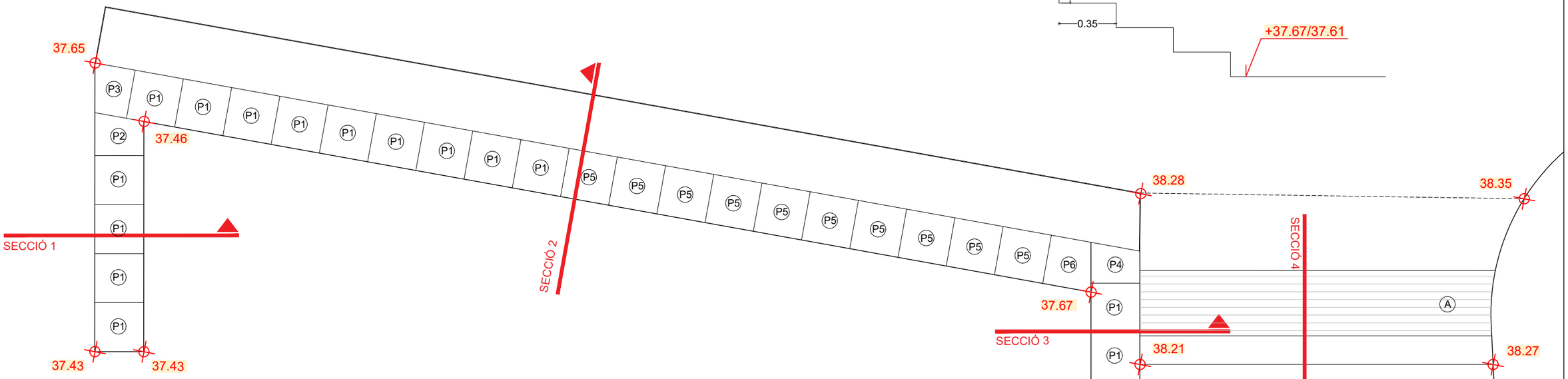

DETALL SECCIÓ ESCALA DE PEDRA CALCÀRIA SANT VICENÇ
E: 1/25

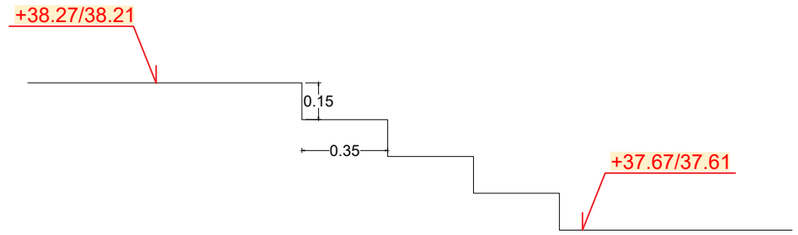

(A) Franja de 80cm d'amplada amb paviment tàctil direccional, en sentit transversal a la marxa segons Orden TMA/851/2021

DETALL ALÇAT BANC DE PEDRA CALCÀRIA SANT VICENÇ
E: 1/50

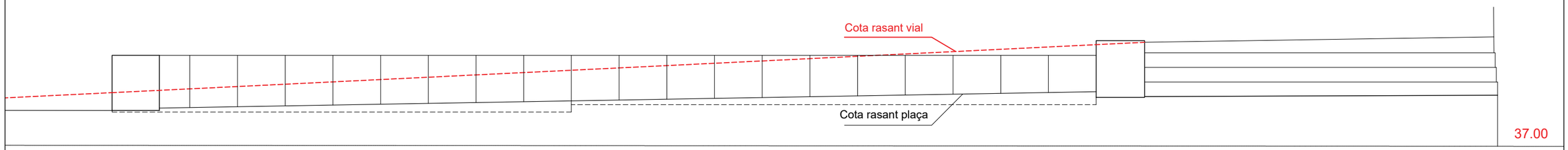

PROMOTOR: AJUNTAMENT DE TORRENT D'EMPORDÀ	TORRENT NOVEMBRE 2021	**PROJECTE D'URBANITZACIÓ DE LA PLAÇA DE L'AJUNTAMENT DE TORRENT I COBERTURA DE LA RIERA.**	CONSULTOR: TECPLAN Enginyeria i urbanisme	L'AUTOR DEL PROJECTE: XAVIER FRIGOLA MERCADER E.C.C. I P. - NÚM. COL: 19.014	ESCALES: E:1/50	PAVIMENTACIÓ I ESPAIS PÚBLICS DETALLS PAVIMENTACIÓ - III	6B 3 DE 5

DETALL SECCIÓ 1
E: 1/30

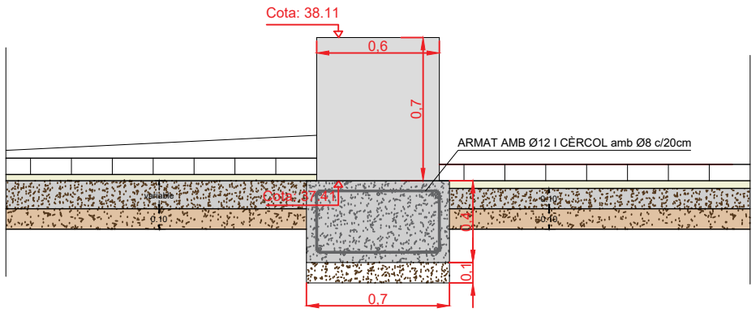

DETALL SECCIÓ 2
E: 1/30

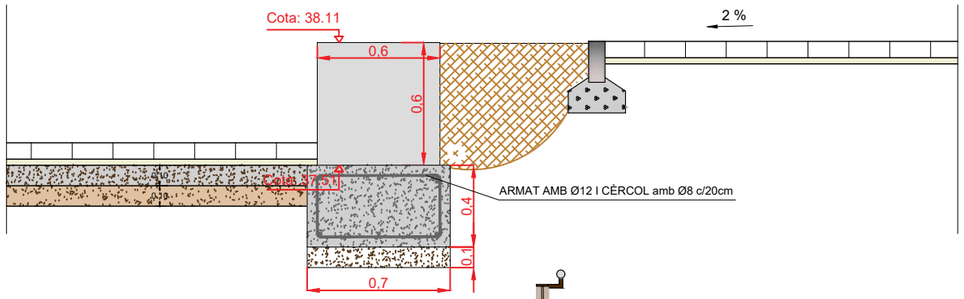

DETALL SECCIÓ 3
E: 1/30

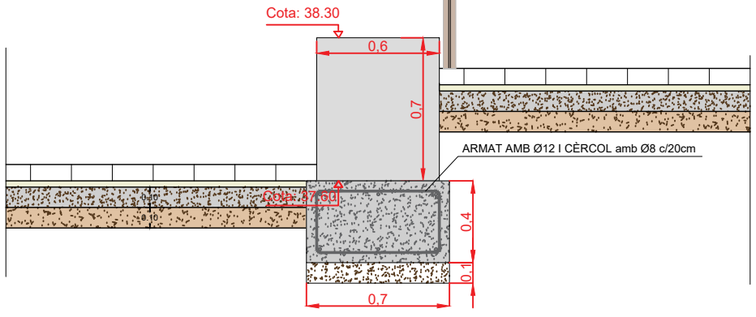

NOTA: LA PEDRA CALCÀRIA SANT VICENÇ serà de color gris, sense bandes marronoses ni grogoses presentarà restes fòssils de color blanc entre d'altres.

Les seves caraterístiques físico-mecàniques seran:

Resistència a la flexió de 13Mpa; Densitat aparent 2690kg/m3; Resistència a la compressió 130Mpa; resistència a l'abrasió 18mm; resistència a l'impacte 6J.

DETALL P-1 - 18 uts.

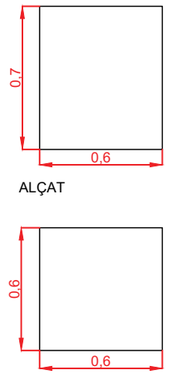

DETALL P-4 - 1 uts.

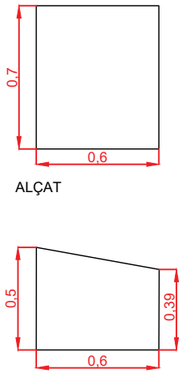

DETALL P-2 - 1 uts.

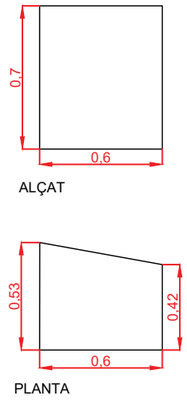

DETALL P-5 - 10 uts.

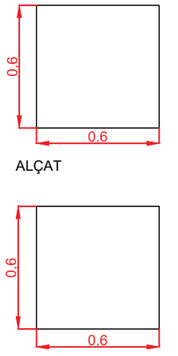

DETALL P-3 - 1 uts.

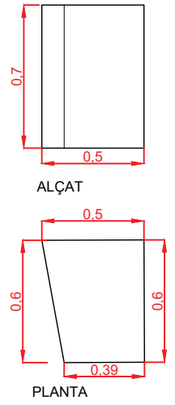

DETALL P-6 - 1 uts.

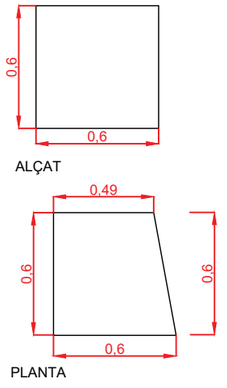

PROMOTOR: AJUNTAMENT DE TORRENT D'EMPORDÀ	TORRENT NOVEMBRE 2021	**PROJECTE D'URBANITZACIÓ DE LA PLAÇA DE L'AJUNTAMENT DE TORRENT I COBERTURA DE LA RIERA.**	CONSULTOR: TECPLAN Enginyeria i urbanisme	L'AUTOR DEL PROJECTE: XAVIER FRIGOLA MERCADER E.C.C. i P. - NÚM. COL: 19.014	ESCALES: E:1/50	PAVIMENTACIÓ I ESPAIS PÚBLICS DETALLS PAVIMENTACIÓ - IV	6B 4 DE 5

DETALL GUAL PEATONAL AMB VORADA REBAIXADA TIPUS T2 I RIGOLA DE FORMIGÓ "IN SITU"

E: 1/40

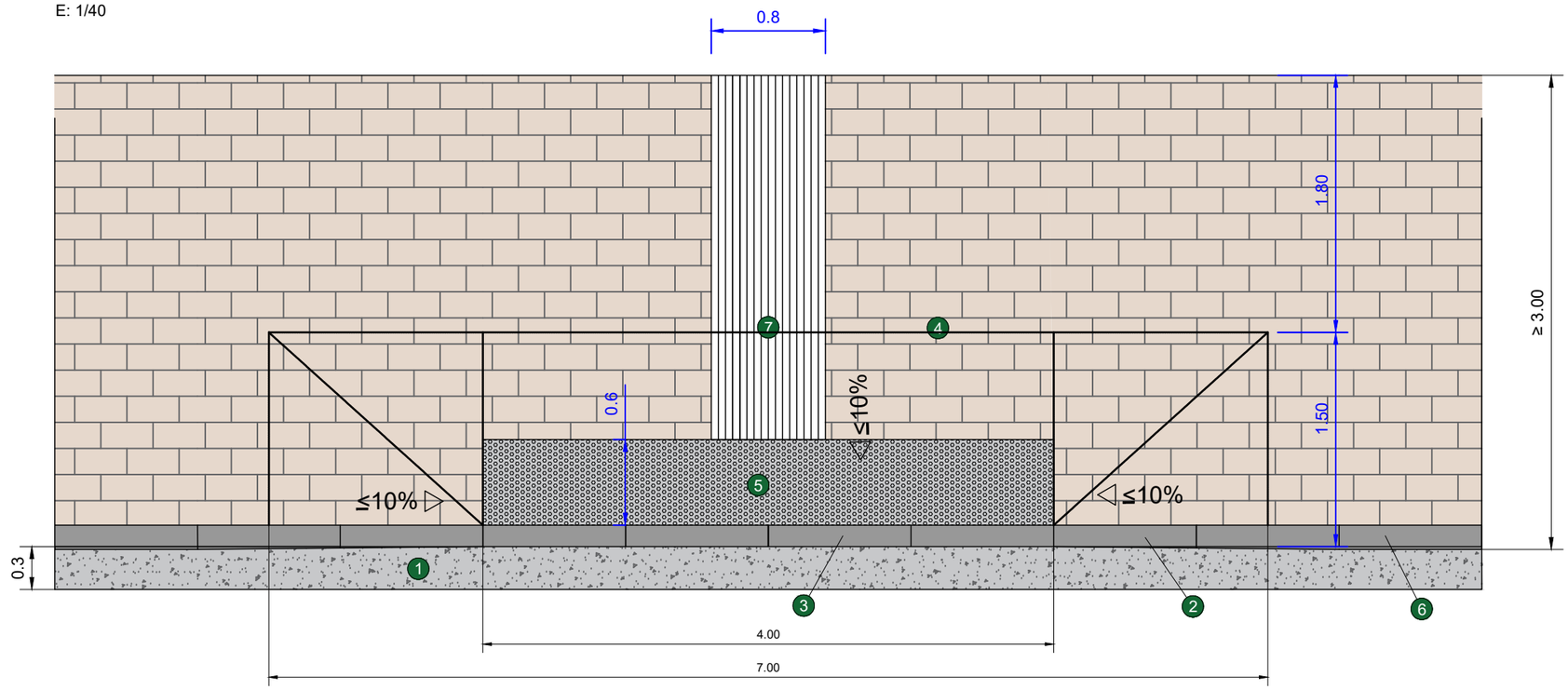

1. RIGOLA DE FORMIGÓ "IN SITU" DE 30cm D'AMPLADA.
2. VORADA PREFABRICADA DE FORMIGÓ TIPUS T-2 (DESCENDENT)
3. VORADA PREFABRICADA DE FORMIGÓ TIPUS T-2 (ENFONSADA)
4. PAVIMENT DE LLAMBORDINS PREFABRICAT DE FORMIGÓ DE 20x10x8cm
5. FRANJA PAVIMENT TÀCTIL INDICADOR TIPUS BOTONS TIPUS WARNING DE BREINCO O EQUIVALENT (A=60cm)
6. VORADA PREFABRICADA DE FORMIGÓ TIPUS T-2
7. FRANJA PAVIMENT TÀCTIL INDICADOR TIPUS DIRECCIONAL TIPUS CROSSING DE BREINCO O EQUIVALENT (A=80cm)

PROMOTOR: AJUNTAMENT DE TORRENT D'EMPORDÀ	TORRENT NOVEMBRE 2021	**PROJECTE D'URBANITZACIÓ DE LA PLAÇA DE L'AJUNTAMENT DE TORRENT I COBERTURA DE LA RIERA.**	CONSULTOR: TECPLAN Enginyeria i Urbanisme	L'AUTOR DEL PROJECTE: XAVIER FRIGOLA MERCADER E.C.C. i P. - NÚM. COL: 19.014	ESCALES:	PAVIMENTACIÓ I ESPAIS PÚBLICS DETALLS PAVIMENTACIÓ - V	6B 5 DE 5

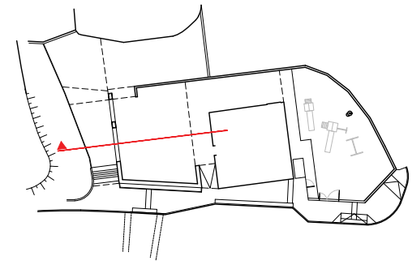

Secció transversal 1

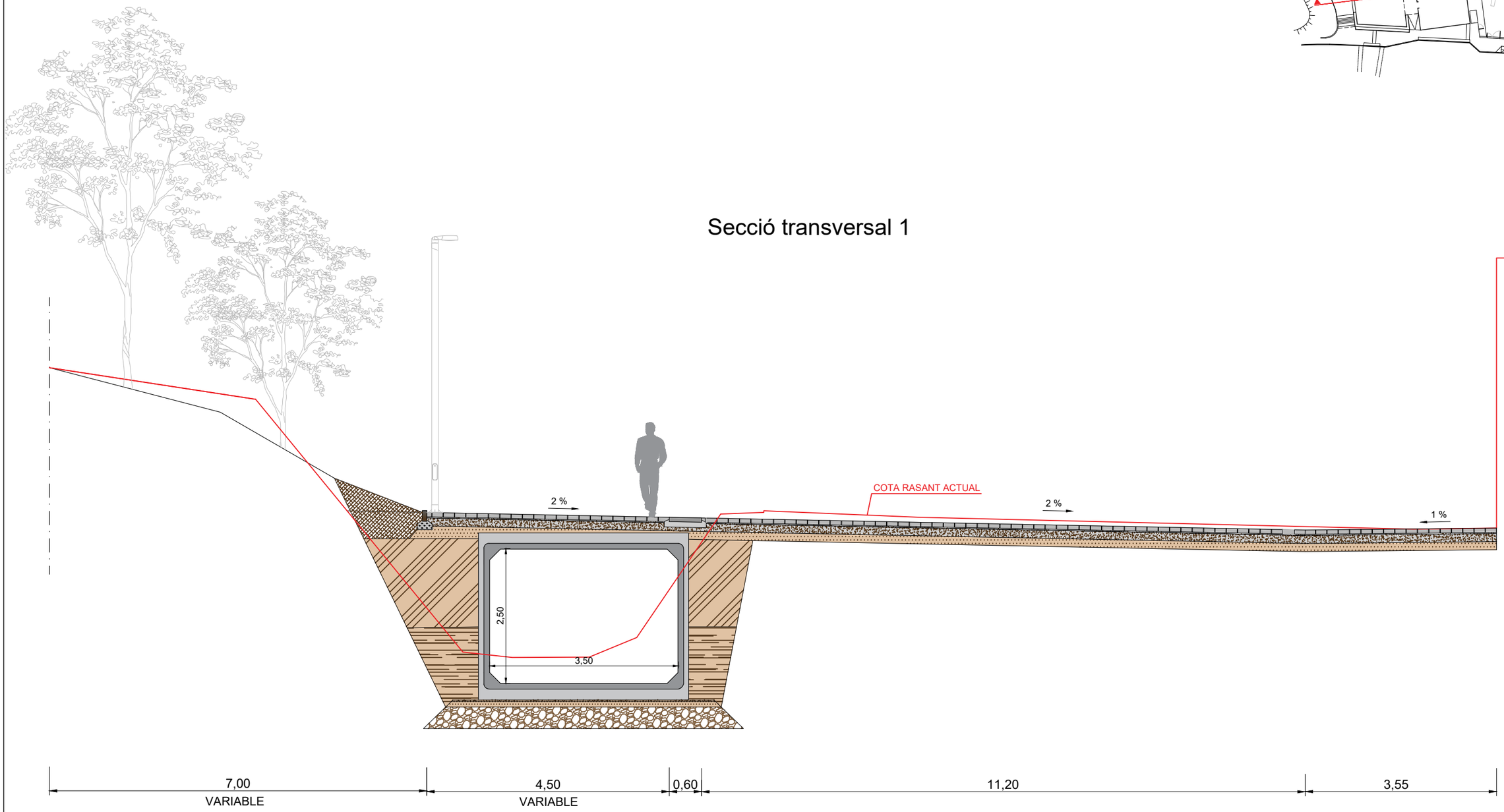

PROMOTOR: AJUNTAMENT DE TORRENT D'EMPORDÀ	TORRENT NOVEMBRE 2021	**PROJECTE D'URBANITZACIÓ DE LA PLAÇA DE L'AJUNTAMENT DE TORRENT I COBERTURA DE LA RIERA.**	CONSULTOR: TECPLAN Enginyeria i urbanisme	L'AUTOR DEL PROJECTE: XAVIER FRIGOLA MERCADER E.C.C. i P. - NÚM. COL: 19.014	ESCALES: E:1/75	PAVIMENTACIÓ I ESPAIS PÚBLICS SECCIONS TIPUS VIALS - I	6C 1 DE 3

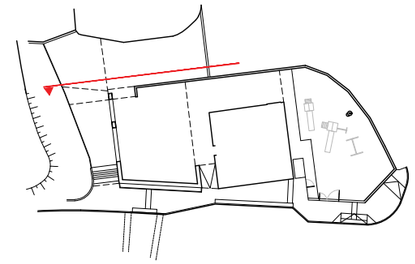

Secció transversal 2
previsió futur pas de vehicles

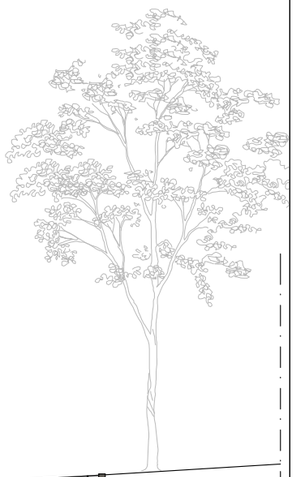

PROMOTOR: AJUNTAMENT DE TORRENT D'EMPORDÀ	TORRENT NOVEMBRE 2021	**PROJECTE D'URBANITZACIÓ DE LA PLAÇA DE L'AJUNTAMENT DE TORRENT I COBERTURA DE LA RIERA.**	CONSULTOR: TECPLAN Enginyeria i Urbanisme	L'AUTOR DEL PROJECTE: XAVIER FRIGOLA MERCADER E.C.C. i P. - NÚM. COL: 19.014	ESCALES: E:1/75 0 1,5	PAVIMENTACIÓ I ESPAIS PÚBLICS SECCIONS TIPUS VIALS - II	6C 2 DE 3

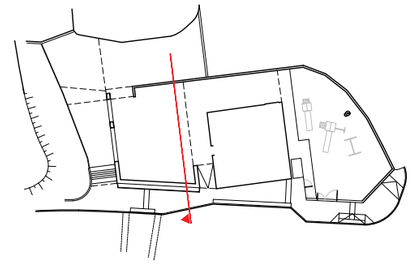

Secció longitudinal 1

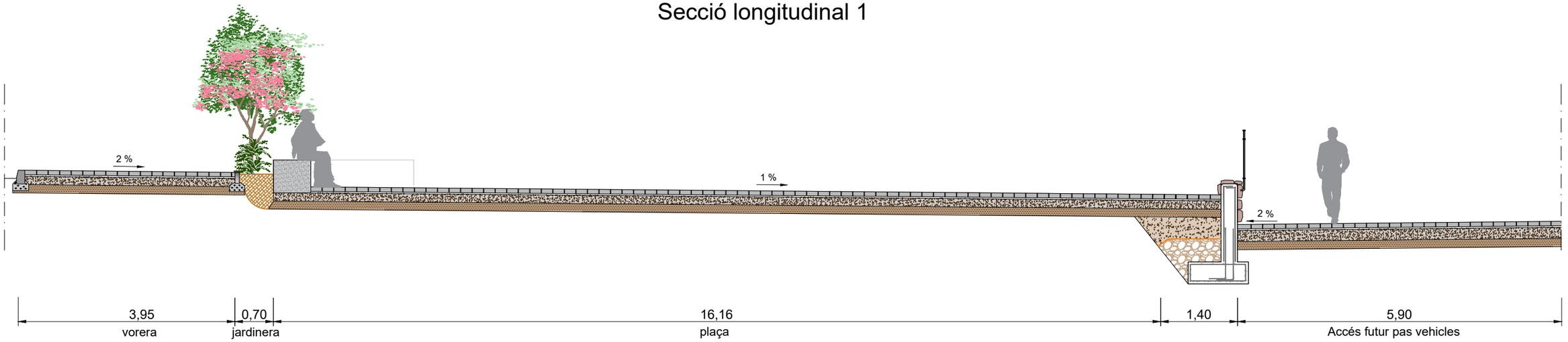

PROMOTOR: AJUNTAMENT DE TORRENT D'EMPORDÀ	TORRENT NOVEMBRE 2021	**PROJECTE D'URBANITZACIÓ DE LA PLAÇA DE L'AJUNTAMENT DE TORRENT I COBERTURA DE LA RIERA.**	CONSULTOR: TECPLAN Enginyeria i urbanisme	L'AUTOR DEL PROJECTE: XAVIER FRIGOLA MERCADER E.C.C. i P. - NÚM. COL: 19.014	ESCALES: E:1/75	PAVIMENTACIÓ I ESPAIS PÚBLICS SECCIONS TIPUS VIALS - III	6C 3 DE 3

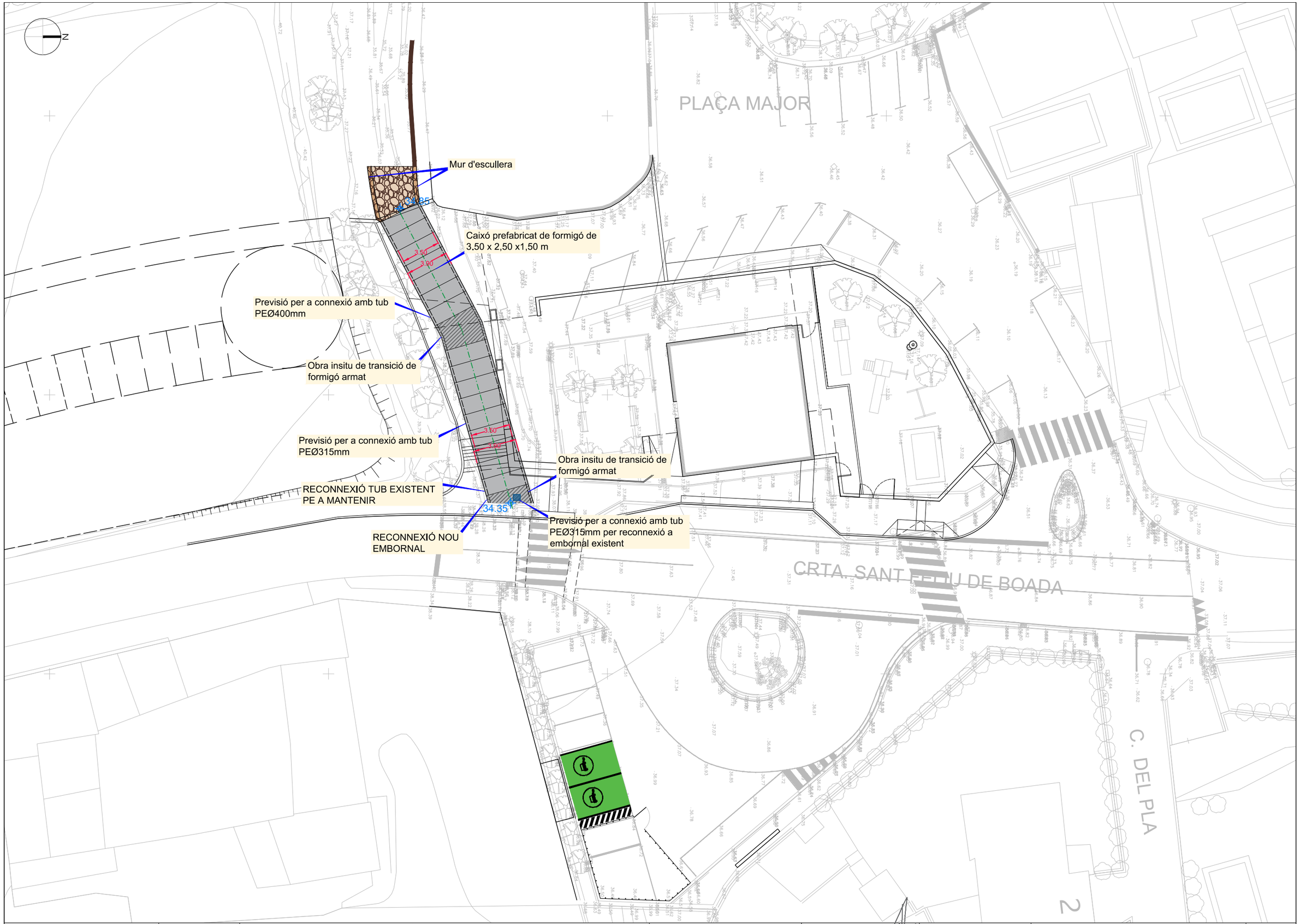

PROMOTOR: AJUNTAMENT DE TORRENT D'EMPORDÀ	TORRENT NOVEMBRE 2021	**PROJECTE D'URBANITZACIÓ DE LA PLAÇA DE L'AJUNTAMENT DE TORRENT I COBERTURA DE LA RIERA.**	CONSULTOR: TECPLAN Enginyeria i Urbanisme	L'AUTOR DEL PROJECTE: XAVIER FRIGOLA MERCADER E.C.C. i P. - NÚM. COL: 19.014	ESCALES: E:1/300	COBERTURA-ENDEGAMENT RIERA PLANTA COBERTURA-ENDEGAMENT	7A 1 DE 1

PERFIL LONGITUDINAL RIERA

EH:1/1000
EV:1/200

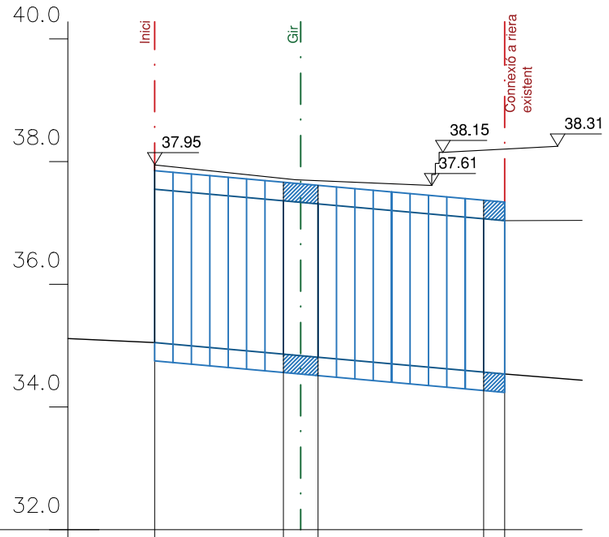

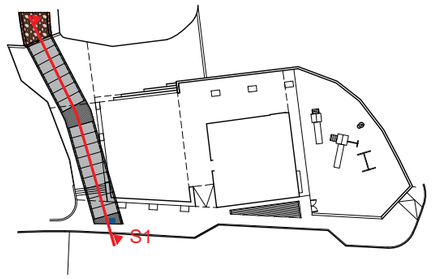

Nº	C1	C2	C3	C4	C5
DISTÀNCIA A L'ORIGEN	0.0	10.05	13.33	26.83	28.55
DISTÀNCIA PARCIAL	0.0	10.05	2.83	13.05	1.72
COTA RASANT	37.95	37.72	37.68	38.18	38.21
SOLERA	35.05	34.86	34.81	34.56	34.53
PROFUNDITAT	2.9	2.86	2.87	3.61	3.66
		3.50x2.50		3.50x2.50	
PENDENT EN %	0.0	1.8 %			

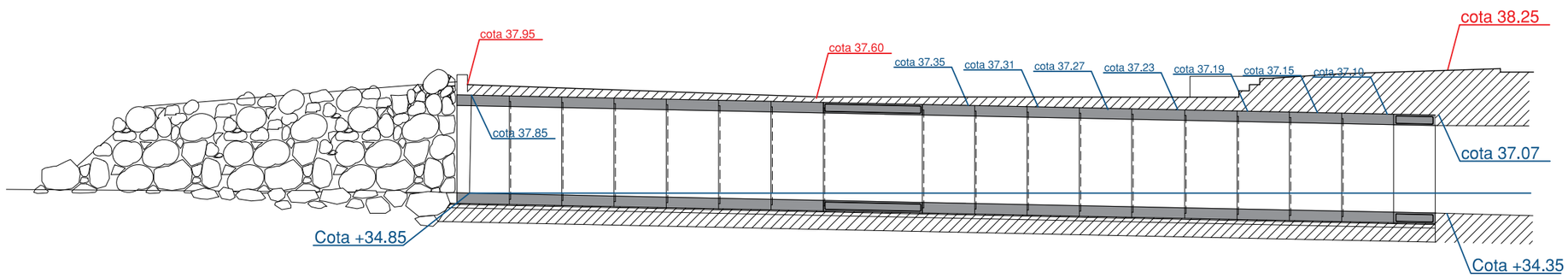

E:1/150

PROMOTOR: AJUNTAMENT DE TORRENT D'EMPORDÀ	TORRENT NOVEMBRE 2021	PROJECTE D'URBANITZACIÓ DE LA PLAÇA DE L'AJUNTAMENT DE TORRENT I COBERTURA DE LA RIERA.	CONSULTOR: TECPLAN Enginyeria i urbanisme	L'AUTOR DEL PROJECTE: XAVIER FRIGOLA MERCADER E.C.C. i P. - NÚM. COL: 19.014	ESCALES: VÀRIES	COBERTURA-ENDEGAMENT RIERA PERFILS LONGITUDINALS COBERTURA-ENDEGAMENT	7B 1 DE 1

Secció S1

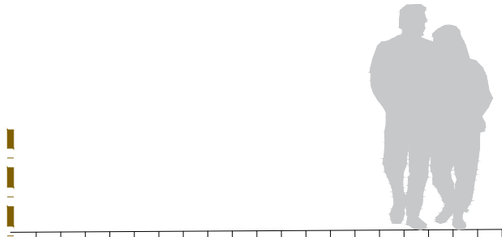

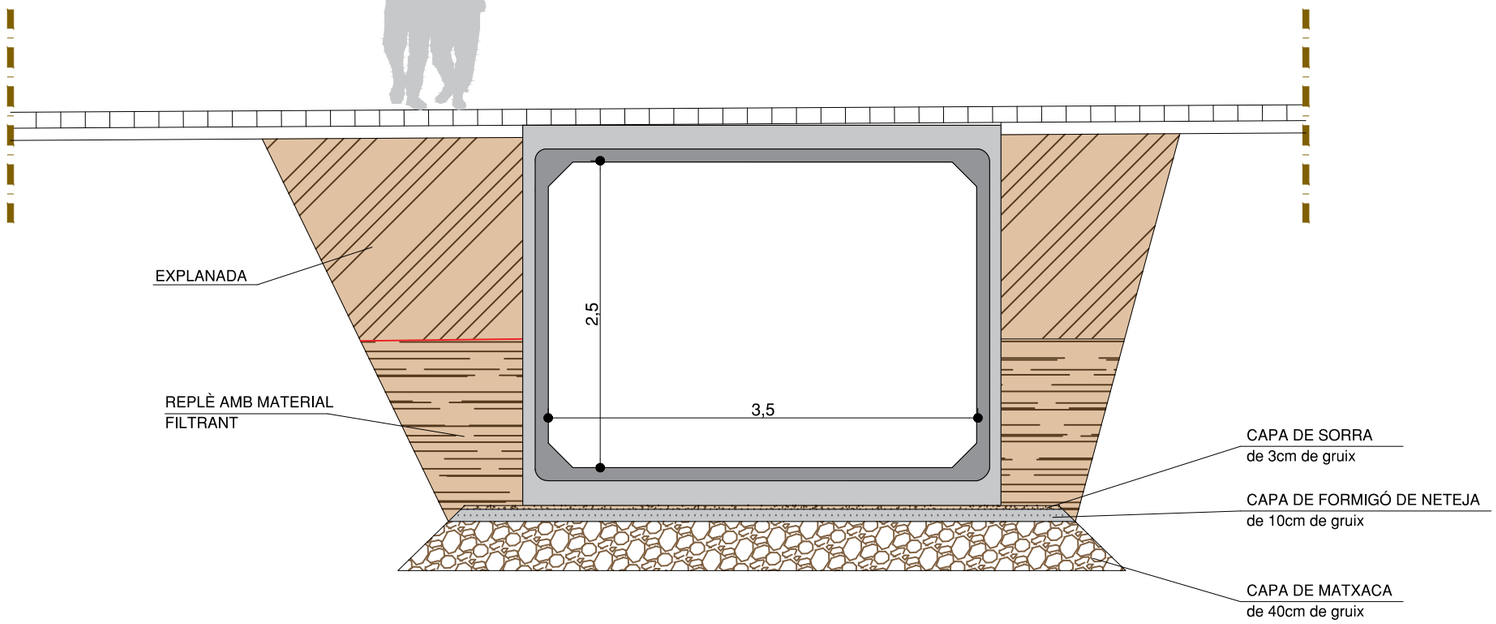

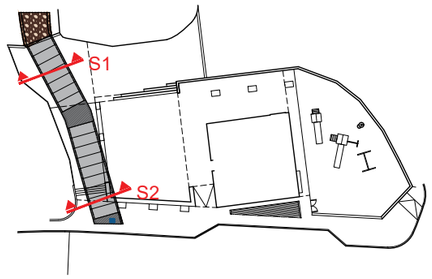

Secció S2

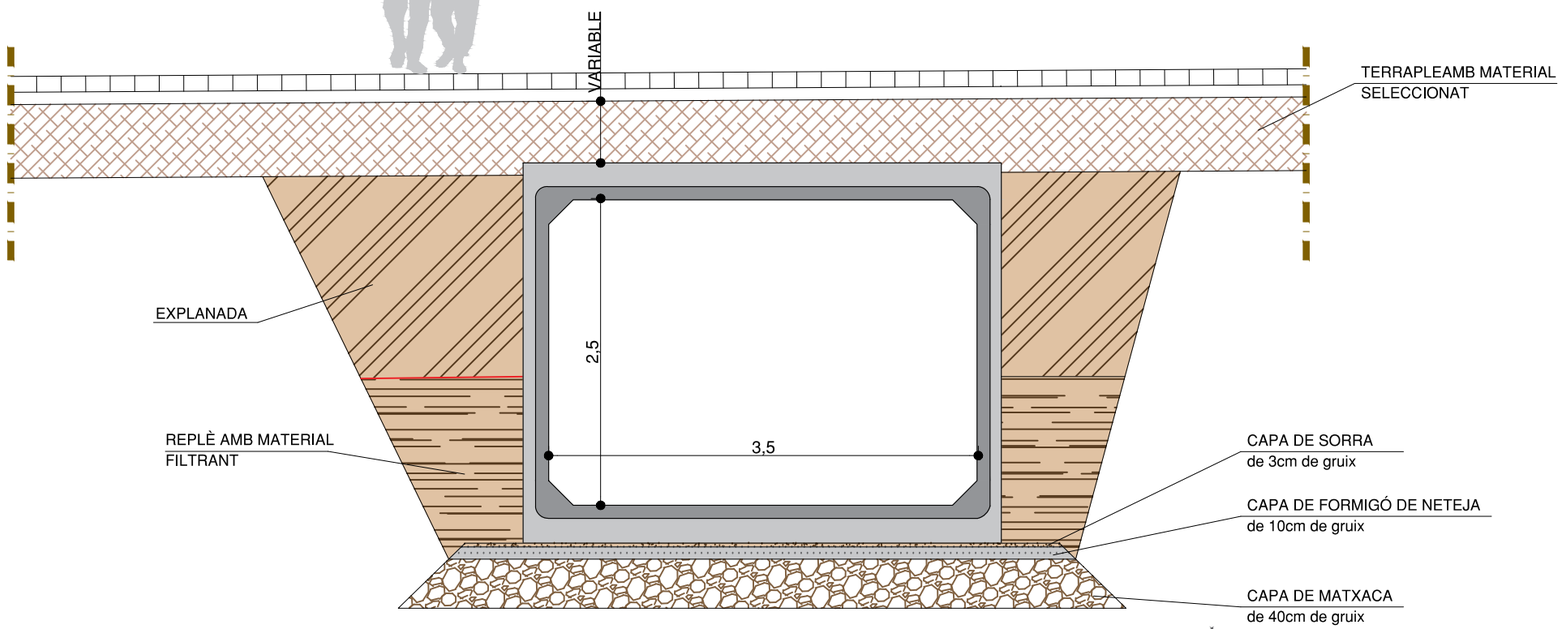

PROMOTOR: AJUNTAMENT DE TORRENT D'EMPORDÀ	TORRENT NOVEMBRE 2021	**PROJECTE D'URBANITZACIÓ DE LA PLAÇA DE L'AJUNTAMENT DE TORRENT I COBERTURA DE LA RIERA.**	CONSULTOR: TECPLAN Enginyeria i urbanisme	L'AUTOR DEL PROJECTE: XAVIER FRIGOLA MERCADER E.C.C. i P. - NÚM. COL: 19.014	ESCALES: E:1/50	COBERTURA-ENDEGAMENT RIERA SECCIONS COBERTURA-ENDEGAMENT	7C 1 DE 1

DETALL MARC 3.50x2.50x1.50 (30/20)

E: 1/30

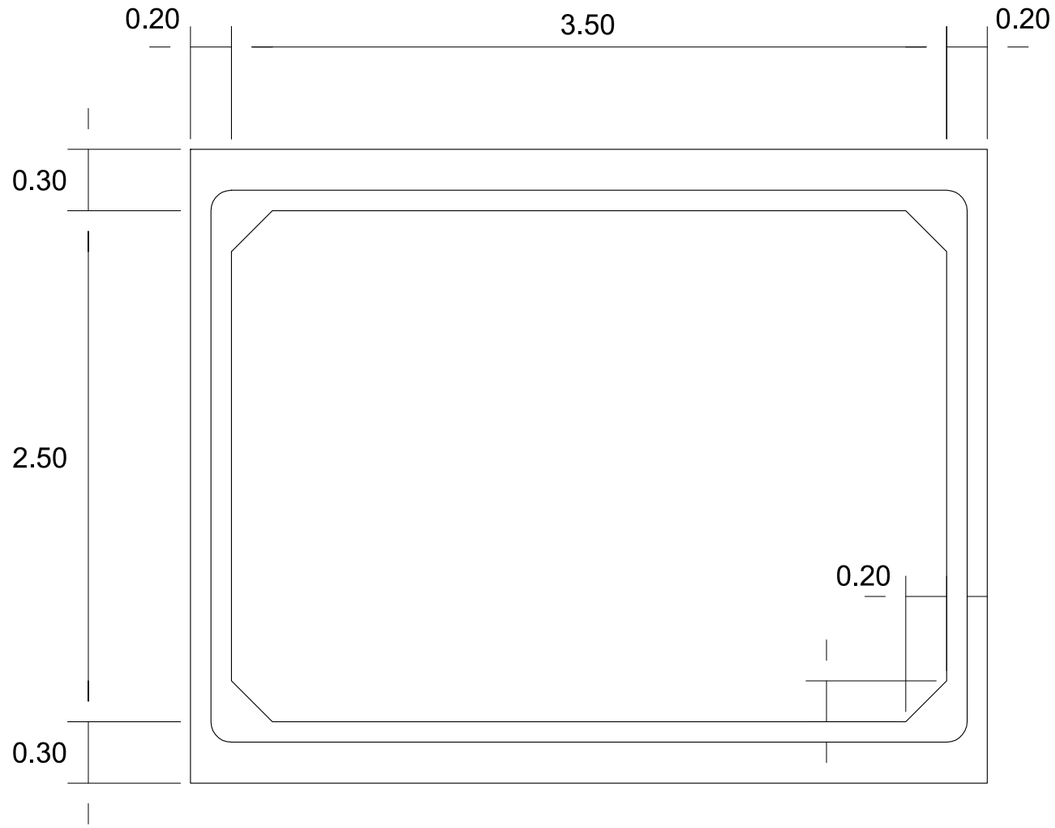

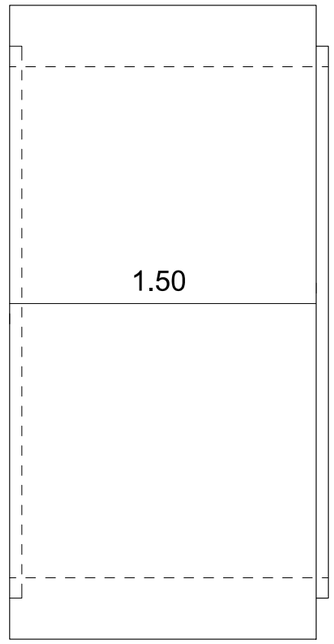

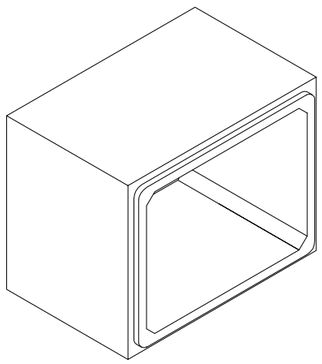

PESO POR MARCO: 12.83 t

NORMA: EN 14844:2007 + A2 - Febrero 2012

PROMOTOR: AJUNTAMENT DE TORRENT D'EMPORDÀ	TORRENT NOVEMBRE 2021	**PROJECTE D'URBANITZACIÓ DE LA PLAÇA DE L'AJUNTAMENT DE TORRENT I COBERTURA DE LA RIERA.**	CONSULTOR: TECPLAN Enginyeria i urbanisme	L'AUTOR DEL PROJECTE: XAVIER FRIGOLA MERCADER E.C.C. i P. - NÚM. COL: 19.014	ESCALES: E:VÀRIS	COBERTURA-ENDEGAMENT RIERA DETALLS COBERTURA-ENDEGAMENT	7D 1 DE 2

DETALL BASE DE SUPORT

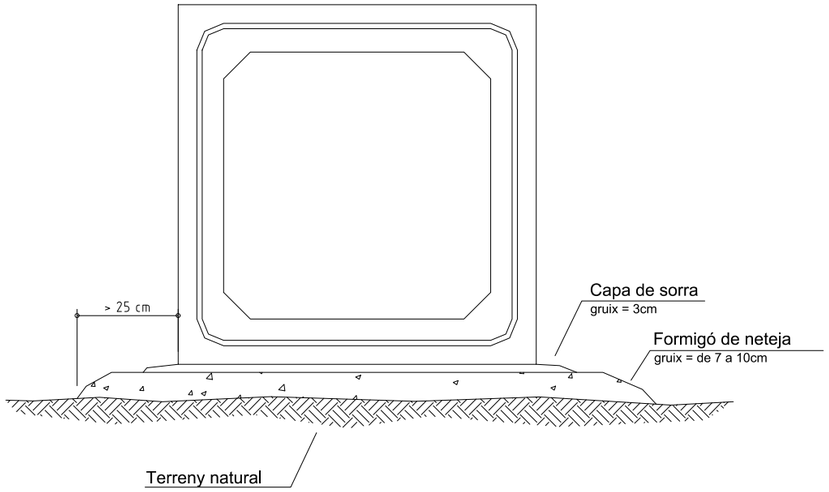

DETALL SELLAT DE JUNTES I IMPERMEABILITZACIÓ SEGELLAT AMB BANDA

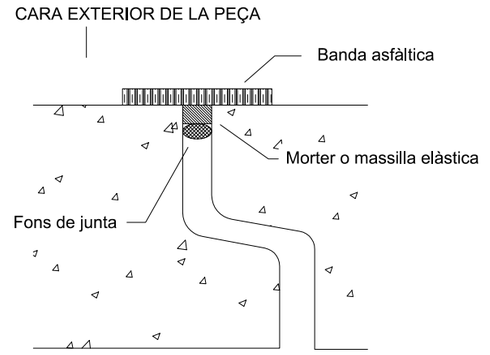

DETALL SEGELLAT AMB BANDA ASFÀLTICA

DETALL SELLAT DE JUNTES I IMPERMEABILITZACIÓ UNIÓ ELÀSTICA

SOLUCIÓ 1

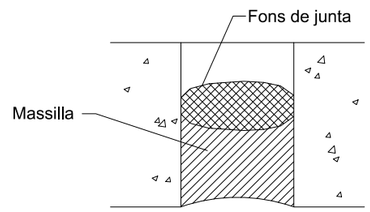

SOLUCIÓ 2

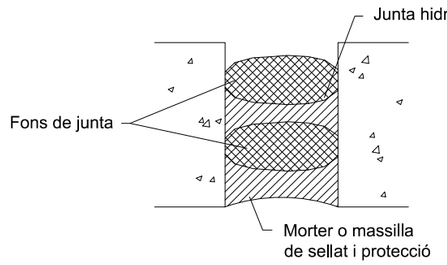

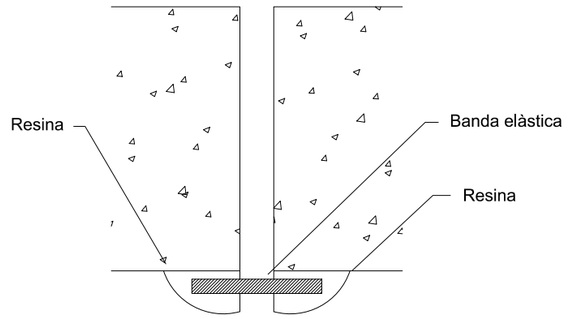

DETALL SOLUCIÓ AMB BANDA ELÀSTICA I RESINA

NOTA:
-La solució 1 és vàlida pràcticament per a qualsevol situació.
-La solució 2 únicament es pot aplicar en presència permanent d'aigua.

PROMOTOR: AJUNTAMENT DE TORRENT D'EMPORDÀ	TORRENT NOVEMBRE 2021	**PROJECTE D'URBANITZACIÓ DE LA PLAÇA DE L'AJUNTAMENT DE TORRENT I COBERTURA DE LA RIERA.**	CONSULTOR: TECPLAN Enginyeria i urbanisme	L'AUTOR DEL PROJECTE: XAVIER FRIGOLA MERCADER E.C.C. i P. - NÚM. COL: 19.014	ESCALES: E:VÀRIS	COBERTURA-ENDEGAMENT RIERA DETALLS COBERTURA-ENDEGAMENT	7D 2 DE 2

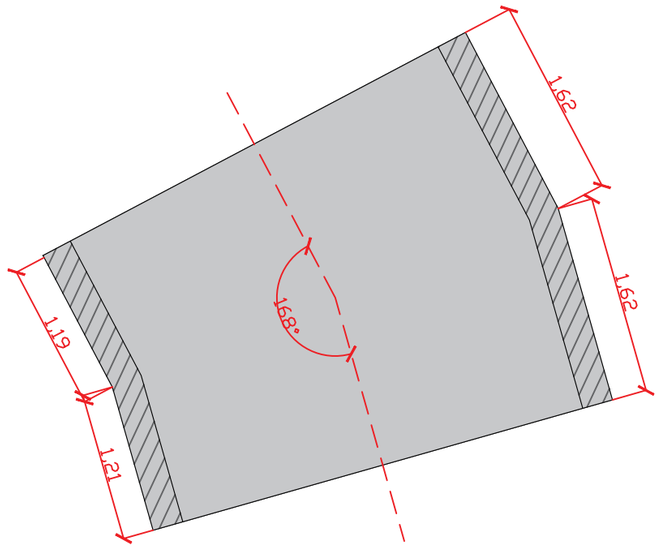

Obra de transició "in-situ" nº1

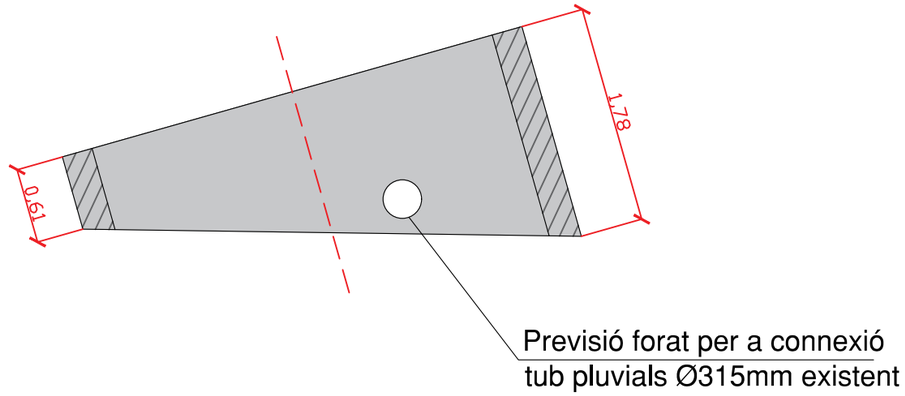

Obra de transició "in-situ" nº2

PROMOTOR: AJUNTAMENT DE TORRENT D'EMPORDÀ	TORRENT NOVEMBRE 2021	**PROJECTE D'URBANITZACIÓ DE LA PLAÇA DE L'AJUNTAMENT DE TORRENT I COBERTURA DE LA RIERA.**	CONSULTOR: TECPLAN Enginyeria i urbanisme	L'AUTOR DEL PROJECTE: XAVIER FRIGOLA MERCADER E.C.C. i P. - NÚM. COL: 19.014	ESCALES: E:1/50	COBERTURA-ENDEGAMENT RIERA DETALLS CAIXÓ INSITU	7E 1 DE 2

Obra transició
Obra de Transició
Escala: 1:75

Vista en planta

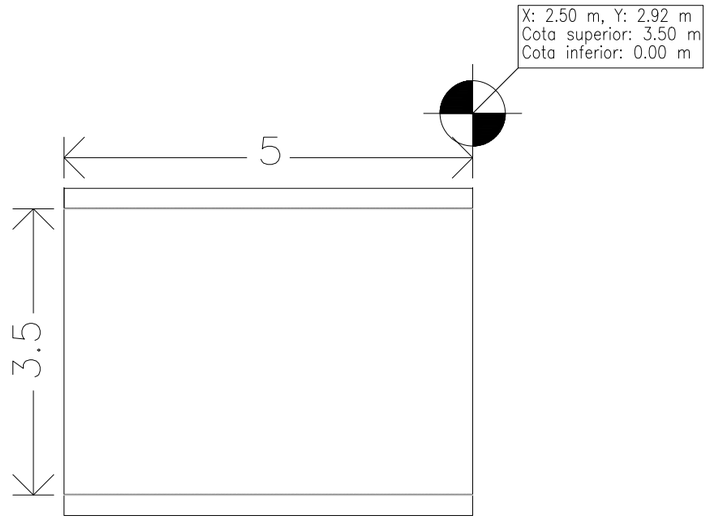

Módulo 1

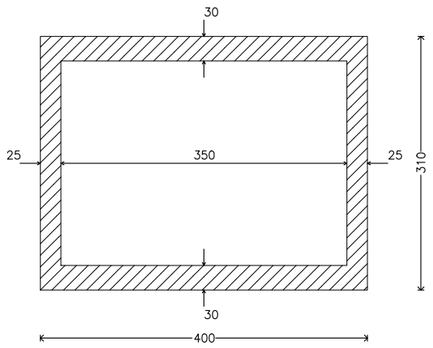

Módulo
Losa superior

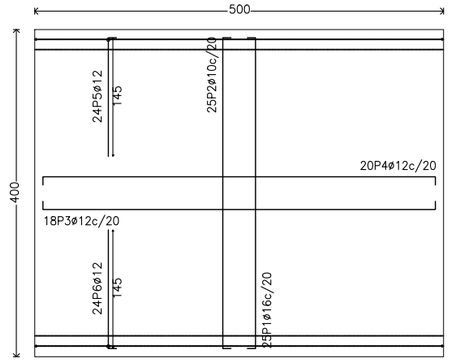

Módulo
Losa inferior

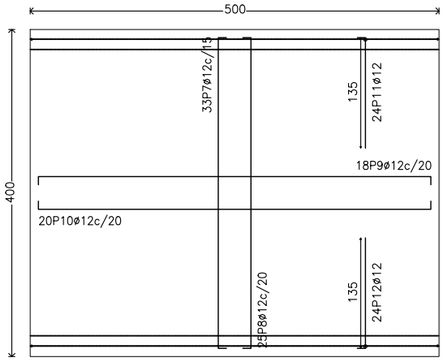

Módulo
Sección

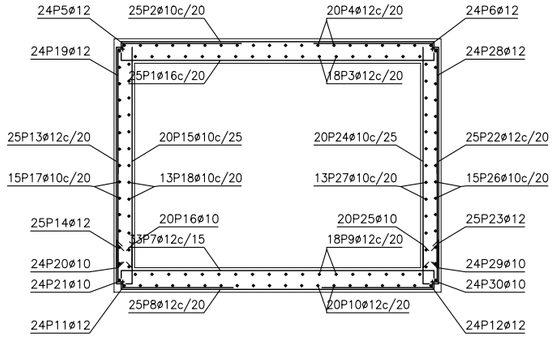

Módulo

POSICIÓN	ø mm	NÚM. PIEZAS	LONGITUD m	FORMA L=cm	LONGITUD TOTAL m	PESO kg/m	PESO kp
1	16	25	4.17	15 387 15	104.35	1.58	164.70
2	10	25	4.20	16 388 16	104.97	0.62	64.72
3	12	18	5.47	11 17 492 11 17	98.46	0.89	87.42
4	12	20	5.56	14 18 492 14 18	111.16	0.89	98.69
5	12	24	1.70	25 145	40.83	0.89	36.25
6	12	24	1.70	25 145	40.83	0.89	36.25
7	12	33	4.12	13 387 13	136.09	0.89	120.83
8	12	25	4.17	15 387 15	104.35	0.89	92.65
9	12	18	5.48	11 17 492 11 17	98.60	0.89	87.54
10	12	20	5.50	11 18 492 11 18	110.04	0.89	97.70
11	12	24	1.50	15 135	36.03	0.89	31.99
12	12	24	1.50	15 135	36.03	0.89	31.99
13	12	25	2.87	13 274	71.65	0.89	63.61
14	12	25	0.70	13 57	17.40	0.89	15.45
15	10	20	2.75	275	54.92	0.62	33.86
16	10	20	0.62	10 52	12.32	0.62	7.60
17	10	15	5.50	15 14 492 15 14	82.50	0.62	50.86
18	10	13	5.52	18 12 492 18 12	71.76	0.62	44.24
19	12	24	1.65	13 152	39.58	0.89	35.14
20	10	24	1.28	128	30.77	0.62	18.97
21	10	24	0.62	10 52	14.78	0.62	9.11
22	12	25	2.87	13 274	71.65	0.89	63.61
23	12	25	0.70	13 57	17.40	0.89	15.45
24	10	20	2.75	275	54.92	0.62	33.86
25	10	20	0.62	10 52	12.32	0.62	7.60
26	10	15	5.50	15 14 492 15 14	82.50	0.62	50.86
27	10	13	5.52	18 12 492 18 12	71.76	0.62	44.24
28	12	24	1.65	13 152	39.58	0.89	35.14
29	10	24	1.28	128	30.77	0.62	18.97
30	10	24	0.62	10 52	14.78	0.62	9.11
				ø10	639.07	0.62	394.00
				ø12	1069.68	0.89	949.71
				ø16	104.35	1.58	164.70
B 400 S, CN				Peso total	1508.41		
				Peso total con mermas (10.00%)	1659.25		

PROMOTOR:			CONSULTOR:	L'AUTOR DEL PROJECTE:	ESCALES:		
AJUNTAMENT DE TORRENT D'EMPORDÀ	TORRENT NOVEMBRE 2021	**PROJECTE D'URBANITZACIÓ DE LA PLAÇA DE L'AJUNTAMENT DE TORRENT I COBERTURA DE LA RIERA.**	TECPLAN Enginyeria i urbanisme	XAVIER FRIGOLA MERCADER E.C.C. i P. - NÚM. COL: 19.014	E:VÀRIS	COBERTURA-ENDEGAMENT RIERA DETALLS CAIXÓ INSITU	7E 2 DE 2

ALETES ENTRADA RIERA
E: 1/60

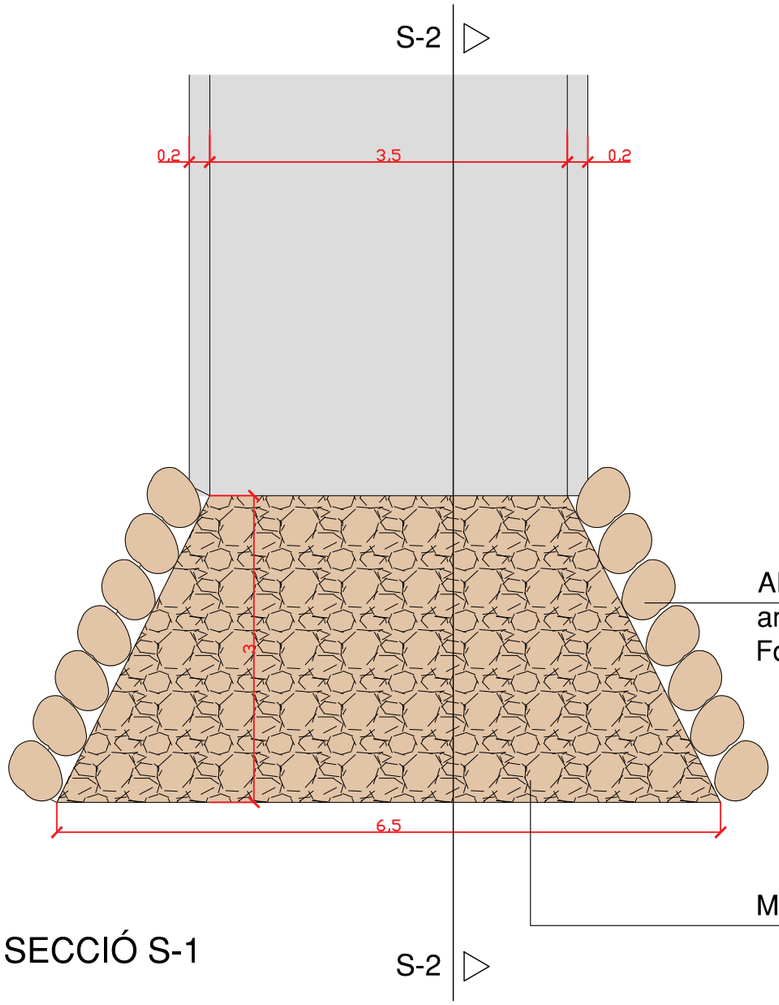

SECCIÓ S-1

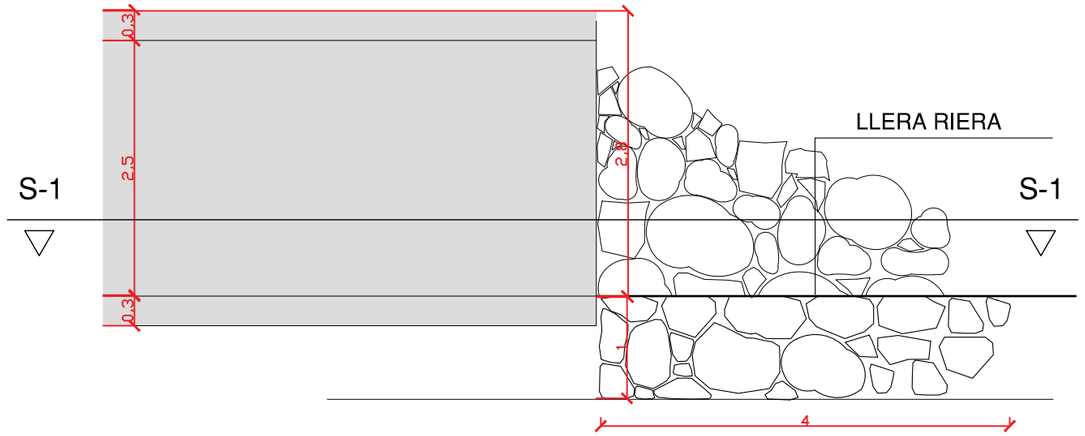

SECCIÓ S-2

ALETES MUR ESCULLERA Altura = 2.80 -1.40m i gruix 1.20m
amb blocs de 1000 a 3000 de pes
Fonament formigonat de 2.00 x 1.00m amb blocs de 800-1200 kg de pes.

MANTELL D'ESCULLERA DE 800 a 1200kg amb 1.00 m de gruix.

PROMOTOR: AJUNTAMENT DE TORRENT D'EMPORDÀ	TORRENT NOVEMBRE 2021	**PROJECTE D'URBANITZACIÓ DE LA PLAÇA DE L'AJUNTAMENT DE TORRENT I COBERTURA DE LA RIERA.**	CONSULTOR: TECPLAN Enginyeria i urbanisme	L'AUTOR DEL PROJECTE: XAVIER FRIGOLA MERCADER E.C.C. i P. - NÚM. COL: 19.014	ESCALES: E:VÀRIS	COBERTURA-ENDEGAMENT RIERA DETALL ALETA RIERA	7F 1 DE 1

PLAÇA MAJOR

CRTA. SANT FELIU DE BOADA

C. DEL PLA

Abocament a cuneta de formigó, mitjançant col·locació de reixa de fosa empotrada a paràment vertical mur

PEØ315

PEØ315

2ØØ200

RECONNEXIÓ D'EMBORNAL EXISTENT

POU EXISTENT a mantenir.

CANONADA EXISTENT a mantenir.

EMBORNAL EXISTENT

CUNETA DE FORMIGÓ EXISTENT a mantenir.

CANONADA POLIETILÈ de doble paret SN-8 diversos diàmetres, unió campana, anella elastomèrica protegida amb graveta ull de perdiu/sorra.

EMBORNAL prefabricat 70x30x100 amb reixa de fosa D400 de 10 cm d'alçada tipus municipal. Model Barcelona tipus M3B de FDF. Connexió tub PE doble capa SN8 DN200 formigonat.

NOVA REIXA INTERCEPTORA tipus ACO N200, col·locada esglaonada i formigonat perimetral. Amb reixa tipus Pasarela A galva de ACO o equivalent. Connexió amb 2 tubs PE doble capa SN8 DN200mm formigonat.

CANONADA TUB DE DRENATGE trasdos muret de contenció tipus "Drenotub" o equivalent, de Øint=110mm i Øext=300mm, format per tub corrugat ranurat de doble capa, recobert de partícules geosintètiques i filtre geotèxtil.

REPOSICIÓ DE CUNETA EXISTENT mitjançant llambora o paviment de formigó.

CUNETA DE TERRES. Formada en terreny natural de 100x30cm.

POU SORRER PLA de 90 x 50 cm interior. Construït en gero 15 cm de gruix i arrebossat interior. Connexió Cuneta Superior. Amb 2ut reixa de Fosa Dúctil D-400 de 100x50cm, tipus M-5 amb sistema optidrain, de FDF o equivalent, amb marc perimetral.

ABOCAMENT A CUNETA EXISTENT a través de mur de formigó "in situ", amb col·locació de reixa en paret vertical.

PROMOTOR: AJUNTAMENT DE TORRENT D'EMPORDÀ	TORRENT NOVEMBRE 2021	**PROJECTE D'URBANITZACIÓ DE LA PLAÇA DE L'AJUNTAMENT DE TORRENT I COBERTURA DE LA RIERA.**	CONSULTOR: TECPLAN Enginyeria i urbanisme	L'AUTOR DEL PROJECTE: XAVIER FRIGOLA MERCADER E.C.C. i P. - NÚM. COL: 19.014	ESCALES: E:1/300	DRENATGE I CLAVEGUERAM PLANTA DRENATGE	8A 1 DE 1

SECCIÓ TUBS CIRCULAR DE FORMIGÓ AMB UNIÓ DE CAMPANA COL.LOCAT AMB SOL SEL.LECCIONAT

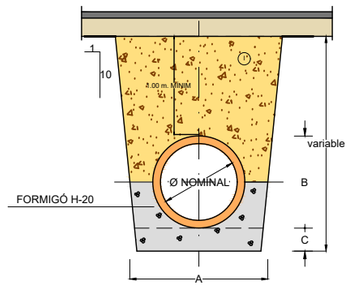

PROFUNDITAT > 1,00 m

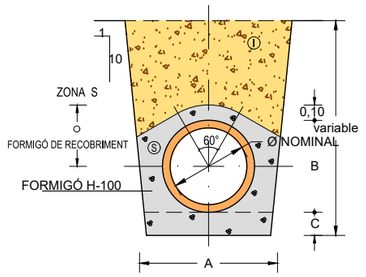

AMB PROTECCIÓ DE FORMIGÓ
PROFUNDITAT < 1,00 m

SECCIÓ TUBS CIRCULARS DE PVC CORRUGAT TIPUS TEULA/POLIETILÈ

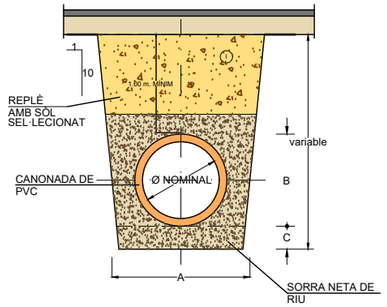

ⒾNOTA.- REPLE DE RASES AMB MATERIAL PORGAT SENSE PEDRES SUPERIORS A 8 cm. COMPACTAT AL 95% P.M.

SECCIÓ NOMINAL TUB Ø TIPUS (cm.)	DIMENSIONS (en cm.)			Ⓢ m^3/ml
	A	B	C	
Ø 20	60	27	10	0,077
Ø 30	70	38	10	0,102
Ø 40	80	49	15	0,127
Ø 50	90	60	15	0,153
Ø 60	100	71	15	0,179
Ø70	110	82	15	0,207
Ø80	120	92	15	0.25

ENTRONCAMENT A COL.LECTOR MITJANÇANT PEÇA ESPECIAL EN " T "

Canonada col.lector : PVC color teula
Canonada connexió : PVC color teula
Te d ' unió : PVC color teula
Unions : junta elàstica

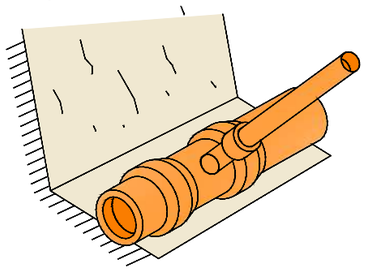

ENTRONCAMENT A COL.LECTOR MITJANÇANT PEÇA ESPECIAL EN PINÇA

Canonada col.lector : PVC color teula
Canonada connexió : PVC color teula
Trepant col.lector : mitjançant broca de gran diàmetre
Peça entroncament : PVC color teula, encolada al col.lector
Unió a connexió : junta elàstica

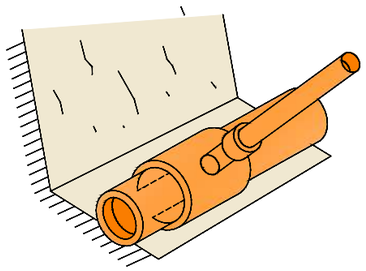

DETALL ESCOMESES AMB ENTRONCAMENT AMB ARQUETA CEGA

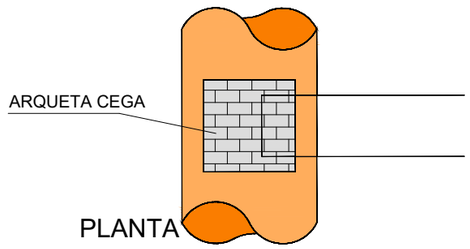

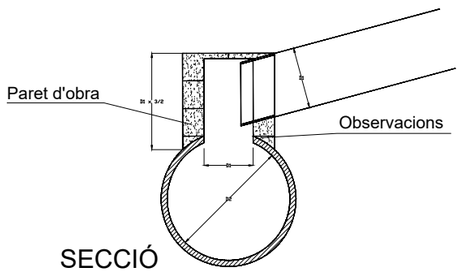

PROMOTOR:			CONSULTOR:	L'AUTOR DEL PROJECTE:	ESCALES:		
AJUNTAMENT DE TORRENT D'EMPORDÀ	TORRENT NOVEMBRE 2021	**PROJECTE D'URBANITZACIÓ DE LA PLAÇA DE L'AJUNTAMENT DE TORRENT I COBERTURA DE LA RIERA.**	TECPLAN Enginyeria i urbanisme	XAVIER FRIGOLA MERCADER E.C.C. i P. - NÚM. COL: 19.014	VÀRIES	DRENATGE I CLAVEGUERAM DETALLS DRENATGE I CLAVEGUERAM - I	8B 1 DE 3

EMBORNAL TIPUS BARCELONA MODEL M-3B DE FÁBREGAS AMB REIXA I MARC ABATIBLE AMB MARC SOLAPABLE

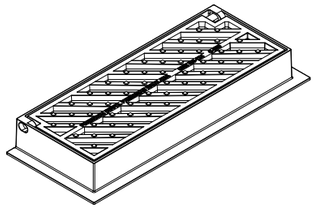

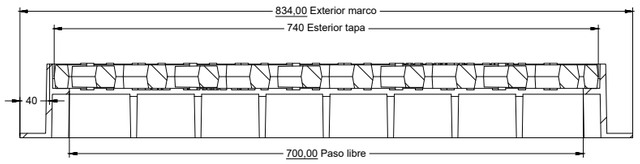

CORTE A-A
1:5

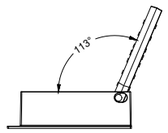

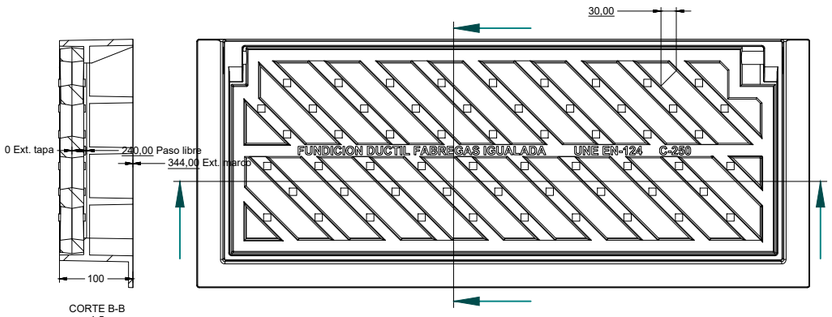

CORTE B-B
1:5

Material: Fundicion ductil GGG40
Peso: 41,029 kg
Acabado: Pintado negro
Norma: EN-124
Clase: C-250
Superficie de absorción: 899.71 cm^2

Características especiales:
La reja es reversible para facilitar la absorción del agua según el sentido de la pendiente.

CANAL DE DRENATGE ACO SPORT N200 H260 DE FORMIGÓ POLÍMER D'ACO O EQUIVALENT

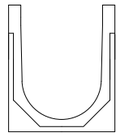

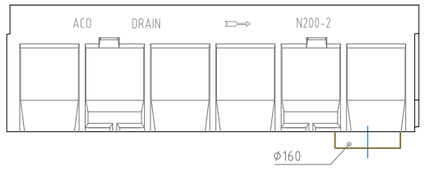

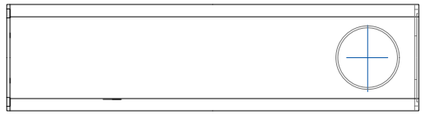

Dimensions-1

Model: N 200
Longitud (mm): 1000
Ample ext. (mm): 260
Alçada ext. (mm): 310
Pes (kg): 41,5
Classe de càrrega: C250
Capacitat hidràulica (l/s): 36,8
Secció interior (cm²): 510
Premarca: DN/OD 160
Sistema de fixació: clavilla cargolada

EMBORNAL SENSE VORADA
E = 1/20

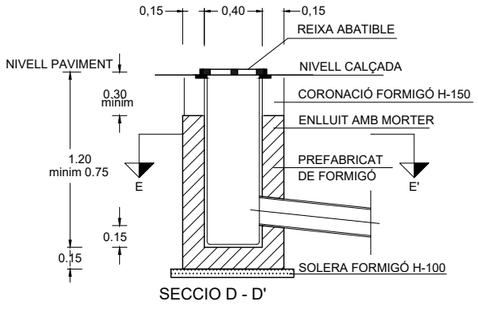

SECCIO D - D'

EMBORNAL AMB VORADA TAULÓ GRANÍTICA
E = 1/20

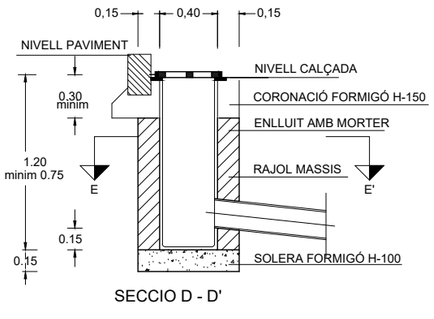

SECCIO D - D'

EMBORNAL SENZILL
E = 1/20

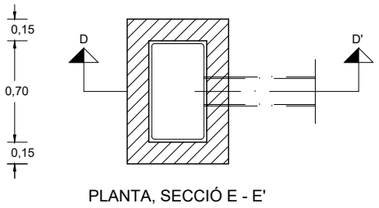

PLANTA, SECCIÓ E - E'

EMBORNAL DOBLE
E = 1/20

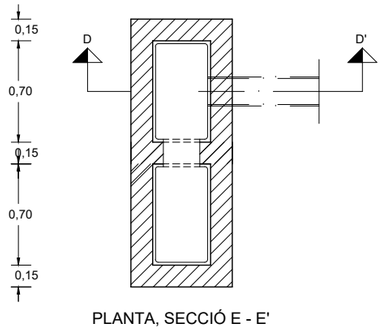

PLANTA, SECCIÓ E - E'

REIXA D'ACER GALVANITZAT TIPUS ACO N200 O EQUIVALENT

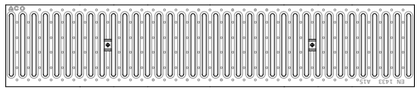

Abs. Reja (cm²/m): 544,3
Altura (mm): ---
Long (mm): 1000
Clase de carga: A15
Reja: pasarela acero galvanizado C/clavija atornillada
Peso (kg): 3,3
Ancho (mm): 200

PROMOTOR: AJUNTAMENT DE TORRENT D'EMPORDÀ	TORRENT NOVEMBRE 2021	**PROJECTE D'URBANITZACIÓ DE LA PLAÇA DE L'AJUNTAMENT DE TORRENT I COBERTURA DE LA RIERA.**	CONSULTOR: TECPLAN Enginyeria i urbanisme	L'AUTOR DEL PROJECTE: XAVIER FRIGOLA MERCADER E.C.C. i P. - NÚM. COL: 19.014	ESCALES: VÀRIES	DRENATGE I CLAVEGUERAM DETALLS DRENATGE I CLAVEGUERAM - II	8B 2 DE 3

POU SORRER PLA DE 90x50 cm.

E: 1/30

SECCIÓ A-A'

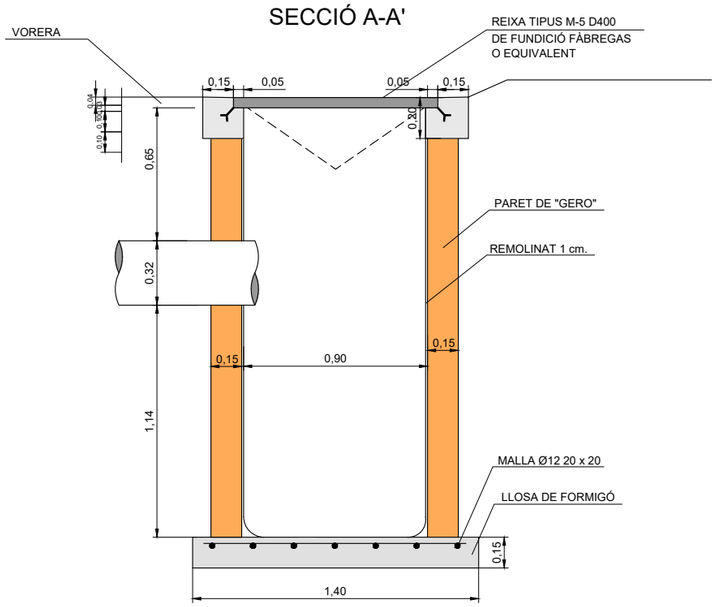

SECCIÓ B-B'

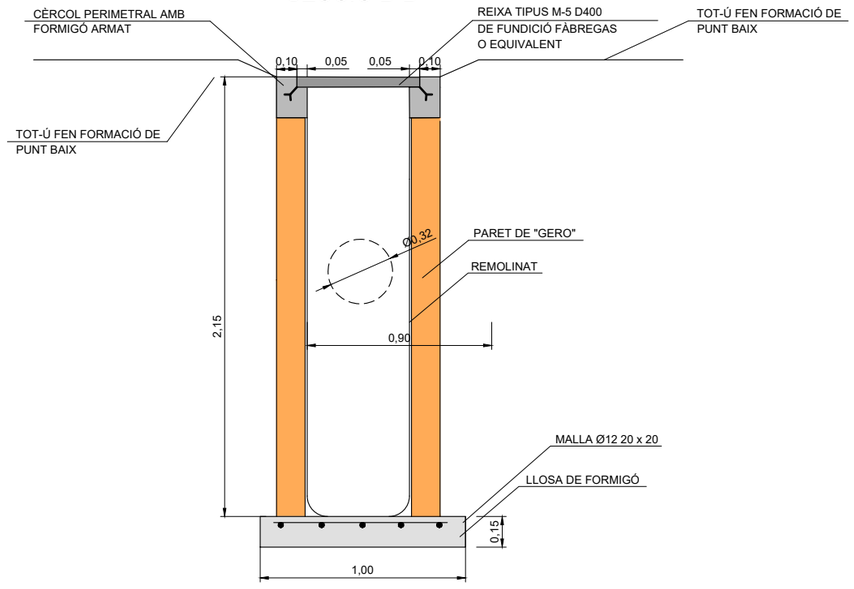

PLANTA

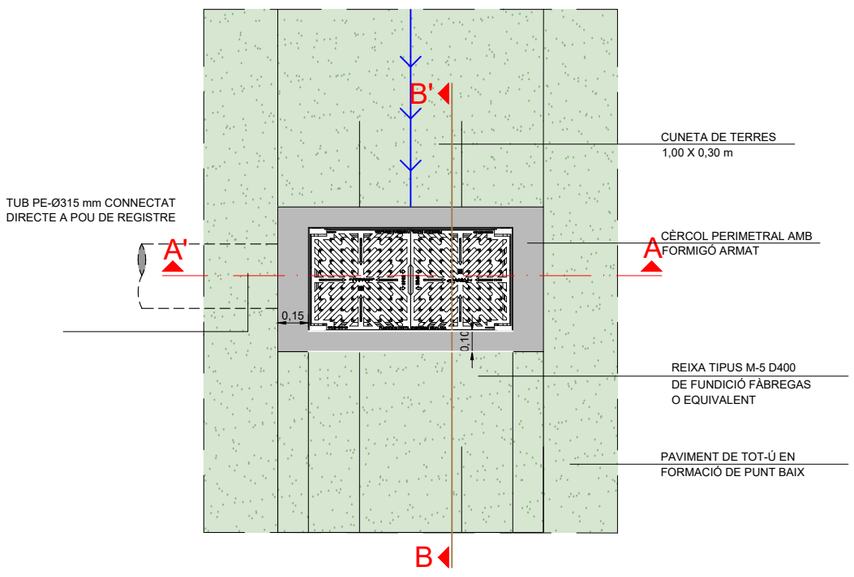

PROMOTOR: AJUNTAMENT DE TORRENT D'EMPORDÀ	TORRENT NOVEMBRE 2021	**PROJECTE D'URBANITZACIÓ DE LA PLAÇA DE L'AJUNTAMENT DE TORRENT I COBERTURA DE LA RIERA.**	CONSULTOR: TECPLAN Enginyeria i urbanisme	L'AUTOR DEL PROJECTE: XAVIER FRIGOLA MERCADER E.C.C. I P. - NÚM. COL: 19.014	ESCALES:	DRENATGE I CLAVEGUERAM DETALLS DRENATGE I CLAVEGUERAM - III	8B 3 DE 3

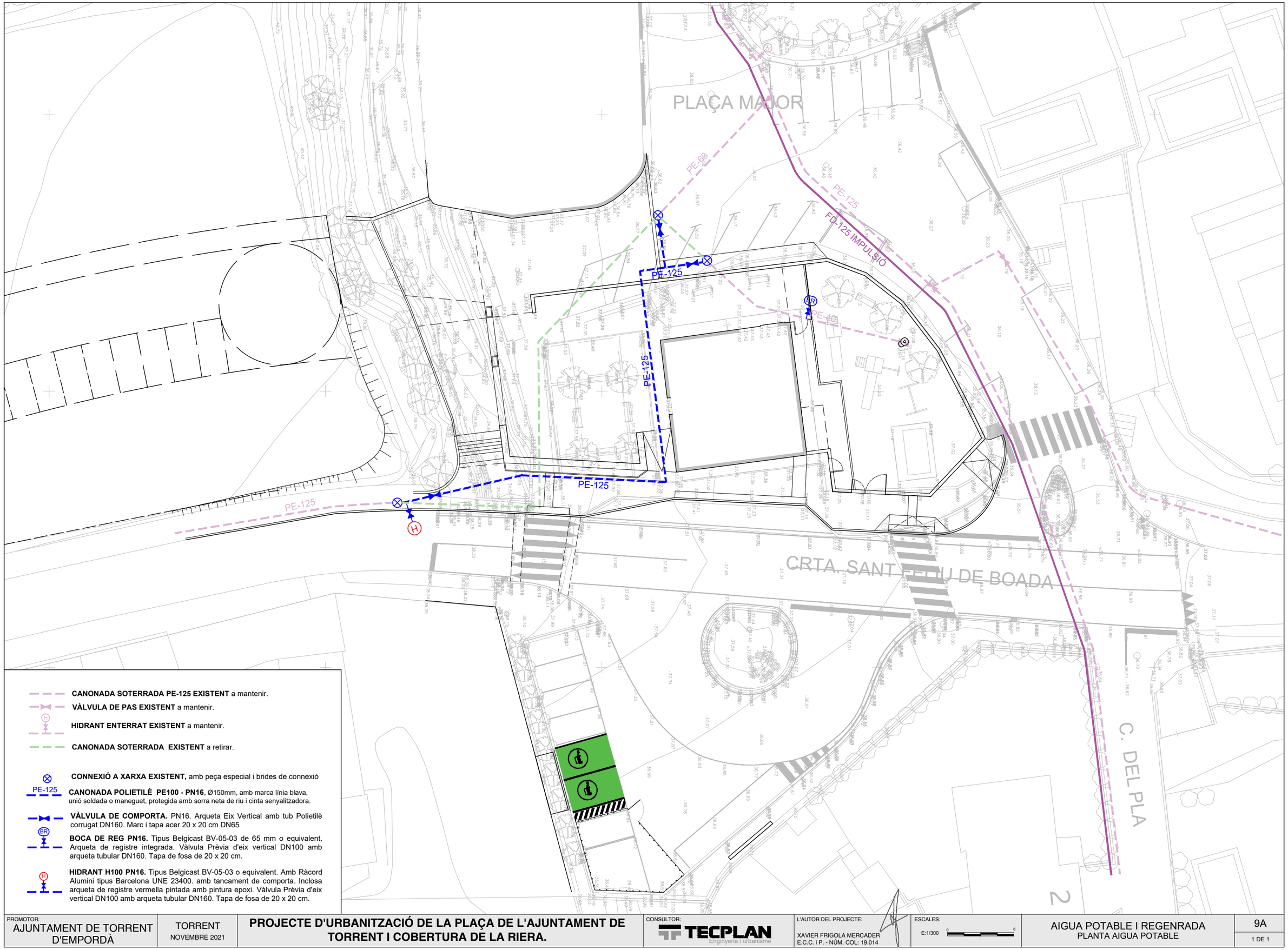

CANONADA SOTERRADA PE-125 EXISTENT a mantenir.

VÀLVULA DE PAS EXISTENT a mantenir.

HIDRANT ENTERRAT EXISTENT a mantenir.

CANONADA SOTERRADA EXISTENT a retirar.

CONNEXIÓ A XARXA EXISTENT, amb peça especial i brides de connexió

PE-125 **CANONADA POLIETILÈ PE100 - PN16**, Ø150mm, amb marca línia blava, unió soldada o maneguet, protegida amb sorra neta de riu i cinta senyalitzadora.

VÀLVULA DE COMPORTA. PN16. Arqueta Eix Vertical amb tub Polietilè corrugat DN160. Marc i tapa acer 20 x 20 cm DN65

BOCA DE REG PN16. Tipus Belgicast BV-05-03 de 65 mm o equivalent. Arqueta de registre integrada. Vàlvula Prèvia d'eix vertical DN100 amb arqueta tubular DN160. Tapa de fosa de 20 x 20 cm.

HIDRANT H100 PN16. Tipus Belgicast BV-05-03 o equivalent. Amb Ràcord Alumini tipus Barcelona UNE 23400. amb tancament de comporta. Inclosa arqueta de registre vermella pintada amb pintura epoxi. Vàlvula Prèvia d'eix vertical DN100 amb arqueta tubular DN160. Tapa de fosa de 20 x 20 cm.

PROMOTOR: AJUNTAMENT DE TORRENT D'EMPORDÀ	TORRENT NOVEMBRE 2021	**PROJECTE D'URBANITZACIÓ DE LA PLAÇA DE L'AJUNTAMENT DE TORRENT I COBERTURA DE LA RIERA.**	CONSULTOR: TECPLAN Enginyeria i urbanisme	L'AUTOR DEL PROJECTE: XAVIER FRIGOLA MERCADER E.C.C. i P. - NÚM. COL: 19.014	ESCALES: E:1/300 0 6	AIGUA POTABLE I REGENRADA PLANTA AIGUA POTABLE	9A 1 DE 1

RASA PER A CONDUCCIÓ SOTA VIAL

E: 1/20

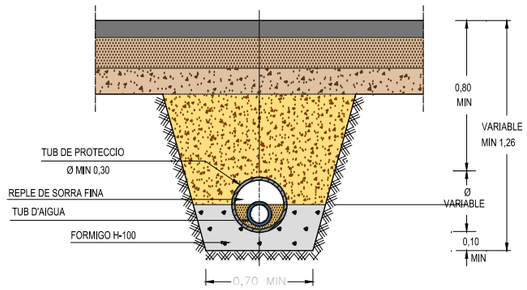

RASA PER A CONDUCCIÓ SOTA VORERA

E:1/40

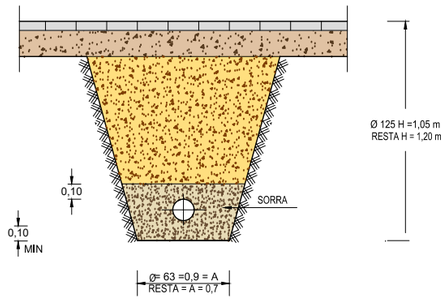

VÀLVULA COMPORTA SOTERRADA

E: 1/20

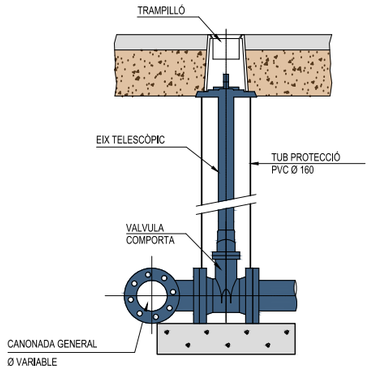

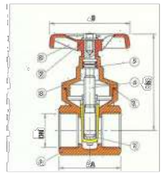

LLEGENDA	
1	Cos
2	Virolla
3	Cos torreta
4	Eix
5	Cos eix
6	Volant de ½", 1¼",
7	Cargol
8	Torreta

NOTA: Cos de llautó (DIN 17660-17672). Tancament de llautó (DIN 17660-17672) C. Nit (ASTM-SAE J 200) Mecanisme llautó (DIN 17660-17672).

Diàmetre nominal DN polzades	A mm	B mm	h mm
½"	40	60	60
¾"	45	60	68
1"	50	60	81
1¼"	62	80	126
2"	67	80	138

NOTA: Aquest tipus de vàlvula no és apte per utilitzar com a vàlvula de registre d'escomesa. Aixeta comporta de pas total.

SECCIÓ A - A'

E: 1/20

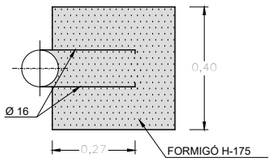

SECCIÓ B - B'

E: 1/20

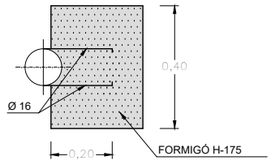

COLZE 90°

E: 1/20

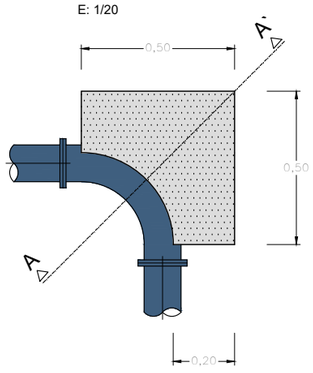

COLZE 45°

E: 1/20

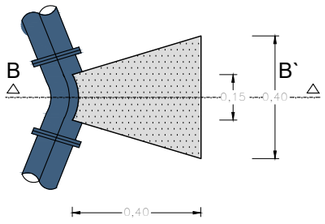

SECCIÓ A - A'

E: 1/20

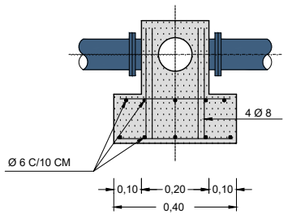

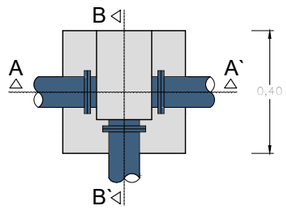

SECCIÓ B - B'

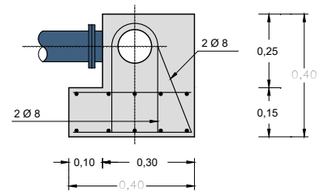

PROMOTOR: AJUNTAMENT DE TORRENT D'EMPORDÀ	TORRENT NOVEMBRE 2021	**PROJECTE D'URBANITZACIÓ DE LA PLAÇA DE L'AJUNTAMENT DE TORRENT I COBERTURA DE LA RIERA.**	CONSULTOR: TECPLAN Enginyeria i Urbanisme	L'AUTOR DEL PROJECTE: XAVIER FRIGOLA MERCADER E.C.C. i P. - NÚM. COL: 19.014	ESCALES: VÀRIES	AIGUA POTABLE I REGENRADA DETALLS AIGUA POTABLE - I	9B 1 DE 2

MALLA DE SENYALITZACIÓ DE CANONADA AIGUA POTABLE

CARACTERÍSTIQUES:

AMPLADA = 40 cm.

ROTLLO = 800 m.

TUB POLIETILÈ (A.D.)

Diàmetre exterior **De** mm	Diàmetre exterior **De** polzades	Diàmetre interior **DI** mm	PRESSIÓ DE TREBALL 1,0 MPa (10 Atm)	
			Espessor mm	Pes Kg./ml
63	2"	55,4	3,8	0,72
75	2½"	66,0	4,5	1,01
90	3"	79,2	5,4	1,45
110	4"	96,8	6,6	2,18
125	4½"	110,2	7,4	2,76
160	6"	141,0	9,5	4,51
200	8"	179,2	11,9	7,05

NOTA: Canonada de PE d'alta densitat PE 100 PN10 apta per a us alimentari, i fabricada segons norma UNE EN 12201.

PROMOTOR: AJUNTAMENT DE TORRENT D'EMPORDÀ	TORRENT NOVEMBRE 2021	**PROJECTE D'URBANITZACIÓ DE LA PLAÇA DE L'AJUNTAMENT DE TORRENT I COBERTURA DE LA RIERA.**	CONSULTOR: TECPLAN Enginyeria i urbanisme	L'AUTOR DEL PROJECTE: XAVIER FRIGOLA MERCADER E.C.C. i P. - NÚM. COL: 19.014	ESCALES: VÀRIES	AIGUA POTABLE I REGENRADA DETALLS AIGUA POTABLE - II	9B 2 DE 2

PLAÇA MAJOR

CRTA. SANT FELIU DE BOADA

C. DEL PLA

NOVA UBICACIÓ CDU DINS DE NOU MUR DE FORMIGÓ

ARMARI EXISTENT a desplaçar

CPM EXISTENT A MANTENIR

ARMARI EXISTENT

NOU SUBMINISTRE DE 50KW per punt de recàrrega de vehicles elèctrics

CS + CGP + TMF 10 instal·lats en armari integrat

INSTAL·LACIÓ D'UNA ESTACIÓ DE RECÀRREGA RÀPIDA (EDRR)

LÍNIA SOTERRADA EXISTENT a mantenir

CAIXA DE DISTRIBUCIÓ URBANA (CDU)

CONNEXIÓ AMB LÍNIA SOTERRADA EXISTENT MITJANÇANT EMPALMAMENT.

ADEQÜACIÓ, RECONNEXIÓ ESCOMESA EXISTENT.

CAIXA DE SECCIONAMENT (CS) i CAIXA GENERAL DE PROTECCIÓ (CGP)

DESVIAMENT DE LÍNIA SOTERRADA EXISTENT.

LÍNIA SOTERRADA BT AL-3X240+150 mm2 0.6/1.0 kV. Sorra i Placa Protecció. Cinta Senyalització

PROTECCIÓ CREUAMENT amb tub corrugat Ø160. Num Tubs = Num. Línies + 1. Formigó i placa de protecció. Cinta senyalitzadora.

LÍNIA SOTERRADA BT TUB EN SEC en zona de calçada. Protecció canalització amb tub corrugat PEØ160mm. Tubs=Núm Línies + 1. Sorra i placa de protecció. Cinta senyalització.

NOU PASSATUB CORRUGAT PEØ160mm. Sorra i placa de protecció. Cinta senyalitzadora.

PROMOTOR: AJUNTAMENT DE TORRENT D'EMPORDÀ	TORRENT NOVEMBRE 2021	**PROJECTE D'URBANITZACIÓ DE LA PLAÇA DE L'AJUNTAMENT DE TORRENT I COBERTURA DE LA RIERA.**	CONSULTOR: TECPLAN Enginyeria i urbanisme	L'AUTOR DEL PROJECTE: XAVIER FRIGOLA MERCADER E.C.C. i P. - NÚM. COL: 19.014	ESCALES: E:1/300	XARXA ELÈCTRICA PLANTA XARXA BAIXA TENSIÓ	10A 1 DE 1

PROTECCIÓ RASA MT POC PROFUNDA

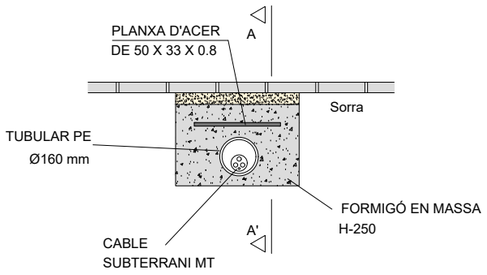

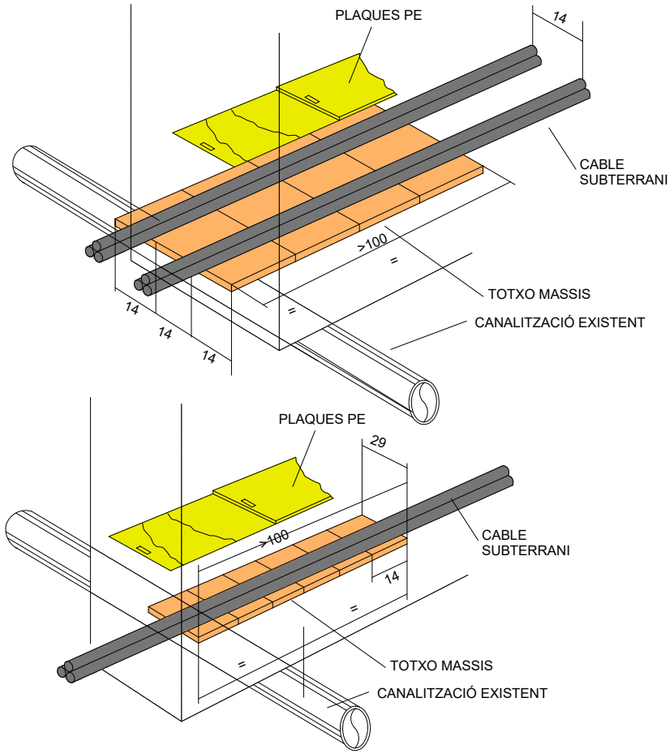

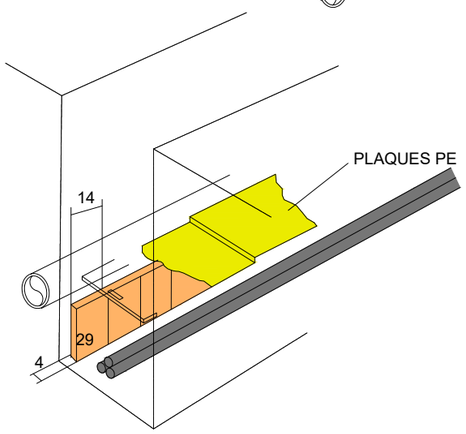

FORMIGÓ EN MASSA

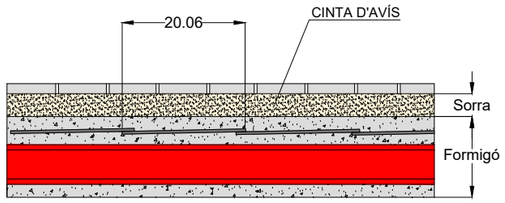

ENCREUAMENT AMB ALTRES SERVEIS: PROTECCIÓ 1 CIRCUIT MT

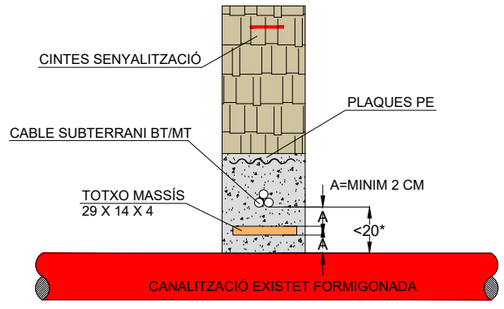

* PER A DISTÀNCIES SUPERIORS A 20 CM NO ES PRECISA PROTECCIÓ INTERMITJA
EN CAS DE CONNEXIO DE SERVEI LA DISTÀNCIA SERÀ DE 30 CM EN LLOC DE 20 CM
QUAN LA LÍNIA PASSI PER SOTA
LA CANALITZACIÓ ES SEGUIRÀ EL MATEIX CRITERI

PARAL·LISME GAS: PROTECCIÓ 2 CIRCUIT MT

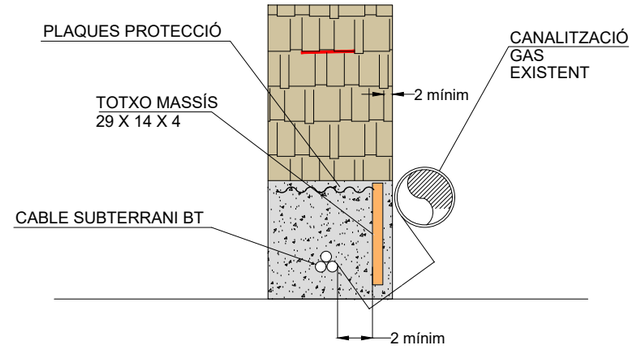

ENCREUAMENT AMB ALTRES SERVEIS: PROTECCIÓ 2 CIRCUIT MT

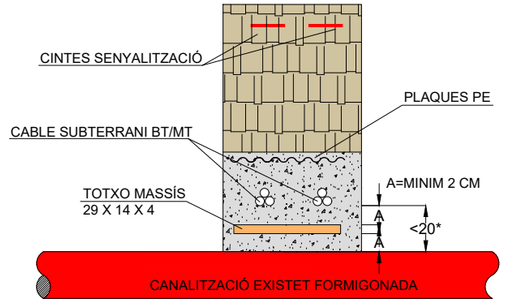

* PER A DISTÀNCIES SUPERIORS A 20 CM NO ES PRECISA PROTECCIÓ INTERMITJA
EN CAS DE CONNEXIO DE SERVEI LA DISTÀNCIA SERÀ DE 30 CM EN LLOC DE 20 CM
QUAN LA LÍNIA PASSI PER SOTA
LA CANALITZACIÓ ES SEGUIRÀ EL MATEIX CRITERI

ARMARI DE DISTRIBUCIÓ ENCASTAT A LA PARET

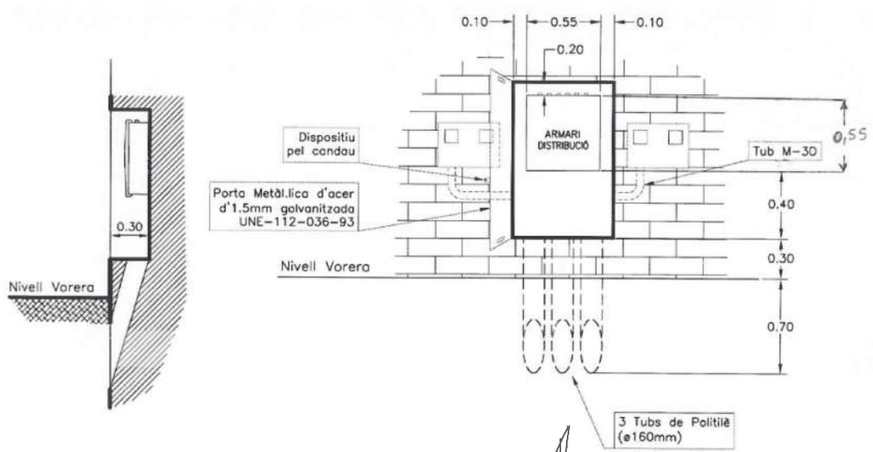

PROMOTOR: AJUNTAMENT DE TORRENT D'EMPORDÀ	TORRENT NOVEMBRE 2021	**PROJECTE D'URBANITZACIÓ DE LA PLAÇA DE L'AJUNTAMENT DE TORRENT I COBERTURA DE LA RIERA.**	CONSULTOR: TECPLAN Enginyeria i Urbanisme	L'AUTOR DEL PROJECTE: XAVIER FRIGOLA MERCADER E.C.C. I P. - NÚM. COL: 19.014	ESCALES: VÀRIES	XARXA ELÈCTRICA DETALLS BAIXA TENSIÓ - I	10B 1 DE 4

Figura 1. Resum de rases BT d'1 circuit

1 CIRCUIT EN VORERA

(EN VORERA)

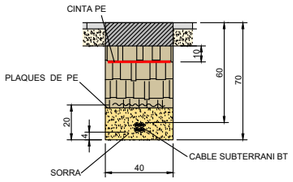

(EN VORERA TUB SEC)

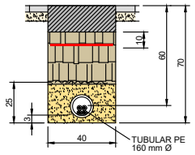

(EN VORERA TUB FORMIGONAT)

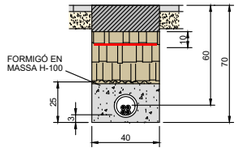

1 CIRCUIT EN TERRA

(EN TERRA)

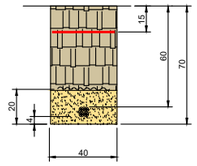

(EN TERRA TUB SEC)

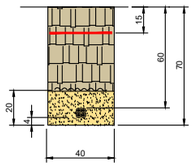

(EN TERRA TUB FORMIGONAT)

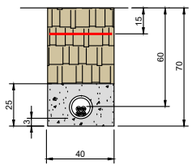

1 CIRCUIT EN CALÇADA

(EN CALÇADA)

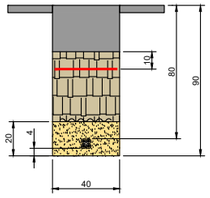

NOTA: A UTILITZAR EN RASA PARAL·LELA A VORERA

(EN CALÇADA TUB FORMIGONAT)

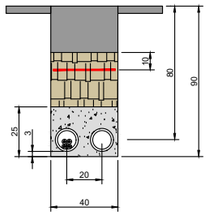

DIMENSIONS EN cm

Figura 2. Resum de rases BT de2 circuits

2 CIRCUITS EN VORERA

(EN VORERA)

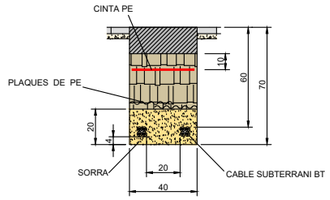

(EN VORERA TUB SEC)

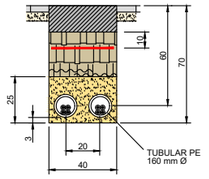

(EN VORERA TUB FORMIGONAT)

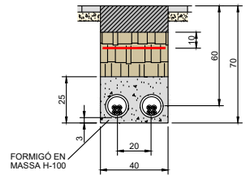

2 CIRCUITS EN TERRA

(EN TERRA)

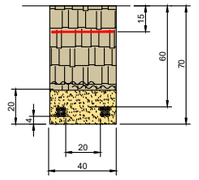

(EN TERRA TUB SEC)

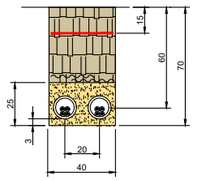

(EN TERRA TUB FORMIGONAT)

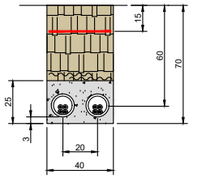

2 CIRCUITS EN CALÇADA

(EN CALÇADA)

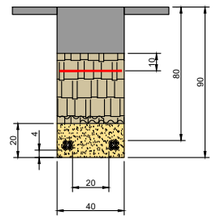

NOTA: A UTILITZAR EN RASA PARAL·LELA A LA VORERA

(EN CALÇADA TUB FORMIGONAT)

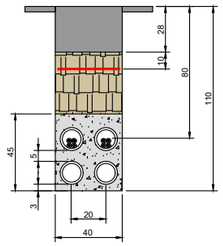

DIMENSIONS EN cm

Figura 3. Resum de rases mixtes de BT / MT

EN VORERA O TERRA

RASES MIXTES BT/MT

(PROTECCIÓ SORRA)

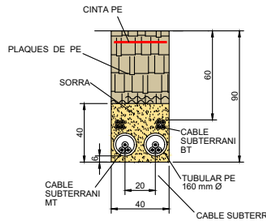

(PROTECCIÓ TUB SEC)

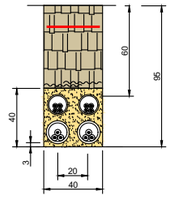

(PROTECCIÓ TUB FORMIGONAT)

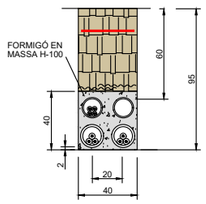

NOTA: A UTILITZAR QUAN S'INSTALIN SIMULTÀNIAMENT 1 Ó 2 CIRCUITS DE MT AMB 1 Ó 2 CIRCUITS DE BT.
VEURE PROCEDIMENT DMH00100.DOC APARTAT 2.6

EN CALÇADA

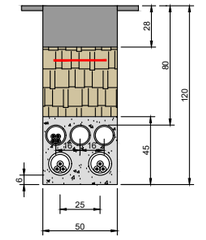

NOTA: A UTILITZAR QUAN S'INSTALIN SIMULTÀNIAMENT 1 Ó 2 CIRCUITS DE MT FINS 3 CIRCUITS DE BT.
VEURE PROCEDIMENT DMH00100.DOC APARTAT 2.6

SUPLEMENT 1 CIRCUIT BT

(PROTECCIÓ SORRA)

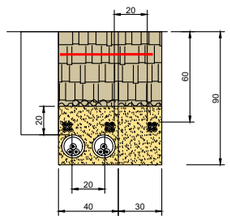

(PROTECCIÓ TUB SEC)

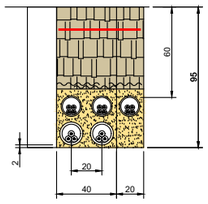

(PROTECCIÓ TUB FORMIGONAT)

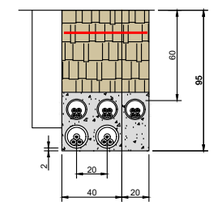

NOTA: A UTILITZAR QUAN S'INSTALIN SIMULTÀNIAMENT 1 Ó 2 CIRCUITS DE MT AMB MÉS DE 2 CIRCUITS DE BT.
VEURE PROCEDIMENT DMH00100.DOC APARTAT 2.6

DIMENSIONS EN cm

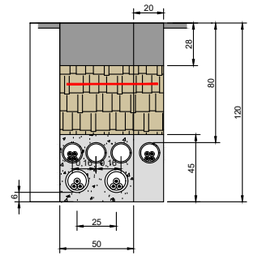

NOTA: A UTILITZAR QUAN S'INSTALIN SIMULTÀNIAMENT 1 Ó 2 CIRCUITS DE MT AMB MÉS DE 3 CIRCUITS DE BT.
VEURE PROCEDIMENT DMH00100.DOC APARTAT 2.6

PROMOTOR: AJUNTAMENT DE TORRENT D'EMPORDÀ	TORRENT NOVEMBRE 2021	**PROJECTE D'URBANITZACIÓ DE LA PLAÇA DE L'AJUNTAMENT DE TORRENT I COBERTURA DE LA RIERA.**	CONSULTOR: TECPLAN Enginyeria i Urbanisme	L'AUTOR DEL PROJECTE: XAVIER FRIGOLA MERCADER E.C.C. i P. - NÚM. COL: 19.014	ESCALES: VÀRIES	XARXA ELÈCTRICA DETALLS BAIXA TENSIÓ - II	10B 2 DE 4

DETALL ARMARI CENTRALITZACIÓ DE COMPTADORS

ESCALA:1/40

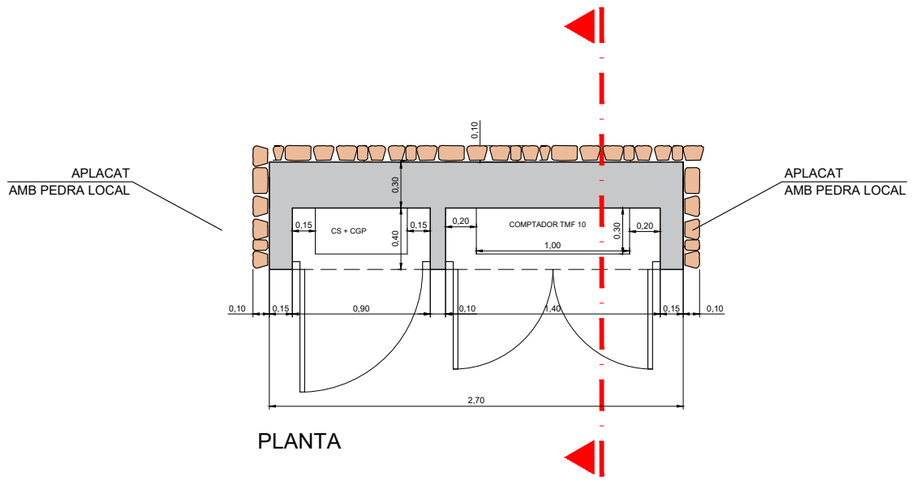

PLANTA

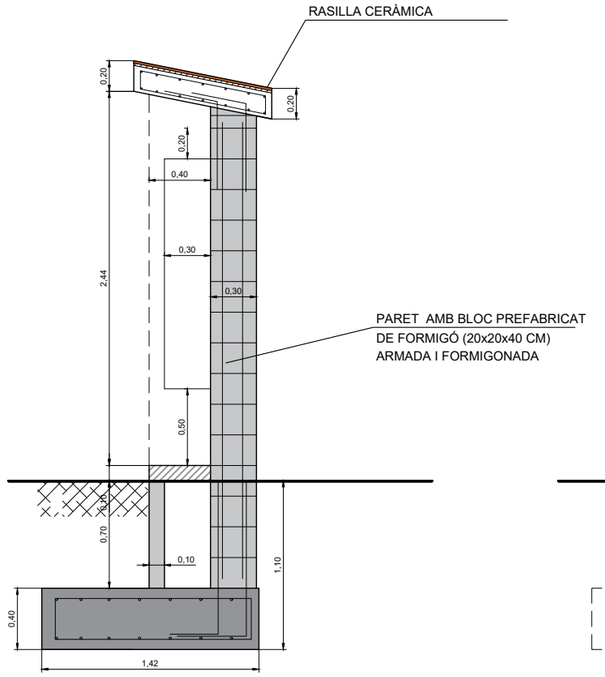

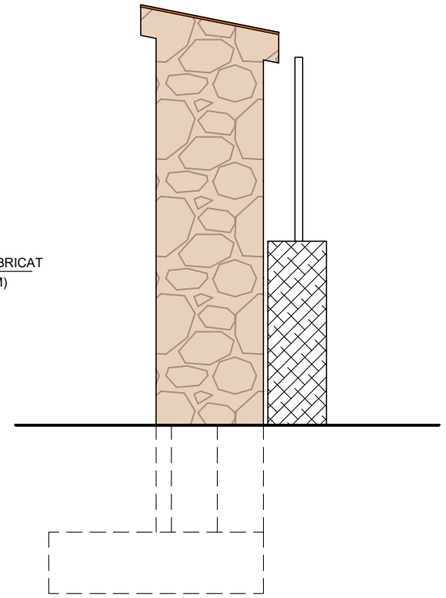

ALÇAT LATERAL

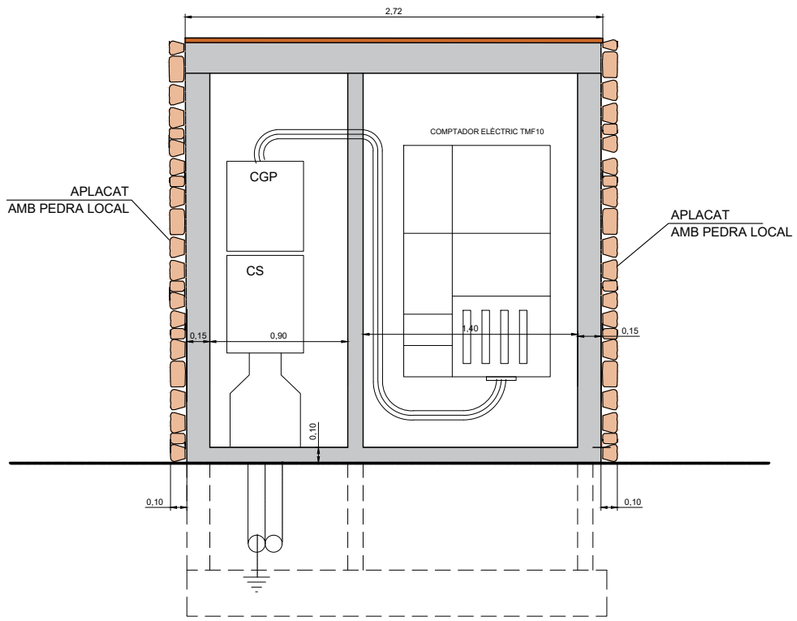

SECCIÓ FRONTAL

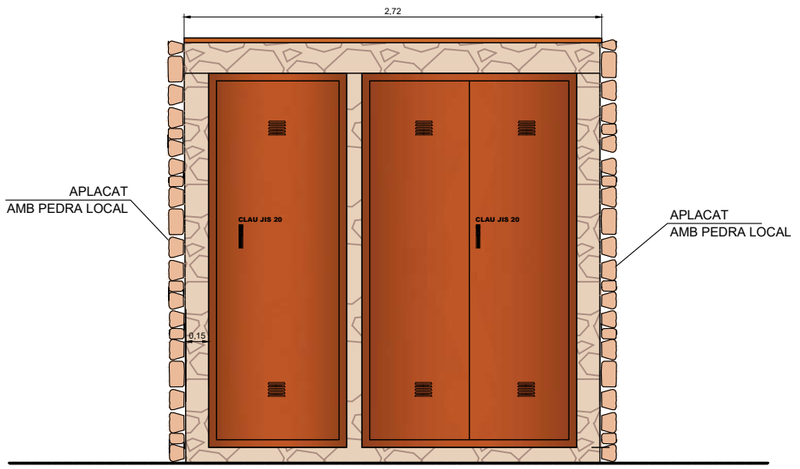

Les portes seran d'acer galbanitzat acabat lacat color marro òxid (RAL 708 corten)
Amb ventilació superior i inferior i amb pany Jis s/ companyia.

ALÇAT FRONTAL

PROMOTOR: AJUNTAMENT DE TORRENT D'EMPORDÀ	TORRENT NOVEMBRE 2021	**PROJECTE D'URBANITZACIÓ DE LA PLAÇA DE L'AJUNTAMENT DE TORRENT I COBERTURA DE LA RIERA.**	CONSULTOR: TECPLAN Enginyeria i Urbanisme	L'AUTOR DEL PROJECTE: XAVIER FRIGOLA MERCADER E.C.C. i P. - NÚM. COL: 19.014	ESCALES: VÀRIES	XARXA ELÈCTRICA DETALLS BAIXA TENSIÓ - III	10B 3 DE 4

DETALL CARACTERÍSTIQUES DE L'EDRR

Estació de regàrrega ràpida per a vehicles elèctrics

ESCALA:1/30

	INGEREV® RAPID 50 Trio / Duo / One
Valores de entrada en AC (para salida en DC)	
Tensión	3 ph. + N + PE; 400 Vac ±15%
Frecuencia	50 Hz
Corriente nominal	77 A
Potencia nominal	53 kVA
Eficiencia	>94%
Factor de potencia	>0,98
Valores de entrada en AC (para salida en AC)	
Tensión	3 ph. + N + PE; 400 Vac ±15%
Frecuencia	50 Hz
Corriente nominal	63 A
Potencia nominal	43,5 kVA
Conectores de salida	Modo 3 AC tipo 2
Valores de salida (DC)	
Rango de tensión	50 - 500 V
Corriente máxima	125 A
Potencia máxima	50 kW
Conectores	CCS Tipo 2 / CHAdeMO[1]
Normativa y Seguridad	
Normativas estándar	IEC 61851-1, IEC 61851-23, IEC 61851-24, CHAdeMO 1.1, DIN 70121, ISO 15118, IEC 61000
Sobrecorriente	Cortacircuitos en las dos entradas de AC
Contactos indirectos	Dispositivo de corriente residual (RCD) Entrada en AC (salida en DC) 300 mA tipo A Entrada en AC (salida en AC) 30 mA tipo A (tipo B opcional)[2]
Sobretensiones	Descargadores de sobretensión de protección tipo II
Funciones / Accesorios	
Comunicación	Ethernet, GPRS-3G[2], Wi-Fi[3]
Protocolo de comunicación	OCPP (versión estándar y customizada)
HMI	Pantalla táctil de 7" TFT , RFID (MIFARE Clásico 1K&4K, MIFARE DESFire EV1, NFC[2])
Información general	
Sistema de refrigeración	Ventilación forzada
Consumo en modo stand-by	<100 W
Longitud de cable	>4,2 m
Temperatura de funcionamiento	de -25 °C a + 60 °C
Humedad	0 - 95% - sin condensación
Peso	620 kg
Dimensiones	785 x 700 x 1.900 mm
Estructura y carcasa	Chapa de acero galvanizado. RAL 9003
Grado de protección ambiental	IP55 / IK10 (display y rejillas de ventilación IK08)
Marcado	CE
Altitud máxima de funcionamiento	Hasta 2.000 m

Notas: [1] Solo para los modelos TRIO y DUO [2] Solo para el modelo TRIO [3] Opcional.

PLAÇA MAJOR

CRTA. SANT FELIU DE BOADA

C. DEL PLA

AJUSTAR TAPA ARQUETA
NOVA RASANT

CONNEXIÓ A XARXA SOTERRADA
EXISTENT

PREVISIÓ FUTURES CONNEXIONS

AJUSTAR TAPA ARQUETA
NOVA RASANT

CONNEXIÓ A XARXA SOTERRADA
EXISTENT

AJUSTAR TAPA ARQUETA
NOVA RASANT

CONNEXIÓ FIBRA ÒPTICA
CÀMERA DE VIGILÀNCIA

ARQ H
ARQ DM
2c PVC
3c PVC Ø110
1c PVC
2c PVC Ø110
4c PVC Ø63mm
2c PVC Ø63mm

ARQUETA TELEFÒNICA existent (ajustar tapa d'arqueta a nova rasant).

CANALITZACIÓ TELEFÒNICA existent a mantenir.

CONNEXIÓ A XARXA SOTERRADA EXISTENT.

2PVC 63 — **NOVA CANALITZACIÓ TELEFÒNICA** VARIS CONDUCTES PVC DN-63 mm. Corbes radi 1 m. Separadors. Formigonat rasa 45 cm, fil guia, mandrilat i cinta senyalitzadora.

NOVA ARQUETA TIPUS "MF" de 30X30X60 cm prefabricada, ferratges i tapa formigó tipus "M" 41,5x41,5 cm tipus UNE EN124-B-125 (vorera).

ARQUETA TIPUS "DMF" de 86X43.5X100 cm prefabricada amb ferratges i tapa doble formigó tipus "DM" "Telefónica" 30.6x104 cm UNE EN124-B-125 (vorera)

PROMOTOR: AJUNTAMENT DE TORRENT D'EMPORDÀ	TORRENT NOVEMBRE 2021	**PROJECTE D'URBANITZACIÓ DE LA PLAÇA DE L'AJUNTAMENT DE TORRENT I COBERTURA DE LA RIERA.**	CONSULTOR: TECPLAN Enginyeria i urbanisme	L'AUTOR DEL PROJECTE: XAVIER FRIGOLA MERCADER E.C.C. i P. - NÚM. COL: 19.014	ESCALES: E:1/300	TELECOMUNICACIONS PLANTA TELEFÒNICA	11A 1 DE 1

DETALLS ARQUETA M

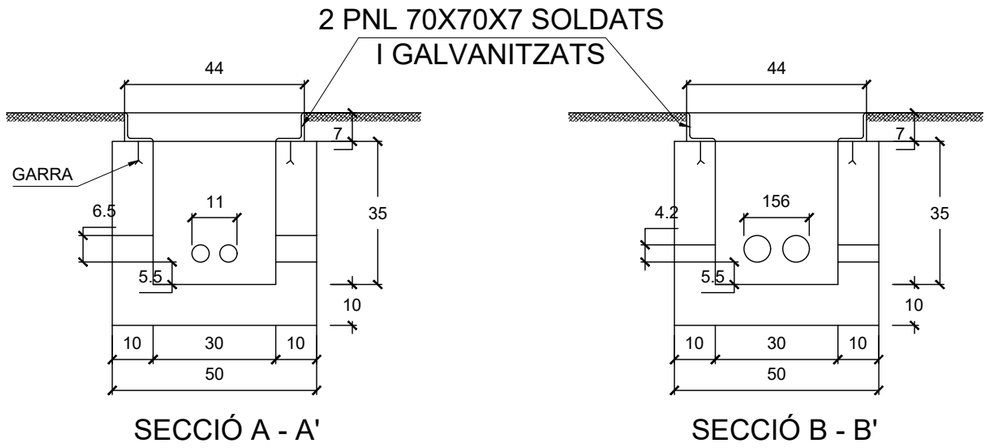

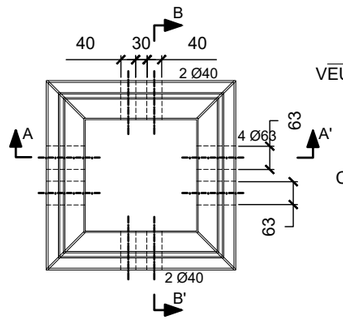

CÈRCOL

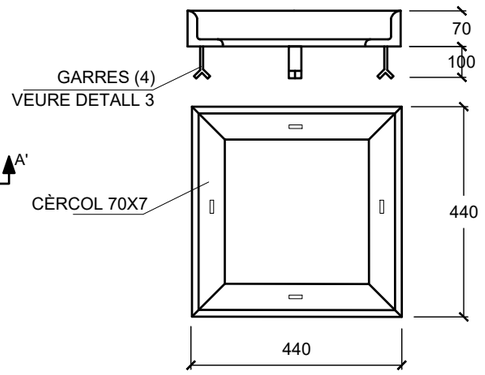

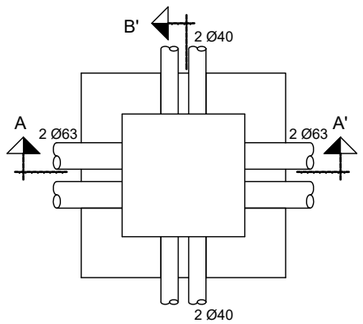

PLANTA

DETALL DE LA NANSA
E: 1/100

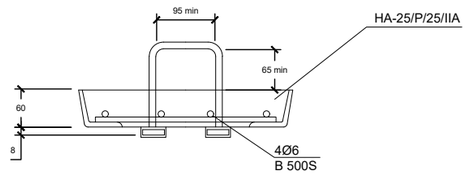

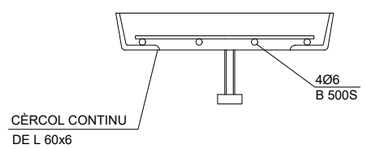

DETALL TAPA TELEFÒNICA DE FORMIGÓ TIPUS "M"
E: 1/20

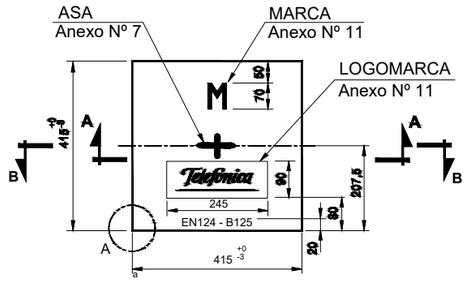

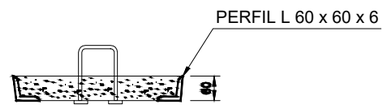

SECCIÓN A - A

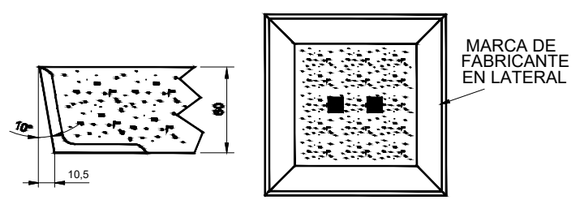

DETALLE A

VISTA INFERIOR DE LA TAPA

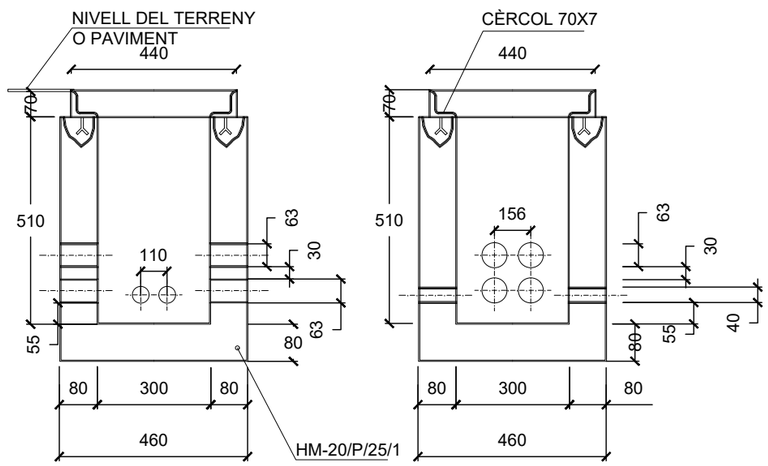

SECCIÓ A-A'

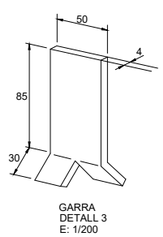

GARRA
DETALL 3
E: 1/200

DIMENSIONS DE LA ARQUETA TIPUS M AMB TAPA DE FORMIGÓ

PROMOTOR: AJUNTAMENT DE TORRENT D'EMPORDÀ	TORRENT NOVEMBRE 2021	**PROJECTE D'URBANITZACIÓ DE LA PLAÇA DE L'AJUNTAMENT DE TORRENT I COBERTURA DE LA RIERA.**	CONSULTOR: TECPLAN Enginyeria i Urbanisme	L'AUTOR DEL PROJECTE: XAVIER FRIGOLA MERCADER E.C.C. i P. - NÚM. COL: 19.014	ESCALES: E. 1/60	TELECOMUNICACIONS DETALLS TELEFÒNICA - I	11B 1 DE 2

SECCIÓ CANALITZACIÓ
2 COND. DE PVC Ø63 mm e=1,2 mm

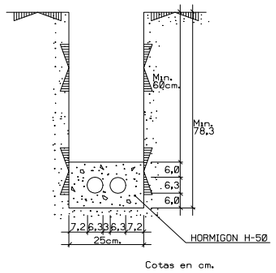

Cotas en cm.

SECCIÓ CANALITZACIÓ
2C Ø63mm + 2C Ø63mm PVC e=1,8mm

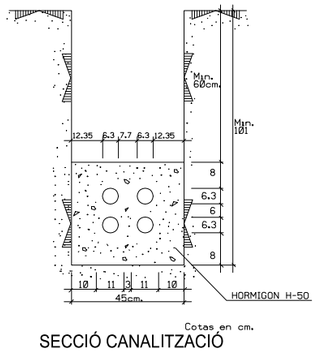

Cotas en cm.

SECCIÓ CANALITZACIÓ
2C Ø110mm + 2C Ø63mm PVC e=1,8mm

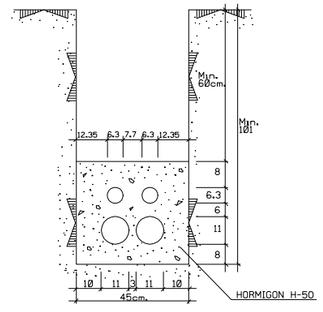

Cotas en cm.

H	a
⩽ 1,25	0,45
1,25 - 1,50	0,50
1,50 - 1,85	0,55
1,85 - 2,50	0,60
2,50 - 2,75	0,65
2,75 - 3,00	0,70
3,00 - 6,00	0,75

AMPLADA MÍNIMA
DE LA RASA

h ⩾ 0,40 EN VORERA

h ⩾ 0,60 EN CALÇADA

h ⩾ 100 EN CTRA. (e= 3,2 mm)

COTES EN METRES

DETALLS ARQUETA DM SENSE PEDESTAL

ARQUETA TIPO DM "IN SITU"

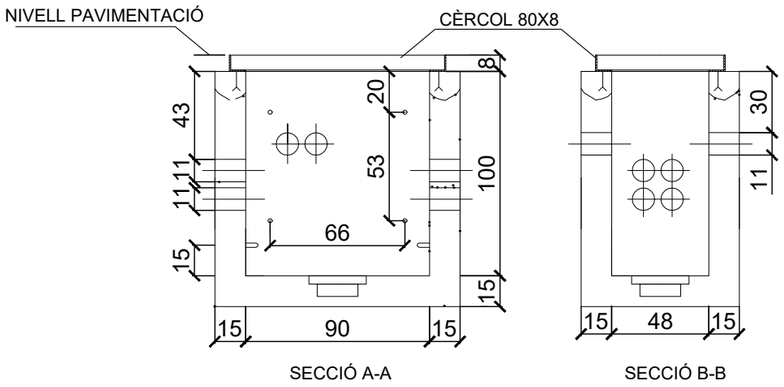

SECCIÓ A-A SECCIÓ B-B

Cotes en mm

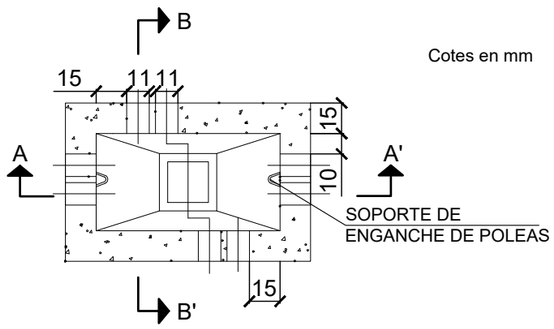

ARQUETA TIPO DM CONSTRUÏDA "IN SITU"

TAPA PREFABRICADA DE HORMIGÓN PARA ARQUETA TIPO DM

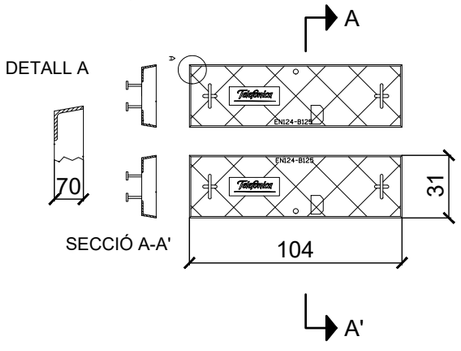

DISPOSICIÓN DE ARMADURAS

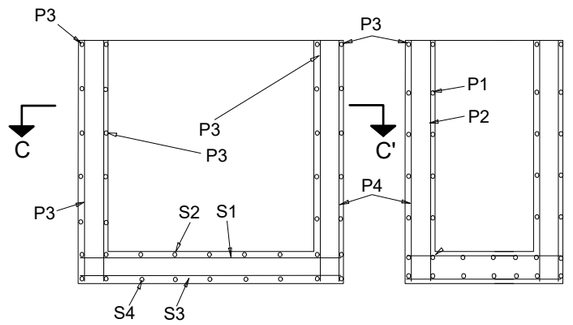

SECCIÓ A-A SECCIÓ B-B

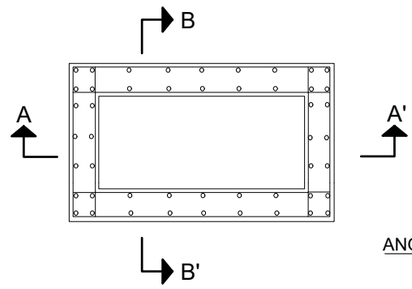

SECCIÓ C-C'

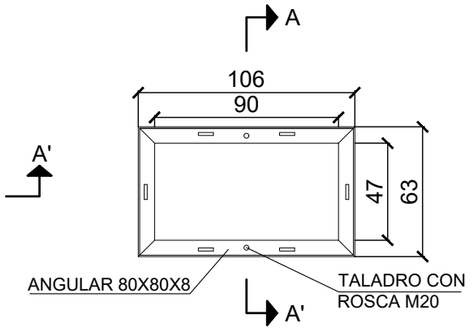

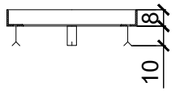

SECCIÓ A-A'

GARRAS (6)
VEURE DETALL 1

NOTA: El número, diàmetre i seccions P1 P2 P3 P4 S1 S2 S3 i S4 per les hipotesis II-N i II-AS s'indica a la taula 1 i 2.
A l'hipòtesis III les parets i solera seràn de formigó en massa (HM)

Tábla1 : Numero y diametro de barras

DENOMINACION SEGUN PLANO ARMADURAS	PAREDES LONGITUDINALES		PAREDES TRANSVERSALES		SOLERA
HIPOTESIS	II-N	II-AS	II-N	II-AS	
P_1	9Ø 8	8Ø12	4Ø8	8Ø8	
P_2	5Ø8	7Ø8	3Ø6	3Ø8	
P_3	5Ø8	5Ø8	4Ø6	4Ø8	
P_4	5Ø8	5Ø8	3Ø6	3Ø8	
S_1					4Ø6
S_2					7Ø6
S_3					4Ø6
S_4					7Ø6

Tabla 2: Secciones de armaduras (en cm2/m lineal)

DENOMINACION SEGUN PLANO ARMADURAS	PAREDES LONGITUDINALES		PAREDES TRANSVERSALES		SOLERA
HIPOTESIS	II-N	II-AS	II-N	[]-AS	
P_1	4,07	7,45	1,94	3,72	
P_2	1,97	3,10	1,73	1,73	
P_3	1,79	2,27	1,73	1,73	
P_4	1,73	2,10	1,73	1,73	
S_1					1,73
S_2					1,73
S_3					1,73
S_4					1,73

PROMOTOR: AJUNTAMENT DE TORRENT D'EMPORDÀ	TORRENT NOVEMBRE 2021	**PROJECTE D'URBANITZACIÓ DE LA PLAÇA DE L'AJUNTAMENT DE TORRENT I COBERTURA DE LA RIERA.**	CONSULTOR: TECPLAN Enginyeria i urbanisme	L'AUTOR DEL PROJECTE: XAVIER FRIGOLA MERCADER E.C.C. i P. - NÚM. COL: 19.014	ESCALES: VARIES	TELECOMUNICACIONS DETALLS TELEFÓNICA - II	11B 2 DE 2

PLAÇA MAJOR

CONNEXIÓ A XARXA SOTERRADA EXISTENT
MITJANÇANT ARQUETA DE REGISTRE

CONNEXIÓ A XARXA SOTERRADA EXISTENT
MITJANÇANT ARQUETA DE REGISTRE

CRTA. SANT PERE DE BOADA

C. DEL PLA

A

B

B

A

A

PUNT DE LLUM EXISTENT a mantenir.

PUNT DE LLUM EXISTENT a retirar.

A **NOU PUNT DE LLUM TIPUS OCHOCENTISTA** 72 AL 185 30 F2MD PMMA S28W col·lumna tipus Ochocentista de 4 metres d'alçada, potència segons estudi lumínic.

B **NOU PUNT DE LLUM TIPUS OCHOCENTISTA** 72 AL 185 30 F5MD PMMA S28W col·lumna tipus Ochocentista de 4 metres d'alçada, potència segons estudi lumínic.

NOVA COLUMNA QUADRADA amb suport en "T" per a instal·lació de nou projector tipus focus LED de 50W. Acabat pintat color marró òxid (Corten RAL 708). Amb sensor de moviment.

ARQUETA DE REGISTRE PREFABRICADA DE 40X40X60 CM amb tapa de fosa de 40x40 cm D250 mm, amb gravat del servei.

ARQUETA DE REGISTRE PREFABRICADA DE 40X40X60 CM amb tapa de fosa de 40x40 cm D400 mm, amb gravat del servei.

4x6 **CANALITZACIÓ D'ENLLUMENAT AMB TUB PE CORRUGAT DE D90 mm**, protegit sorra, cinta senyalitzadora, cable de terra de 35 mm2 i cablejat de coure Tetra polar.

4x6 **CANALITZACIÓ D'ENLLUMENAT AMB TUB PE CORRUGAT DE D90 mm**, protegit amb formigó, cinta senyalitzadora, cable de terra de 35 mm2 i cablejat de coure Tetra polar de diversos diàmetres.

PROMOTOR: AJUNTAMENT DE TORRENT D'EMPORDÀ	TORRENT NOVEMBRE 2021	**PROJECTE D'URBANITZACIÓ DE LA PLAÇA DE L'AJUNTAMENT DE TORRENT I COBERTURA DE LA RIERA.**	CONSULTOR: TECPLAN Enginyeria i Urbanisme	L'AUTOR DEL PROJECTE: XAVIER FRIGOLA MERCADER E.C.C. i P. - NÚM. COL: 19.014	ESCALES: E:1/300	ENLLUMENAT PÚBLIC PLANTA ENLLUMENAT PÚBLIC	12A 1 DE 1

DETALL POSTA A TERRA
E: 1/20

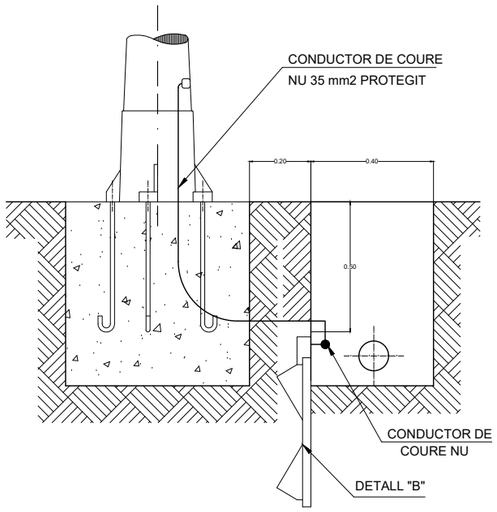

DETALL FONAMENTACIÓ COLUMNES
E: 1/10

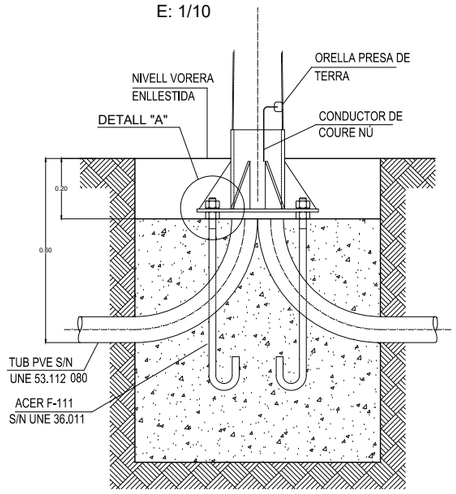

ALÇADA COLUMNA	DIMENSIONS FONAMENTACIÓ
4,00 - 6,00 metres	0,60 x 0,60 x 0,70 metres
7,00 - 8,00 metres	0,70 x 0,70 x 0,90 metres
9,00 - 10,00 metres	0,80 x 0,80 x 1,10 metres
11,00 - 12,00 metres	1,00 x 1,00 x 1,30 metres
12,00 - 14,00 metres	1,20 x 1,20 x 1,50 metres

RASA TIPUS PER ENTUBAR CABLES A ZONA DE VIALS
E: 1/20

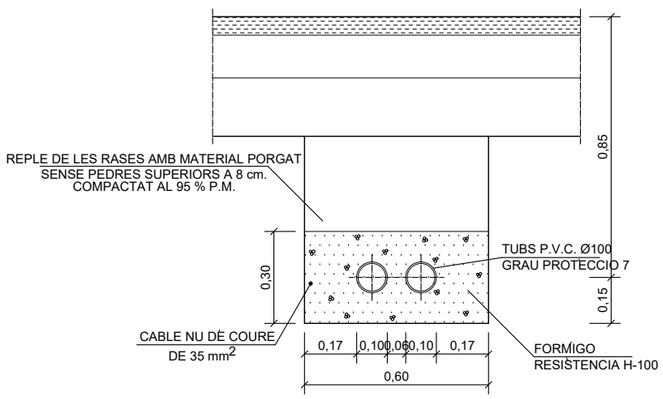

NOTA: ES COL.LOCARÀ UN NOMBRE DE
TUBS IGUAL AL DE CIRCUITS
MES UN DE RESERVA

RASA TIPUS PER ENTUBAR CABLES A ZONA DE VORERES
E: 1/20

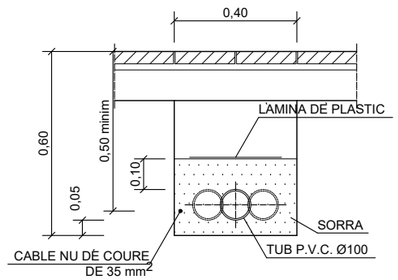

NOTA: ES COL.LOCARÀ UN NOMBRE DE
TUBS IGUAL AL DE CIRCUITS
(UNA SOLA LINIA PER CADA TUB)

TRONETA TIPUS
E: 1:20

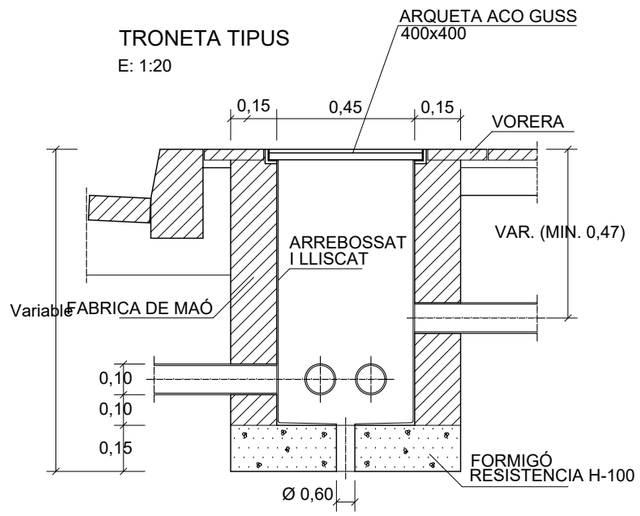

PROMOTOR: AJUNTAMENT DE TORRENT D'EMPORDÀ	TORRENT NOVEMBRE 2021	**PROJECTE D'URBANITZACIÓ DE LA PLAÇA DE L'AJUNTAMENT DE TORRENT I COBERTURA DE LA RIERA.**	CONSULTOR: TECPLAN Enginyeria i urbanisme	L'AUTOR DEL PROJECTE: XAVIER FRIGOLA MERCADER E.C.C. i P. - NÚM. COL: 19.014	ESCALES: VÀRIES	ENLLUMENAT PÚBLIC DETALLS ENLLUMENAT PÚBLIC - I	12B 1 DE 2

DETALL LLUMINÀRIA LINEAL MODEL TIPUS OCHOCENTISTA sobre col·lumna tipus OCHOCENTISTA de SALVI o equivalent amb potència segons estudi lumínic.

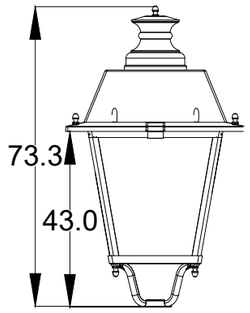

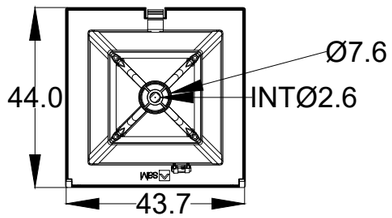

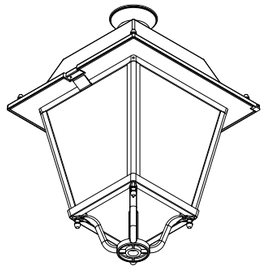

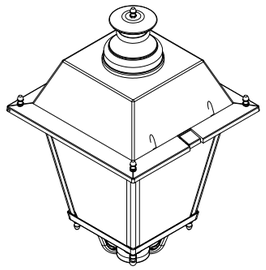

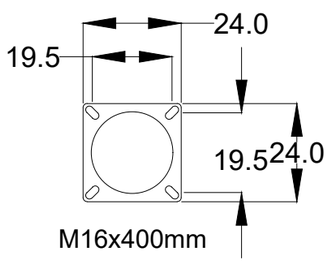

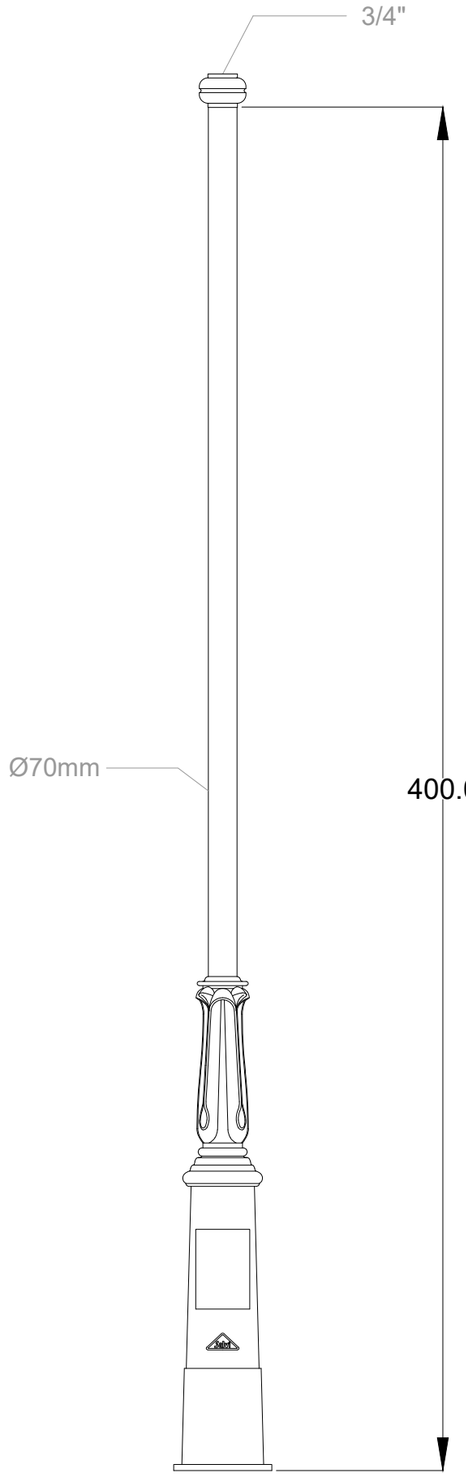

PROMOTOR: AJUNTAMENT DE TORRENT D'EMPORDÀ	TORRENT NOVEMBRE 2021	**PROJECTE D'URBANITZACIÓ DE LA PLAÇA DE L'AJUNTAMENT DE TORRENT I COBERTURA DE LA RIERA.**	CONSULTOR: TECPLAN Enginyeria i urbanisme	L'AUTOR DEL PROJECTE: XAVIER FRIGOLA MERCADER E.C.C. i P. - NÚM. COL: 19.014	ESCALES: VÀRIES	ENLLUMENAT PÚBLIC DETALLS ENLLUMENAT PÚBLIC - II	12B 2 DE 2

PLAÇA MAJOR

CRTA. SANT FELIU DE BOADA

C. DEL PLA

Plantació amb arbustiva
tipus lavandula i teucrium

ARBRAT EXISTENT a mantenir.

NOU ARBRAT tipus Freixe
(Fraxinus angustifolia) - Ø20-25.

PLANTACIÓ D'ARBUST tipus Photinia Fraseri
(Photinia Red Robin) H=150-175cm

REPERFILAT DEL TALÚS amb neteja de sota bosc.

PLANTACIÓ amb vegetació arbustiva tipus lavandula i teucrium fruticans.

PROMOTOR: AJUNTAMENT DE TORRENT D'EMPORDÀ	TORRENT NOVEMBRE 2021	**PROJECTE D'URBANITZACIÓ DE LA PLAÇA DE L'AJUNTAMENT DE TORRENT I COBERTURA DE LA RIERA.**	CONSULTOR: TECPLAN Enginyeria i urbanisme	L'AUTOR DEL PROJECTE: XAVIER FRIGOLA MERCADER E.C.C. i P. - NÚM. COL: 19.014	ESCALES: E:1/300 0 6	JARDINERIA I REG PLANTA JARDINERIA	13A 1 DE 1

PLANTACIÓ D'ARBRAT TIPUS FREIXE
DE FLOR (Fraxinus Ornus) d=20-25cm

Zona climàtica: Interior, Costa

Capçada: Mitjana (de 4 a 6 m de diàmetre)

Forma: Esfèrica

Aplicació: Carrer

Tipus de fulla: Caduca

Color de la fulla: Verd fosc

Color de la flor: Blanca

Color del fruit: Marró

Densitat d'ombra: Densa

Resistència a la calor: Tolerant

Resistència a la calç: Resistent

Exposició solar: Sol/semiombra

Capacitat al·lergènica: Moderada

Afectació del paviment: Lleu

Emissions biogèniques: No

Ubicació: Tolera plantació en zones pavimentades

Alçada: Mitjana (de 6 a 15 m)

Port: Mitjà

Espai disponible: A 2,5-3,5 m de l'obstacle

Tolerància a la sequera: Tolerant

Forma de la fulla: Composta

Època de floració: Primavera

Època de fructificació: Estiu

Característiques d'interès:
Floració remarcable,
Canvi estacional del fullatge

Creixement: Moderat (de 60 a 90 cm/any)

Resistència a les gelades: Tolerant

Proximitat al mar: Tolerant

Tolerància a l'esporga: Tolerant

Sensibilitat a plagues o malalties:
És freqüent trobar-hi plagues o malalties

Capacitat d'invasió: No

LAVANDULA LATIFOLIA (Espígol comú)
plantació 6ut/m2.

Zona climàtica: Costa, Interior, Muntanya

Atributs d'interès: Fulla, Flor, Aroma

Alçada: 0,25-0,8

Resistència a la sequera: Resistent

Època de floració: Primavera, Estiu

Tolerància a poda o retall: Tolera la poda

Sensibilitat a plagues i malalties:
No s'hi solen trobar plagues ni malalties

Zona de rusticitat: 5

Exposició solar: Sol

Color de la fulla: Verd gris

Flor d'olor: Sí

Forma / tipus / sistema de fixació: Mata

Tipologia: Mata/subarbust

Funcions principals: Talussos/Rocalles, Tanques/Vorades

Origen: Autòcton

Potencial d'invasió: No

Consum hídric: Baix

Ampliada: 0,4-1

Resistència a les glaçades: Resistent

Color de la flor: Blau

Resistència a les glaçades: Resistent

Al·lèrgies i reaccions adverses: No en provoca

Resistència a la calor: Resistent

Tolerància a la calç: Resistent

Proximitat al mar: Resistent

Tipus de fulla: Perenne

Color del fruit: -

Fulla d'olor: Sí

PLANTACIÓ DE ARBUSTIVA TIPUS TEUCRI FRUTICÓS
(Teucrium fruticans)

Teucri fruticós

Nom comú: Teucri fruticós

Espècie: Teucrium fruticans

Zona climàtica: Costa, Interior

Atributs d'interès: Fulla, Flor

Consum hídric: Baix

Ampliada: 1-2

Resistència a les glaçades: Tolerant

Color de la flor: Blau

Tolerància a poda o retall: Admet el retall

Sensibilitat a plagues i malalties:
No s'hi solen trobar plagues ni malalties

Tolerància a la calç: Resistent

Proximitat al mar: Resistent

Tipus de fulla: Perenne

Color del fruit: -

Fulla d'olor: -

Tipologia: Arbust

Funcions principals: Masses i grups, Talussos/Rocalles, Tanques/Vorades

Origen: Exòtic

Potencial d'invasió: Sí

Alçada: 1-2

Resistència a la sequera: Resistent

Època de floració: Primavera, Estiu, Hivern

Resistència a les glaçades: Tolerant

Al·lèrgies i reaccions adverses: No en provoca

Vida útil: Més de 10 anys

Resistència a la calor: Resistent

Zona de rusticitat: 8

Exposició solar: Sol

Color de la fulla: Glauc

Flor d'olor: -

Forma / tipus / sistema de fixació: Arrodonida

PLANTACIÓ D'ARBUST TIPUS FOTINIA RED ROBIN
(Photinia red robin) format arbust

Zona climàtica: Muntanya, Interior, Costa

Port: Petit

Espai disponible: A 2-2,5 m de l'obstacle

Tolerància a la sequera: Tolerant

Forma de la fulla: Simple

Època de floració: Primavera

Època de fructificació: Tardor

Característiques d'interès: Floració remarcable

Creixement: Moderat (de 60 a 90 cm/any)

Resistència a les gelades: Tolerant

Proximitat al mar: Tolerant

Tolerància a l'esporga: Tolerant

Sensibilitat a plagues o malures:
No s'hi solen trobar plagues ni malalties

Emissions biogèniques: Sí

Ubicació: Tolera plantació en zones pavimentades

Alçada: Baixa (menys de 6 m)

Capçada: Estreta (de 2 a 4 m de diàmetre)

Forma: Esfèrica

Aplicació: Carrer

Tipus de fulla: Perenne

Color de la fulla: Verd fosc

Color de la flor: Blanca

Color del fruit: Vermell

Densitat d'ombra: Densa

Resistència a la calor: Tolerant

Resistència a la calç: Resistent

Exposició solar: Sol

Capacitat al·lergènica: No descrita

Afectació del paviment: Lleu

Capacitat d'invasió: No

PROMOTOR: AJUNTAMENT DE TORRENT D'EMPORDÀ	TORRENT NOVEMBRE 2021	**PROJECTE D'URBANITZACIÓ DE LA PLAÇA DE L'AJUNTAMENT DE TORRENT I COBERTURA DE LA RIERA.**	CONSULTOR: TECPLAN Enginyeria i Urbanisme	L'AUTOR DEL PROJECTE: XAVIER FRIGOLA MERCADER E.C.C. i P. - NÚM. COL: 19.014	ESCALES: VÀRIES	JARDINERIA I REG DETALL JARDINERIA	13B 1 DE 1

PLAÇA MAJOR

CRTA. SANT FELIU DE BOADA

C. DEL PLA

ARMARI DE REG EMPOTRAT A MUR DE FORMIGÓ

C

P

PE-DN32

PE-DN32

⊗ **CONNEXIÓ a xarxa existent.**

L1 PE-DN32
L3 PE-DN32 **CANONADA REG POLIETILÈ PE40 - PN10**, DN32, col·locat en rasa amb sorra.

P **PROGRAMADOR AUTÒNOM A PILES** tipus WPX6 (fins a 3 zones) de Rain Bird o equivalent. Armari acer inoxidable 25 x 18 x 11. Instal·lat en Armari de obra. Inclou sensor Rain Click i sensor Solar Click.

C **COMPTADOR. Instal·lat en armari d'obra. Armari d'acer inoxidable.**

ELECTROVÀLVULA tipus PGA de Rain Bird (100-DN32 / 150-DN40 / 200-DN50).

Tuberia Ilisa DNØ17mm marró amb GOTERS AUTOCOMPENSATS integrats i disposats cada 30cm. Cabal 2,3 l/h.

ANELLA ARBRAT amb tub goter-integrat XFS-Soterrat. Sep.35cm.

PROMOTOR: AJUNTAMENT DE TORRENT D'EMPORDÀ	TORRENT NOVEMBRE 2021	**PROJECTE D'URBANITZACIÓ DE LA PLAÇA DE L'AJUNTAMENT DE TORRENT I COBERTURA DE LA RIERA.**	CONSULTOR: TECPLAN Enginyeria i urbanisme	L'AUTOR DEL PROJECTE: XAVIER FRIGOLA MERCADER E.C.C. i P. - NÚM. COL: 19.014	ESCALES: E:1/300	JARDINERIA I REG PLANTA REG	13C 1 DE 1

DETALL BATERIA DE REG
E: 1/10

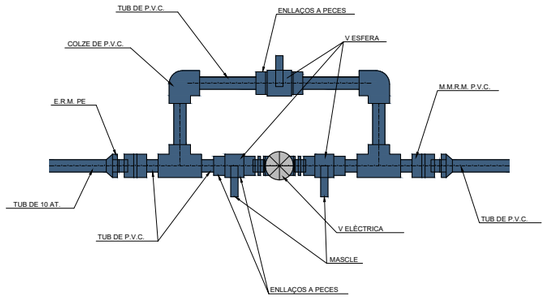

ESQUEMA DE CONNEXIÓ ELECTROVÀLVULA TIPUS

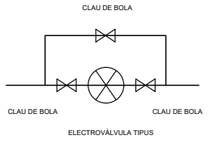

DEFINICIÓ PECES ESPECIALS CANONADES DE REG
ESCALA 1/20

SECCIÓ A - A'

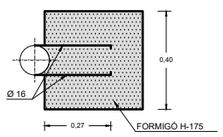

SECCIÓ B - B'

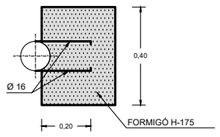

COLZE 90 °

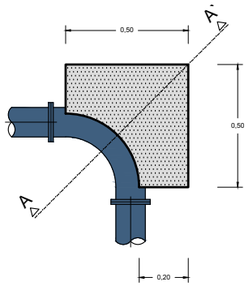

COLZE 45 °

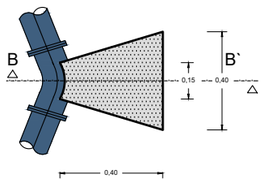

SECCIÓ A - A'

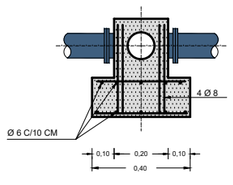

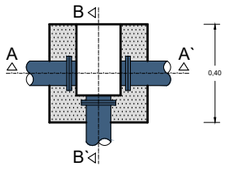

SECCIÓ B - B'

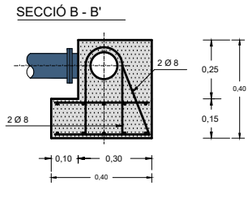

PLANTA REG D'ARBRAT VIARI EN ESCOCELLS
E: 1/20

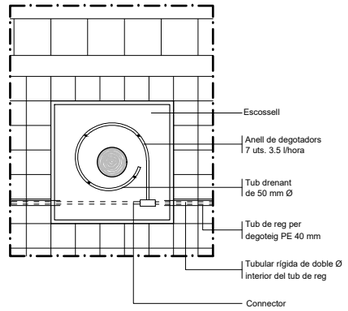

SECCIÓ REG D'ARBRAT VIARI EN ESCOCELLS
E: 1/20

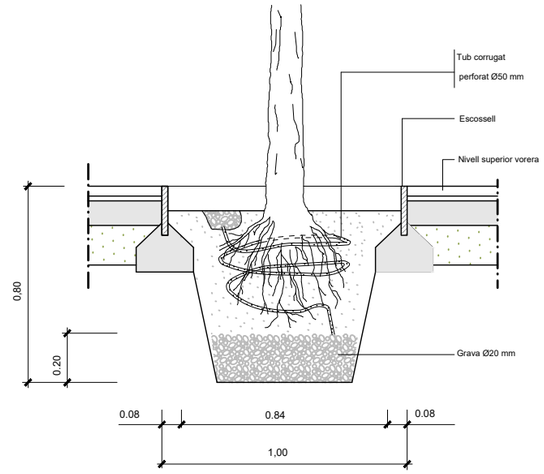

SECCIÓ RASA PAS CANONADES
E: 1/20

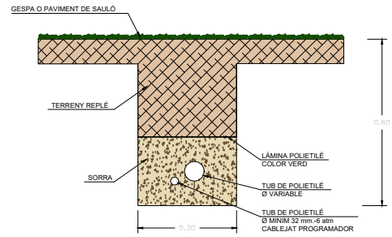

ARQUETA DE COMANDAMENT DEL REG AMB POU DE DRENATGE
E: 1/20

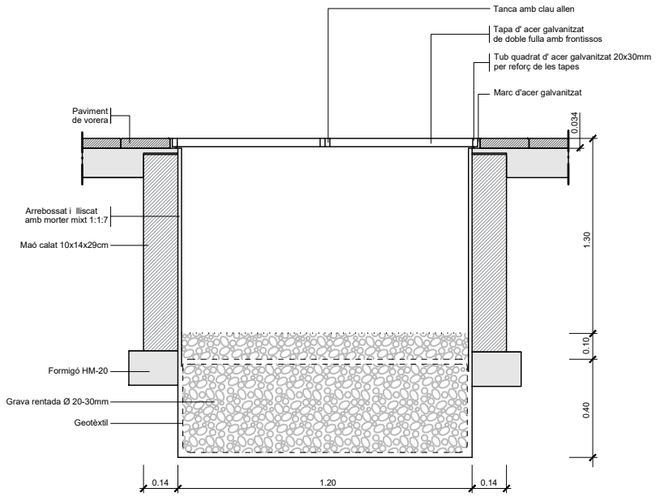

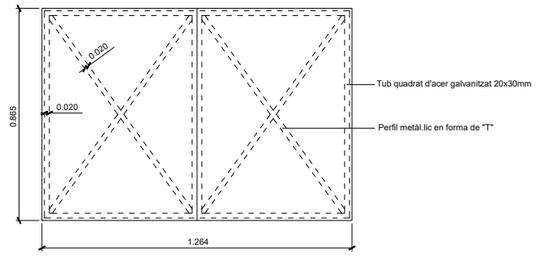

PROMOTOR: AJUNTAMENT DE TORRENT D'EMPORDÀ	TORRENT NOVEMBRE 2021	**PROJECTE D'URBANITZACIÓ DE LA PLAÇA DE L'AJUNTAMENT DE TORRENT I COBERTURA DE LA RIERA.**	CONSULTOR: TECPLAN Enginyeria i urbanisme	L'AUTOR DEL PROJECTE: XAVIER FRIGOLA MERCADER E.C.C. i P. - NÚM. COL: 19.014	ESCALES: VÀRIES	JARDINERIA I REG DETALLS REG - I	13D 1 DE 2

DETALL ARMARI INTEGRAT EN MUR DE CONTECIÓ PER A INSTAL·LACIÓ DE REG
e:1/20

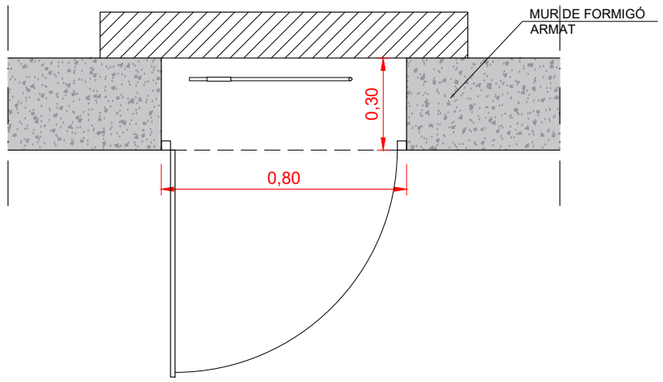

DETALL PORTA I PREMARC

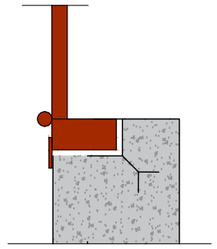

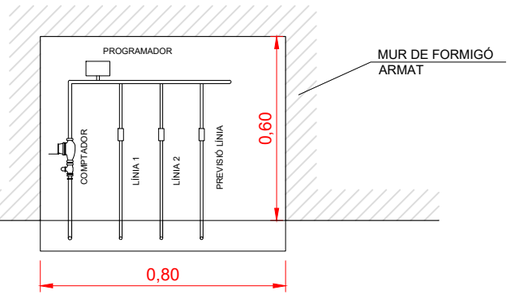

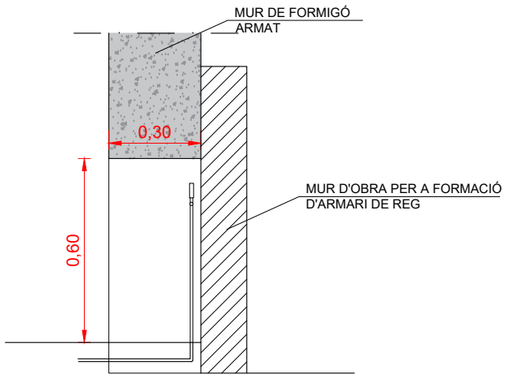

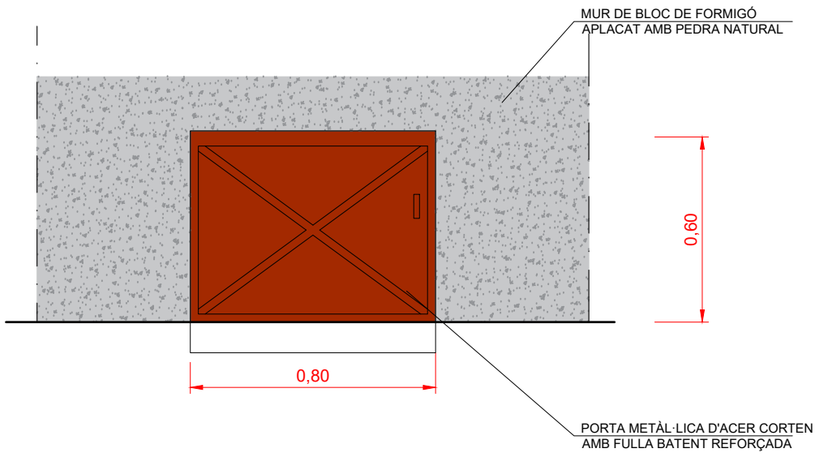

PROMOTOR: AJUNTAMENT DE TORRENT D'EMPORDÀ	TORRENT NOVEMBRE 2021	**PROJECTE D'URBANITZACIÓ DE LA PLAÇA DE L'AJUNTAMENT DE TORRENT I COBERTURA DE LA RIERA.**	CONSULTOR: TECPLAN Enginyeria i urbanisme	L'AUTOR DEL PROJECTE: XAVIER FRIGOLA MERCADER E.C.C. i P. - NÚM. COL: 19.014	ESCALES: VÀRIES	JARDINERIA I REG DETALLS REG - II	13D 2 DE 2

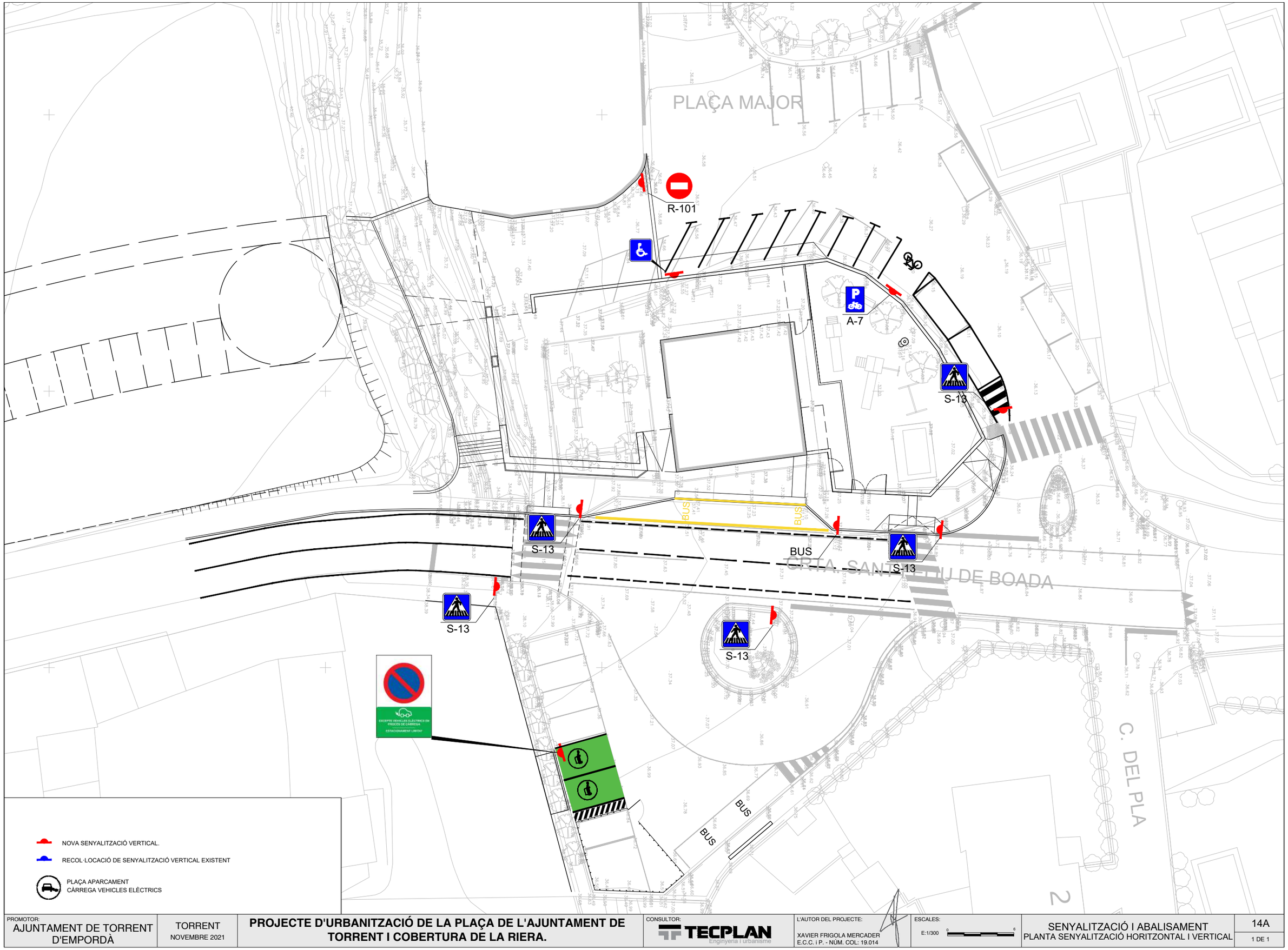

PROMOTOR: AJUNTAMENT DE TORRENT D'EMPORDÀ	TORRENT NOVEMBRE 2021	**PROJECTE D'URBANITZACIÓ DE LA PLAÇA DE L'AJUNTAMENT DE TORRENT I COBERTURA DE LA RIERA.**	CONSULTOR: TECPLAN Enginyeria i urbanisme	L'AUTOR DEL PROJECTE: XAVIER FRIGOLA MERCADER E.C.C. i P. - NÚM. COL: 19.014	ESCALES: E:1/300	SENYALITZACIÓ I ABALISAMENT PLANTA SENYALITZACIÓ HORITZONTAL I VERTICAL	14A 1 DE 1

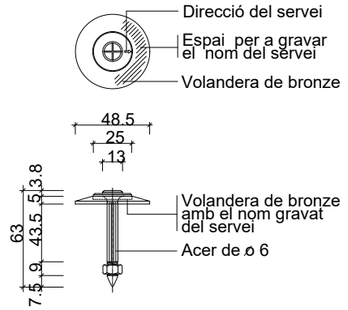

Cotes en m/m.

Clau per a senyalització de serveis

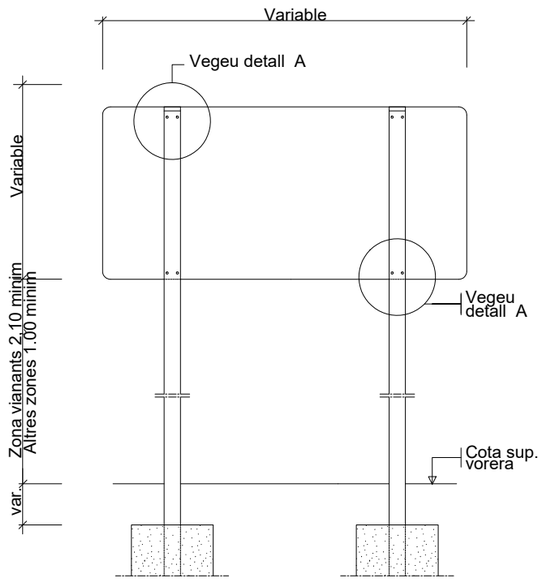

(*) La part més desfavorable del senyal anirà retranqueijada 60 cm. del cantó exterior de la vorera o voravia dels vials

Detall constructiu. Senyal rectangular horitzontal

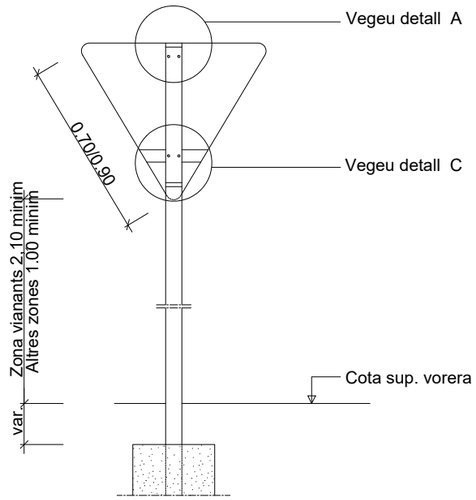

(*) La part més desfavorable del senyal anirà retranqueijada 60 cm. del cantó exterior de la vorera o voravia dels vials

Detall constructiu. Senyal triangular invertida

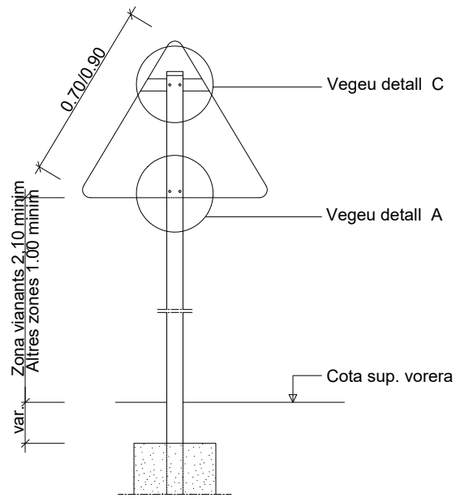

(*) La part més desfavorable del senyal anirà retranqueijada 60 cm. del cantó exterior de la vorera o voravia dels vials

Detall constructiu. Senyal triangular

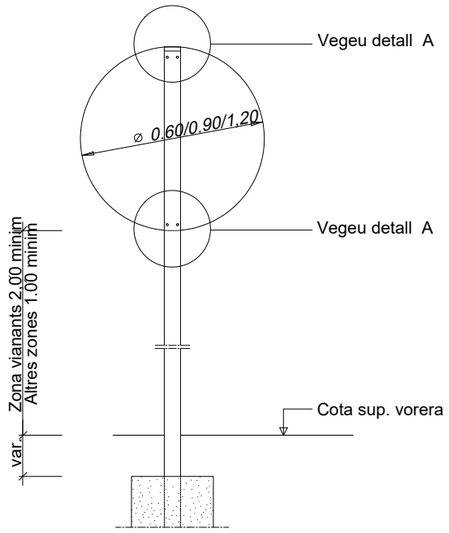

(*) La part més desfavorable del senyal anirà retranqueijada 60 cm. del cantó exterior de la vorera o voravia dels vials

Detall constructiu. Senyal circular

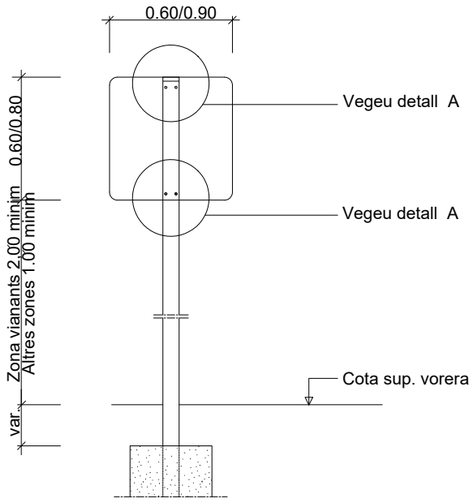

(*) La part més desfavorable del senyal anirà retranqueijada 60 cm. del cantó exterior de la vorera o voravia dels vials

Detall constructiu. Senyal quadrada

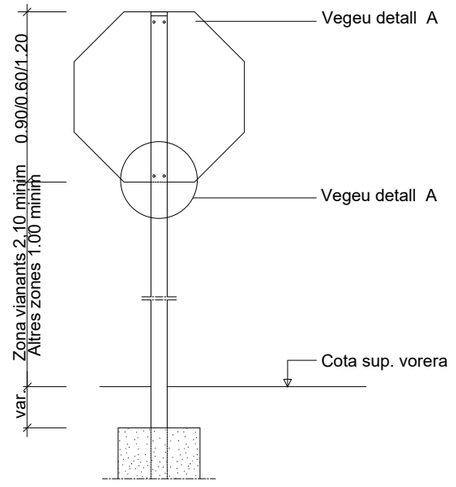

(*) La part més desfavorable del senyal anirà retranqueijada 60 cm. del cantó exterior de la vorera o voravia dels vials

Detall constructiu. Senyal octogonal

PROMOTOR: AJUNTAMENT DE TORRENT D'EMPORDÀ	TORRENT NOVEMBRE 2021	**PROJECTE D'URBANITZACIÓ DE LA PLAÇA DE L'AJUNTAMENT DE TORRENT I COBERTURA DE LA RIERA.**	CONSULTOR: TECPLAN Enginyeria i Urbanisme	L'AUTOR DEL PROJECTE: XAVIER FRIGOLA MERCADER E.C.C. I P. - NÚM. COL: 19.014	ESCALES: VÀRIES	SENYALITZACIÓ I ABALISAMENT DETALLS SENYALITZACIÓ HORITZONTAL I VERTICAL	14B 1 DE 3

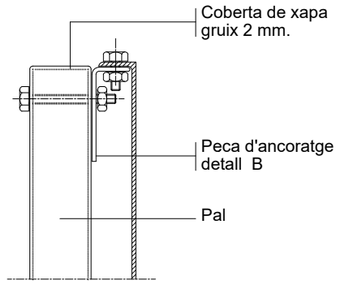

DETALL A
Subjecció amb clau

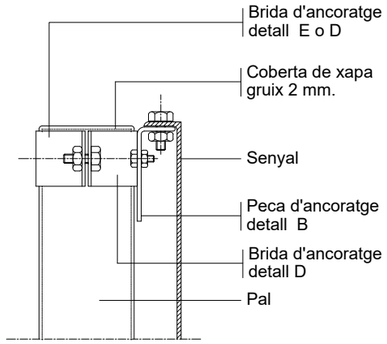

DETALL A
Subjecció amb brida

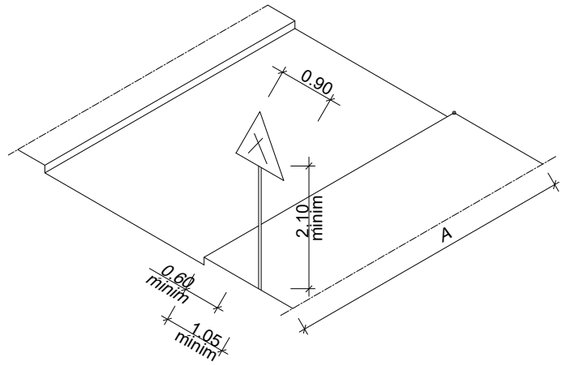

-X- Punt perillos (cruilles) que cal senyalitzar.
A= 20-30 o 40 si s'hi circula a 20-30 o 40 Km/h.

Esquema de col.locació
senyals de perill

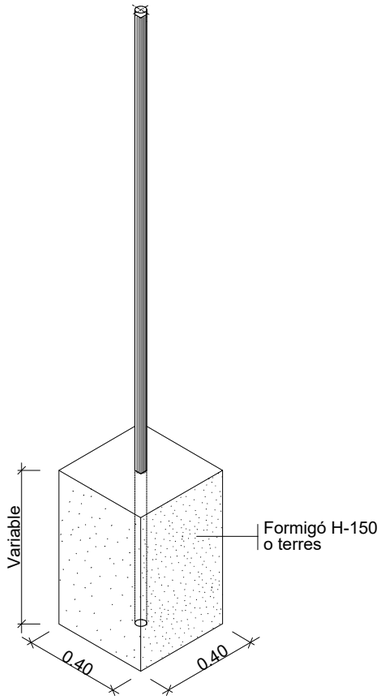

AXONOMÈTRICA

En formigó h=0.40 minim
En Formigó més terra h=0.50 minim
En terra h=0.70 minim

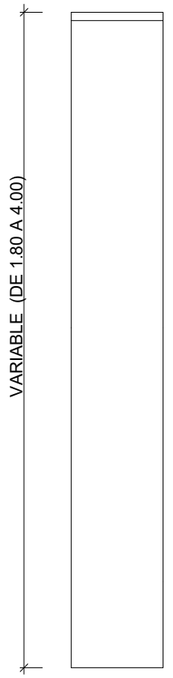

ALÇAT

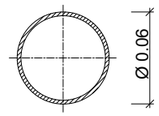

GRUIX XAPA 2 mm. MINIM
SECCIÓ

Pal de sustentament de senyals. Circulars

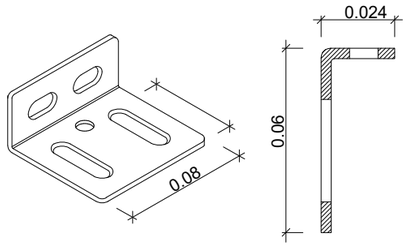

Fabricat en planxa de ferro galvanitzada
en calent de 2 mm. d'espesor

DETALL B

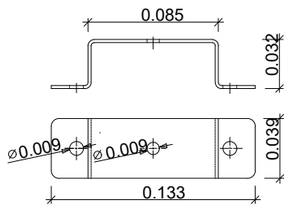

Fabricat en planxa de ferro galvanitzada
en calent de 2 mm. d'espesor

DETALL D
Brida per pal rectangular

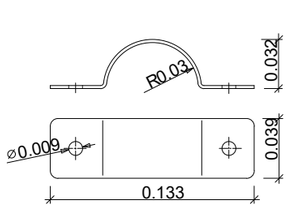

Fabricat en planxa de ferro galvanitzada
en calent de 2 mm. d'espesor

DETALL E
Brida per pal rodó

Detall constructiu. Peces d' ancoratge

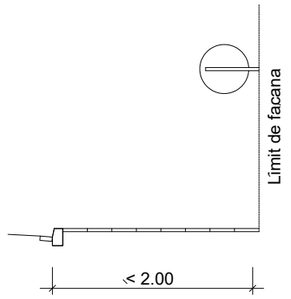

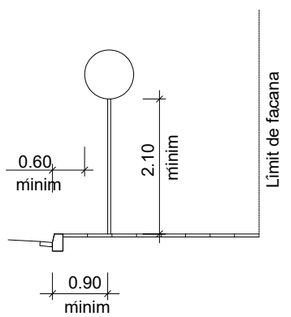

Sistemes de fixació i / alcades
dels senyals

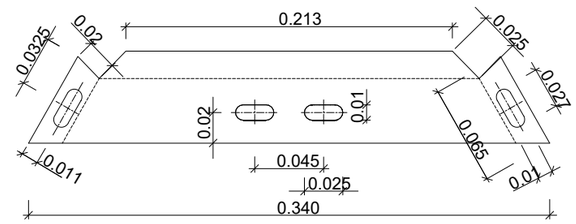

Fabricada en planxa de ferro galvanitzada en calent de 2 mm. d'espesor

Detall constructiu.
Peca d' ancoratge senyal triangular

PROMOTOR:			CONSULTOR:	L'AUTOR DEL PROJECTE:	ESCALES:		
AJUNTAMENT DE TORRENT D'EMPORDÀ	TORRENT NOVEMBRE 2021	**PROJECTE D'URBANITZACIÓ DE LA PLAÇA DE L'AJUNTAMENT DE TORRENT I COBERTURA DE LA RIERA.**	TECPLAN Enginyeria i Urbanisme	XAVIER FRIGOLA MERCADER E.C.C. i P. - NÚM. COL: 19.014	VÀRIES	SENYALITZACIÓ I ABALISAMENT DETALLS SENYALITZACIÓ HORITZONTAL I VERTICAL	14B 2 DE 3

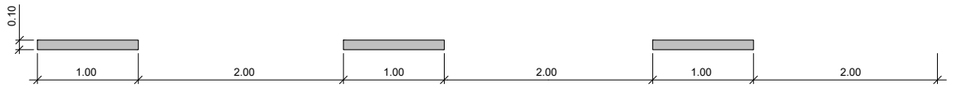

Marca longitudinal central separació carrils bici. Línia discontínua

Vora de la calçada (Línia contínua)
Separació de carrils (Línia contínua)

Línia d' aturada

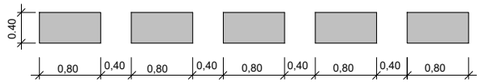

Línia d' aturada (Davant cediu el pas)

DETALL 010100

Senyalització horitzontal. Línies de calçada
per v.m. < 60Km/h

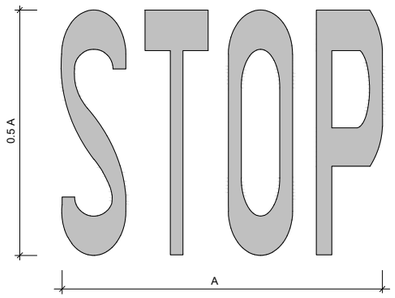

AMPLADA CARRIL (L)	AMPLADA LOGO (A)
80 < L < 100	80
100 < L < 120	95
120 < L < 160	110
L > 160	150

DETALL MARCA DE STOP (E-73b)

Senyalització horitzontal Stop
S= 1.29 m 37/64

AMPLADA CARRIL (L)	AMPLADA LOGO (A)
L < 100	80
100 < L < 120	95
120 < L < 160	110
L > 160	150

DETALL INSCRIPCIÓ BICICLETA EN CARRILS BICI (E-77)

Senyalització horitzontal Inscripció bicicleta
S= 1.29 m 37/64

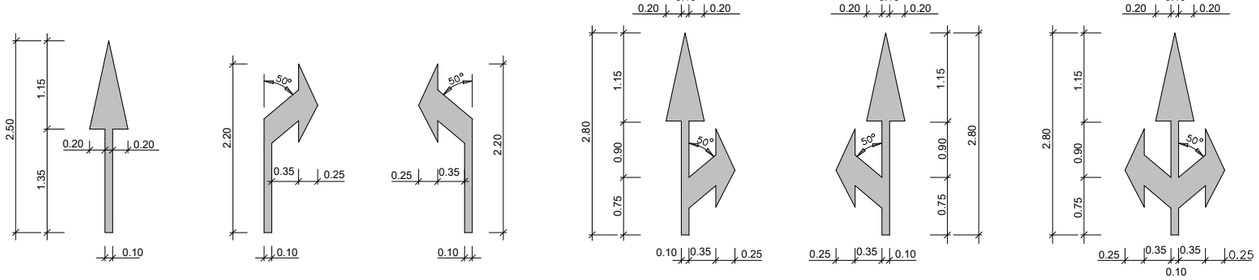

De front | A la dreta | A l' esquerra | De front i a l'esquerra | De front i a l'esquerra | De front a la dreta i a l'esquerra

Sup. 0,42 m ² | Sup. 0,42 m ² | Sup. 0,42 m ² | Sup. 0,72 m ² | Sup. 0,72 m ² | Sup. 0,99 m ²

DETALL 010400

Senyalització horitzontal
Fletxes per a vies VM < 60 Km/h

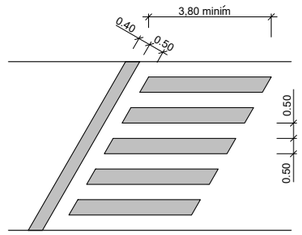

DETALL 010202

Pas de vianants inclinat

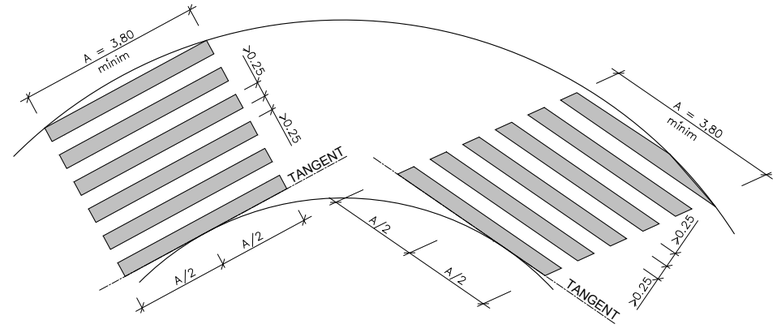

DETALL 010203

Pas de vianants inclinat

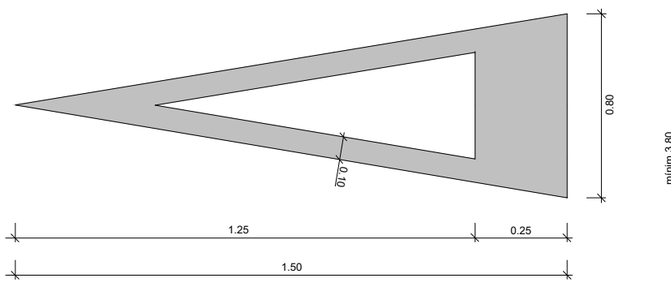

DETALL MARCA DE CEDIU EL PAS (E-74c)

Senyalització horitzontal de cediu el pas
S= 1.43 m 37/64

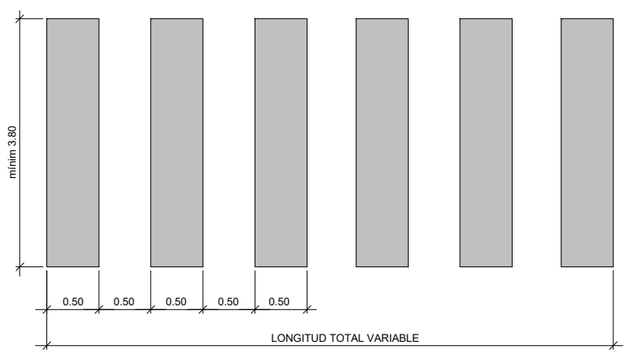

DETALL 010201

Pas de vianants

PROMOTOR: AJUNTAMENT DE TORRENT D'EMPORDÀ	TORRENT NOVEMBRE 2021	**PROJECTE D'URBANITZACIÓ DE LA PLAÇA DE L'AJUNTAMENT DE TORRENT I COBERTURA DE LA RIERA.**	CONSULTOR: TECPLAN Enginyeria i Urbanisme	L'AUTOR DEL PROJECTE: XAVIER FRIGOLA MERCADER E.C.C. i P. - NÚM. COL: 19.014	ESCALES: VÀRIES	SENYALITZACIÓ I ABALISAMENT DETALLS SENYALITZACIÓ HORITZONTAL I VERTICAL	14B 3 DE 3

PLAÇA MAJOR

Pilona desmuntable

Pilona desmuntable

APARCAMENT DE BICICLETES

BARANA DE PROTECCIÓ

MARQUESINA PER A PARADA DE BUS

PASSAMÀ DOBLE ANCLAT A MURET DE PEDRA

BUS

BUS

CRTA. SANT FELIU DE BOADA

C. DEL PLA

Pilona desmuntable

NOVA UBICACIÓ DE CONTANIDORS

BUS

BUS

ESTRUCTURA BÚSTIES INTEGRAT EN TANCA I AMB ESTRUCTURA D'OBRA

APARCAMENT DE BICICLETES tipu

NOVA PILONA tipu desmuntables model pilona Vía Trajana Móvil de Benito o equivalent

PAPERERA TIPUS BARCELONA MODEL C-23G de Fàbregas o similar.

BANC DE FUSTA EXISTENT A RECOL·LOCAR.

UBICACIÓ DE CONTENIDORS D'ESCOMBRARIES EXISTENTS.

TANCA DE PROTECCIÓ DE FOSA tipus Municipal pintada de color OXIRON.

TANCAMENT PERÍMETRAL DE H=2.00 metres amb panell de fusta oculta-contenidros. Postes de 100x100 cada 2.00 metres.

BARANA DE PROTECCIÓ AMB PASSAMÀ DOBLE LATERAL.

PROMOTOR: AJUNTAMENT DE TORRENT D'EMPORDÀ	TORRENT NOVEMBRE 2021	**PROJECTE D'URBANITZACIÓ DE LA PLAÇA DE L'AJUNTAMENT DE TORRENT I COBERTURA DE LA RIERA.**	CONSULTOR: TECPLAN Enginyeria i urbanisme	L'AUTOR DEL PROJECTE: XAVIER FRIGOLA MERCADER E.C.C. i P. - NÚM. COL: 19.014	ESCALES: E:1/300	MOBILIARI URBÀ I JOCS PLANTA MOBILIARI URBÀ	15A 1 DE 1

PAPERERA TIPUS BARCELONA MODEL C-23G DE FÁBREGAS O SIMILAR

E: 1/15

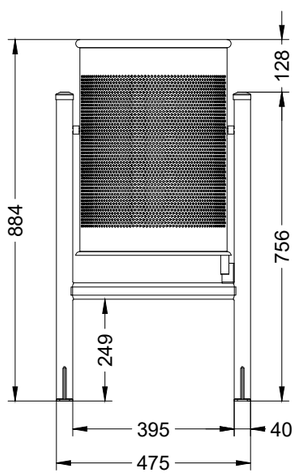

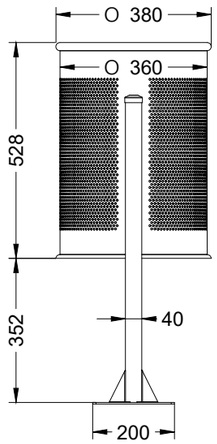

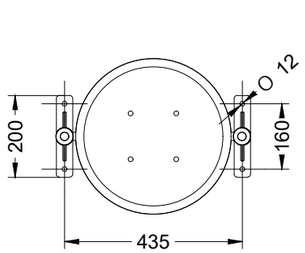

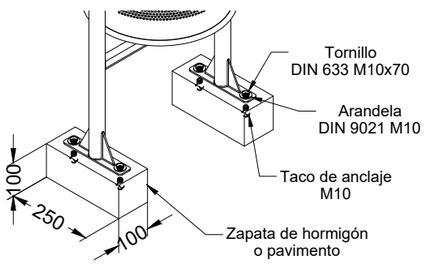

Paperera Barcelona circular abatible de xapa d'acer perforada d'1 mm de gruix i suports de tub metàl·lic de ø40×1,5 mm, galvanitzada i pintada a l'epoxi a el forn de color gris RAL 7011, amb capacitat per a 60 litres.

Dades tècniques

Llargada	475.00 mm
Alçada	884.00 mm
Diàmetre exterior	380.00 mm
Capacitat (Lts.)	60.00

DETALL TANCA DE FOSA TIPUS MUNICIPAL

E: 1/15

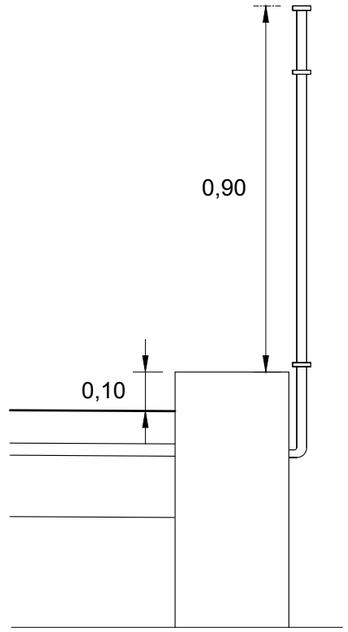

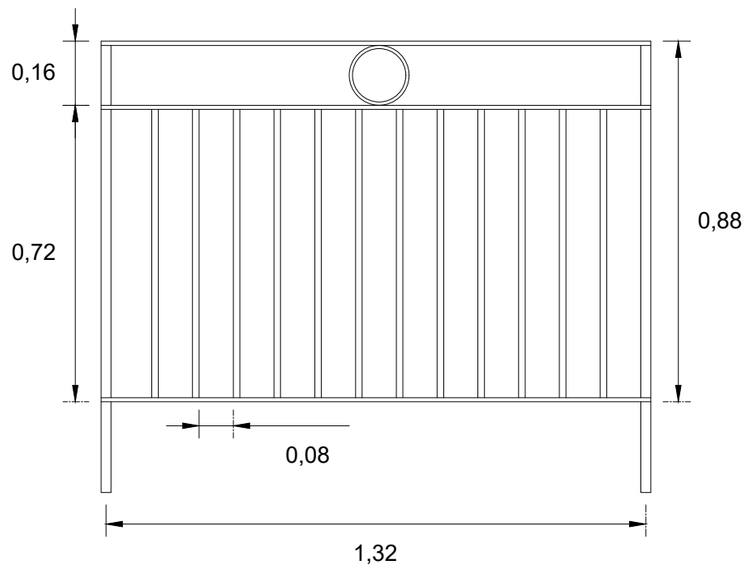

NOTA: LA BARANA A COL·LOCAR TINDRÀLES MATEIXES CARACTERÍSTIQUES QUE LA BARANA EXISTENT.

PROMOTOR: AJUNTAMENT DE TORRENT D'EMPORDÀ	TORRENT NOVEMBRE 2021	**PROJECTE D'URBANITZACIÓ DE LA PLAÇA DE L'AJUNTAMENT DE TORRENT I COBERTURA DE LA RIERA.**	CONSULTOR: TECPLAN Enginyeria i urbanisme	L'AUTOR DEL PROJECTE: XAVIER FRIGOLA MERCADER E.C.C. i P. - NÚM. COL: 19.014	ESCALES: VÀRIES	MOBILIARI URBÀ I JOCS DETALLS MOBILIARI URBÀ - I	15B 1 DE 5

PILONA TIPUS VÍA TRAJANA MÓVIL MODEL H202MH-1C DE BENITO O EQUIVALENT

E: 1/15

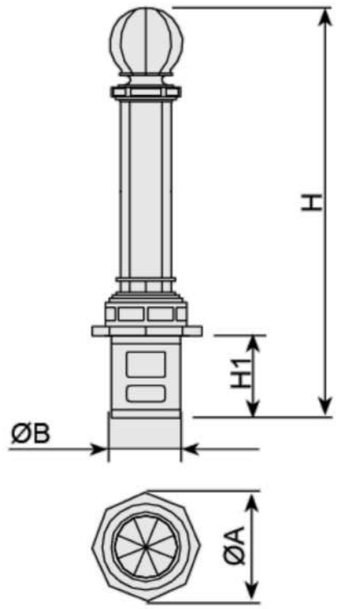

Acer zincat amb imprimació epoxi i pintura polièster en pols color negre RAL9005. Instal·lació: Amb base extraïble

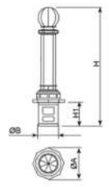

Ref.	Ø A	B	H	H1
H202H	160	102	820	125
H202MH-1C	160	114	825	130

APARCABICICLETES DECORATIU MODULABLE BOLA de 3 places DE PROCITY o EQUIVALENT
PINTAT AMB RAL 9005

Informació tècnica - Especificacions

- Acer de Ø 76 mm,
- Arc de Ø 22 mm.
- Espai entre els arcs: 50 mm.

PROMOTOR: AJUNTAMENT DE TORRENT D'EMPORDÀ	TORRENT NOVEMBRE 2021	**PROJECTE D'URBANITZACIÓ DE LA PLAÇA DE L'AJUNTAMENT DE TORRENT I COBERTURA DE LA RIERA.**	CONSULTOR: TECPLAN Enginyeria i urbanisme	L'AUTOR DEL PROJECTE: XAVIER FRIGOLA MERCADER E.C.C. i P. - NÚM. COL: 19.014	ESCALES: VÀRIES	MOBILIARI URBÀ I JOCS DETALLS MOBILIARI URBÀ - II	15B 2 DE 5

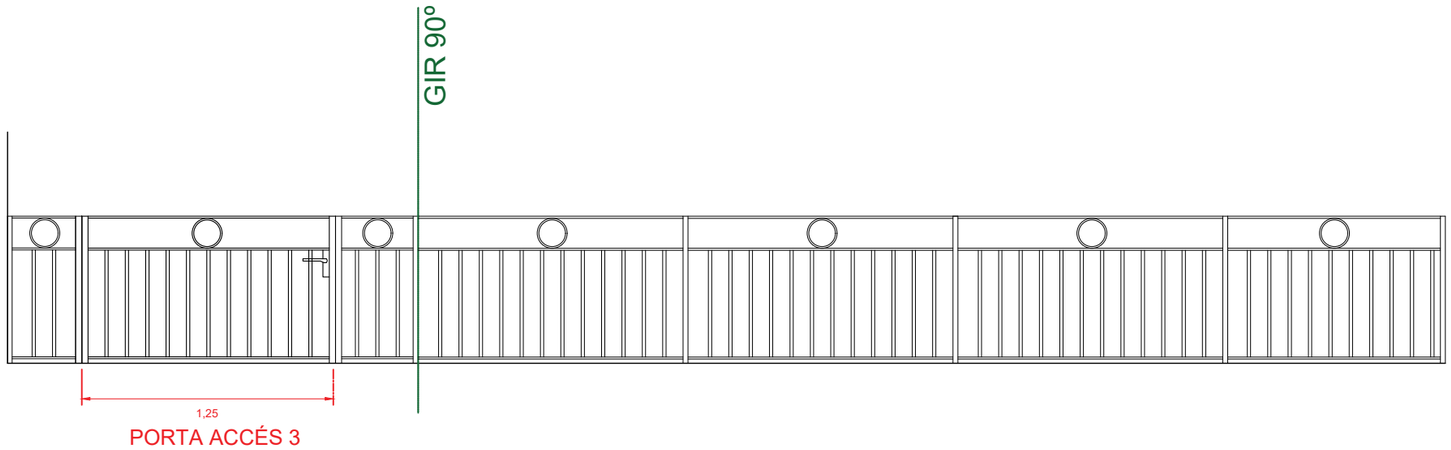

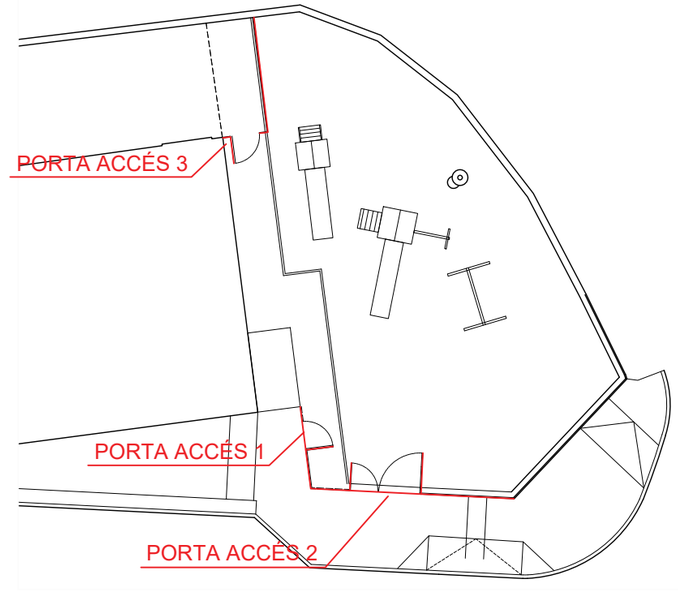

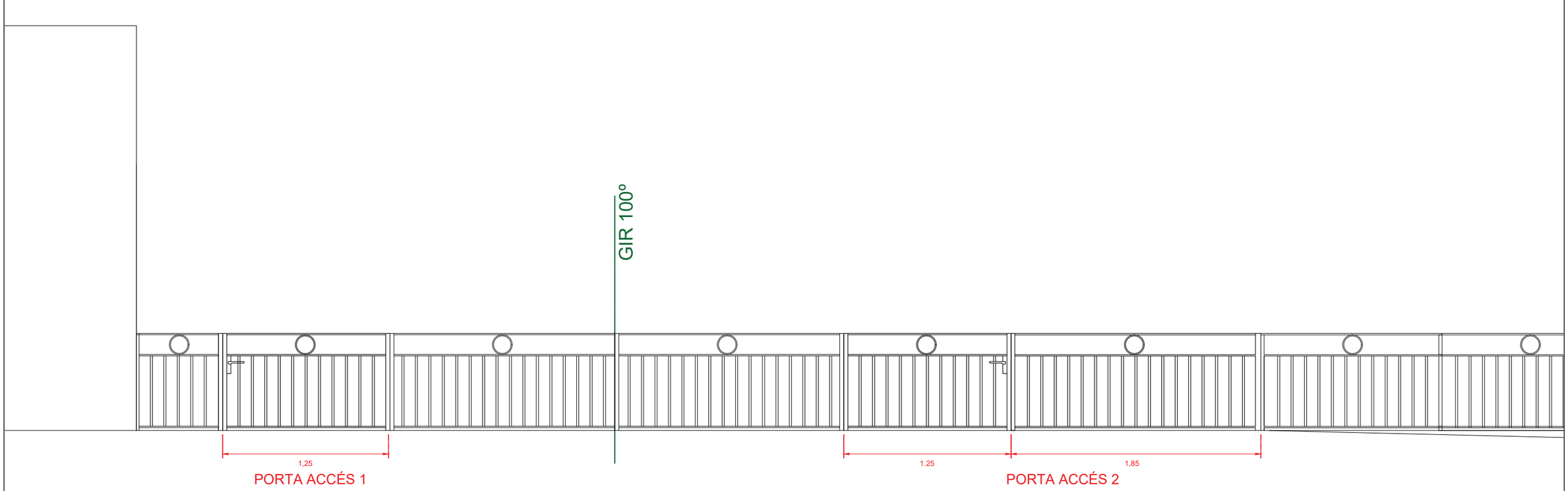

PROMOTOR: AJUNTAMENT DE TORRENT D'EMPORDÀ	TORRENT NOVEMBRE 2021	**PROJECTE D'URBANITZACIÓ DE LA PLAÇA DE L'AJUNTAMENT DE TORRENT I COBERTURA DE LA RIERA.**	CONSULTOR: TECPLAN Enginyeria i Urbanisme	L'AUTOR DEL PROJECTE: XAVIER FRIGOLA MERCADER E.C.C. i P. - NÚM. COL: 19.014	ESCALES: VÀRIES	MOBILIARI URBÀ I JOCS DETALLS MOBILIARI URBÀ - III	15B 3 DE 5

NOTA: L'estructura d'acer anirà amb acabat pintat, categoria durabilitat C3-M (ISO 12944), pintat amb pintura Metalox, RAL 708 òxid marró (color OXIRON) o equivalent a escollir per la Direcció Facultativa. Inclou preparació de l'acer mitjançant sorrejat abrasiu grau Sa 2 1/2 segons norma ISO 8501-1 per tal d'eliminar òxid i restes de calamina o bé mitjançant un mètode de preparació primària manual grau St3 (ISO 8501-1) + Aplicació Marepox FZ-NV (imprimació epoxi-poliamida 2C anticorrosiva amb fosfat de zinc), aplicació de 80 micres seques, aplicació amb corró (2 capes), temps entre capes 24hores, temps per aplicar la capa d'acabat 24h. (Es realitzarà assaig de control de gruix de la pintura segons UNE EN ISO 2178) + Aplicació capa d'acabat amb pintura Metalox (pintura ferromicàcia anticorrosiva), aplicant 1 o 2 capes per obtenir 60 micres seques (Es realitzarà assaig de control de gruix de la pintura segons UNE EN ISO 2178).

PLANTA

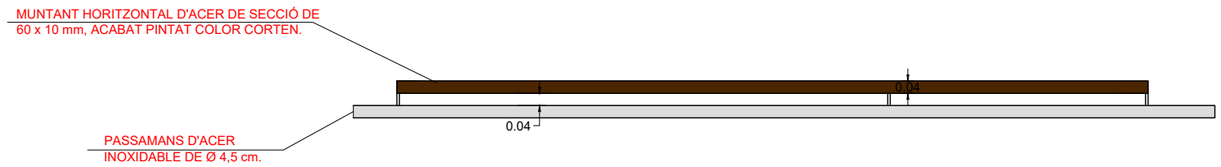

ALÇAT

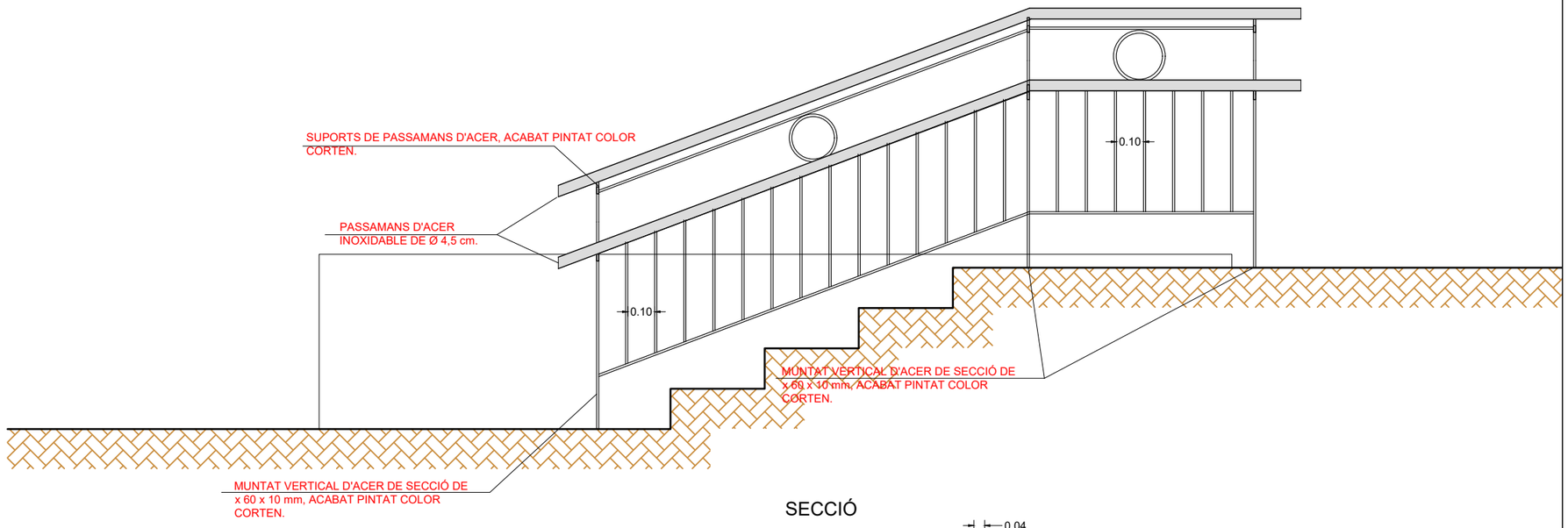

SECCIÓ

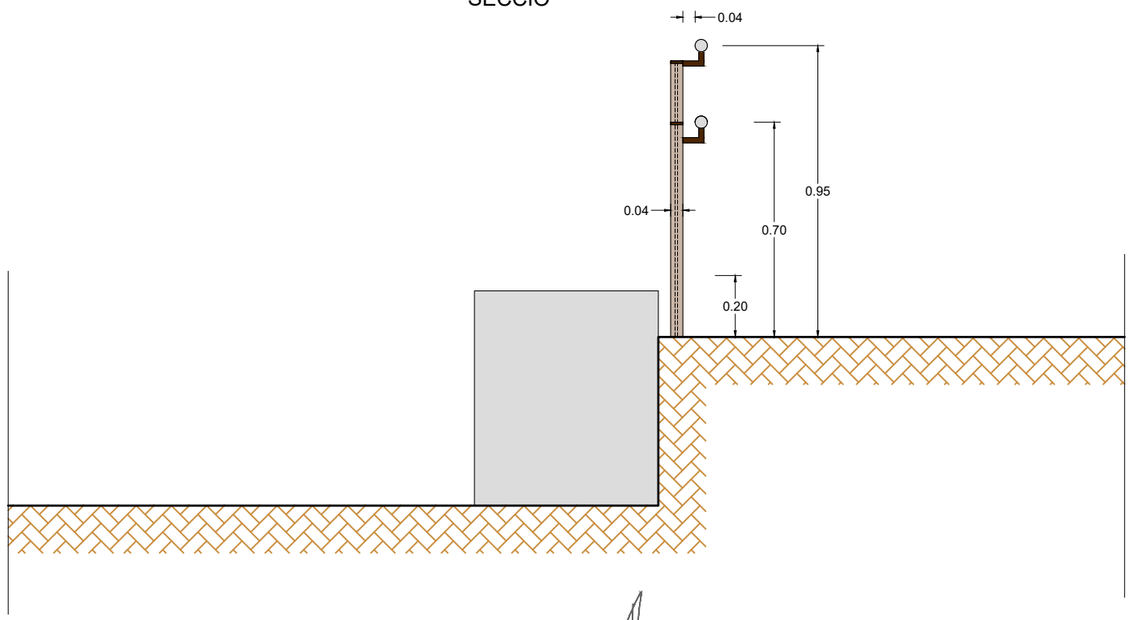

SECCIÓ MUNTANT VERTICAL EN "T"

E: 1/5

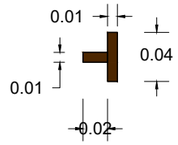

PROMOTOR: AJUNTAMENT DE TORRENT D'EMPORDÀ	TORRENT NOVEMBRE 2021	**PROJECTE D'URBANITZACIÓ DE LA PLAÇA DE L'AJUNTAMENT DE TORRENT I COBERTURA DE LA RIERA.**	CONSULTOR: TECPLAN Enginyeria i urbanisme	L'AUTOR DEL PROJECTE: XAVIER FRIGOLA MERCADER E.C.C. i P. - NÚM. COL: 19.014	ESCALES: E: 1/20	MOBILIARI URBÀ I JOCS DETALLS MOBILIARI URBÀ - IV	15B 4 DE 5

DETALL NOU ARMARI DE BUSTIES

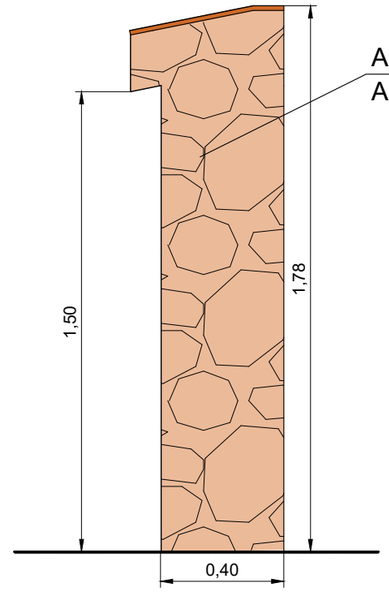

ALÇAT LATERAL

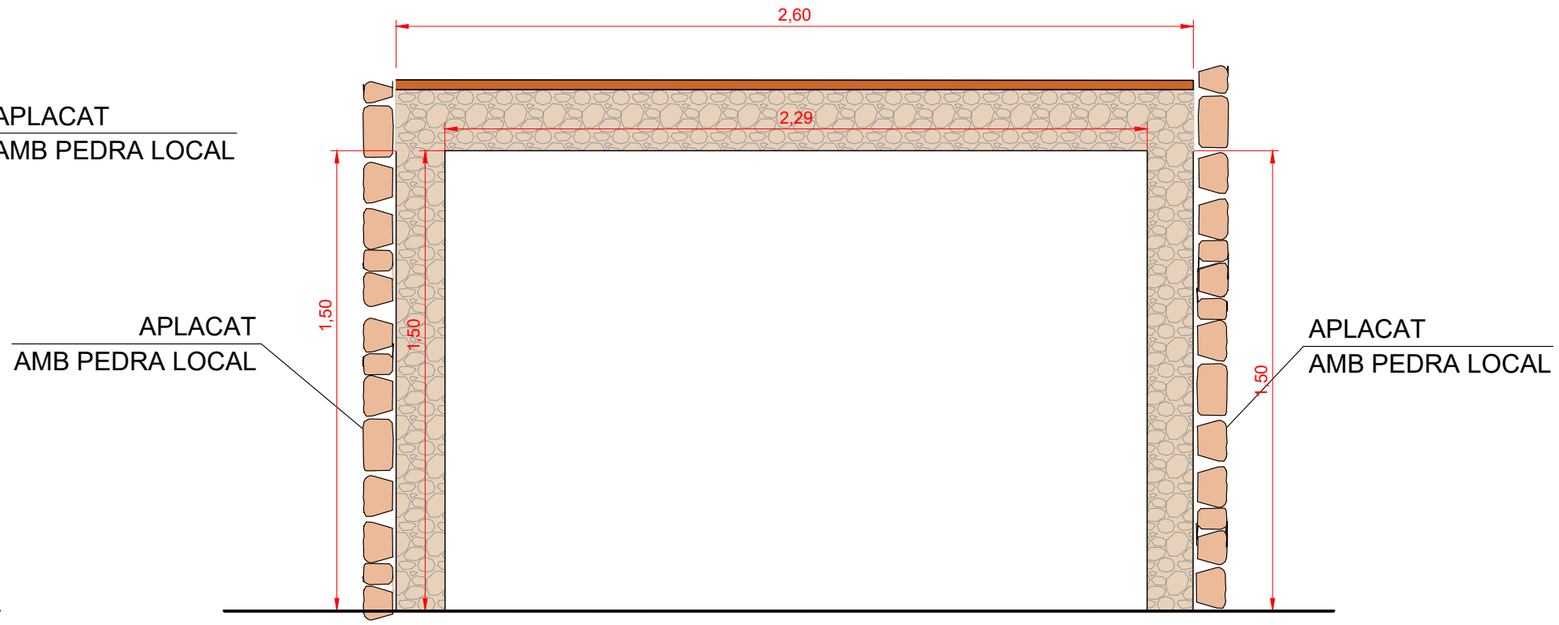

ALÇAT FRONTAL

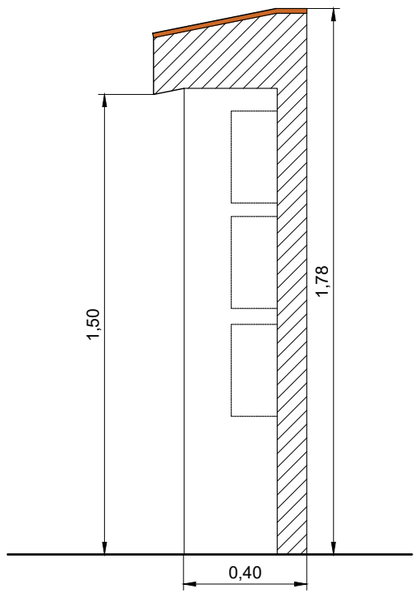

SECCIÓ

PROMOTOR: AJUNTAMENT DE TORRENT D'EMPORDÀ	TORRENT NOVEMBRE 2021	**PROJECTE D'URBANITZACIÓ DE LA PLAÇA DE L'AJUNTAMENT DE TORRENT I COBERTURA DE LA RIERA.**	CONSULTOR: TECPLAN Enginyeria i urbanisme	L'AUTOR DEL PROJECTE: XAVIER FRIGOLA MERCADER E.C.C. i P. - NÚM. COL: 19.014	ESCALES: E:1/20	MOBILIARI URBÀ I JOCS DETALLS MOBILIARI URBÀ - V	15B 5 DE 5

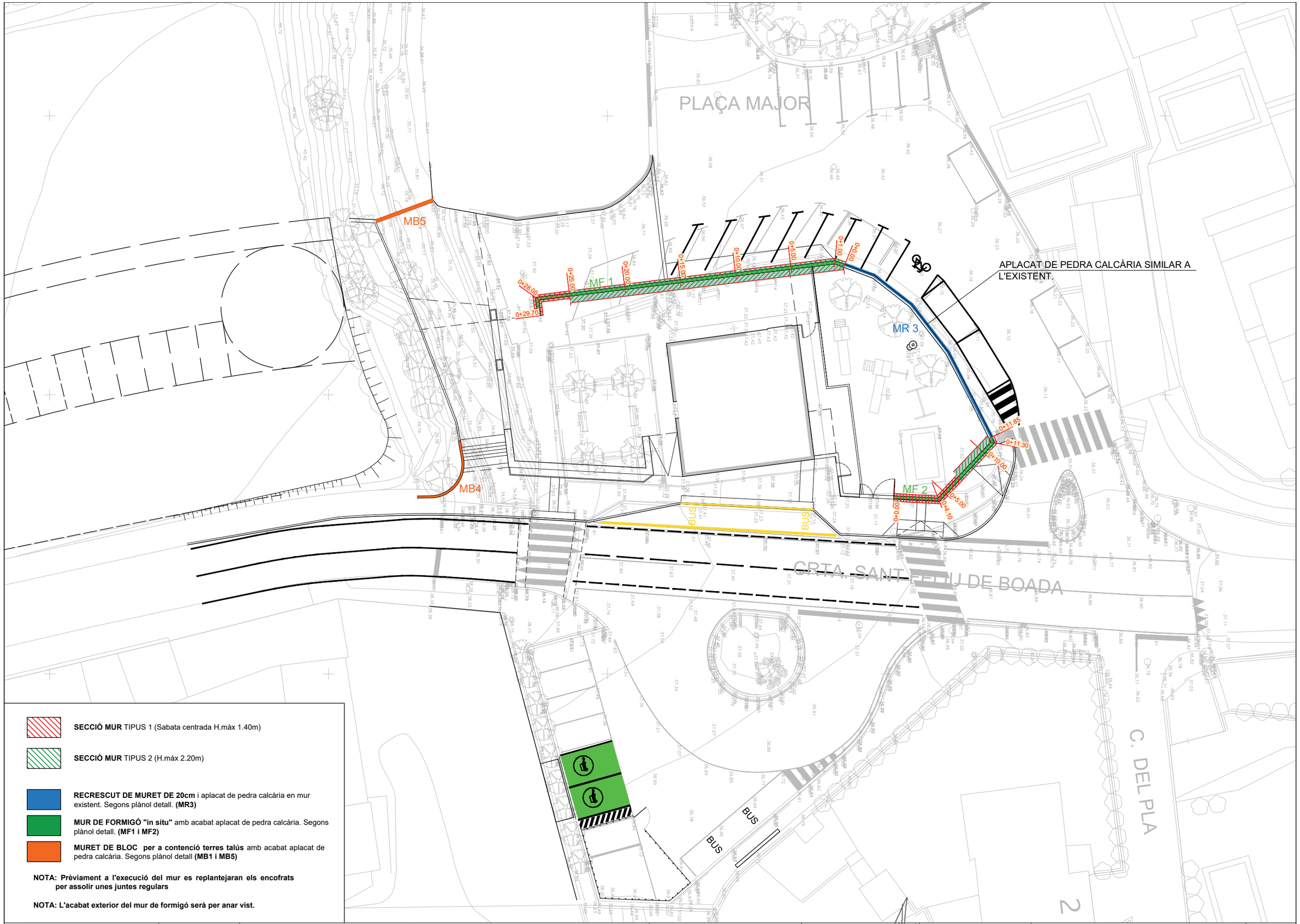

SECCIÓ MUR TIPUS 1 (Sabata centrada H.màx 1.40m)

SECCIÓ MUR TIPUS 2 (H.màx 2.20m)

RECRESCUT DE MURET DE 20cm i aplacat de pedra calcària en mur existent. Segons plànol detall. **(MR3)**

MUR DE FORMIGÓ "in situ" amb acabat aplacat de pedra calcària. Segons plànol detall. **(MF1 i MF2)**

MURET DE BLOC per a contenció terres talús amb acabat aplacat de pedra calcària. Segons plànol detall **(MB1 i MB5)**

NOTA: Prèviament a l'execució del mur es replantejaran els encofrats per assolir unes juntes regulars

NOTA: L'acabat exterior del mur de formigó serà per anar vist.

PROMOTOR: AJUNTAMENT DE TORRENT D'EMPORDÀ	TORRENT NOVEMBRE 2021	**PROJECTE D'URBANITZACIÓ DE LA PLAÇA DE L'AJUNTAMENT DE TORRENT I COBERTURA DE LA RIERA.**	CONSULTOR: TECPLAN Enginyeria i Urbanisme	L'AUTOR DEL PROJECTE: XAVIER FRIGOLA MERCADER E.C.C. i P. - NÚM. COL: 19.014	ESCALES: E:1/300	MURS PLANTA MURS	16A 1 DE 1

ALÇAT I RASANTS MUR FORMIGÓ ARMAT - MF1

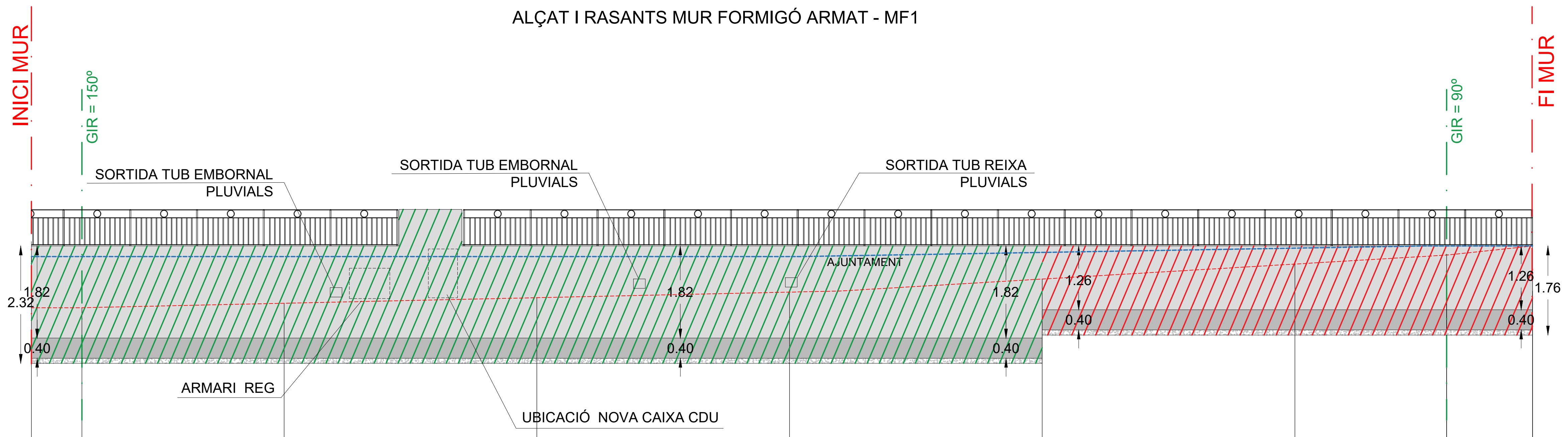

MUR MF1

PLÀNOL DE COMPARACIÓ: 30

NÚMERO DE PERFIL		0+00	0+1.00	0+5.00	0+10.00	0+15.00	0+20.00	0+20.00	0+25.00	0+28.00	0+29.70
DISTÀNCIES	PARCIALS	0.00	1.00	4.00	5.00	5.00	5.00	5.00	5.00	3.00	1.70
	A L'ORIGEN	0.00	1.70	5.00	10.00	15.00	20.00	20.00	25.00	28.00	29.70
COTA CORONACIÓ MUR		37.52	37.52	37.52	37.52	37.52		37.52	37.52	37.52	37.52
COTA SOLERA FONAMENTACIÓ		35.19	35.19	35.19	35.19	35.19	35.19	35.75	35.75	35.75	35.75
COTA RASANT VIAL INFERIOR		36.29	36.29	36.37	36.48	36.59	36.85	36.85	37.15	37.33	37.51
COTA RASANT TERRENY SUPERIOR		37.30	37.30	37.30	37.30	37.30	37.35	37.35	37.40	37.47	37.50

SECCIÓ MUR TIPUS 1

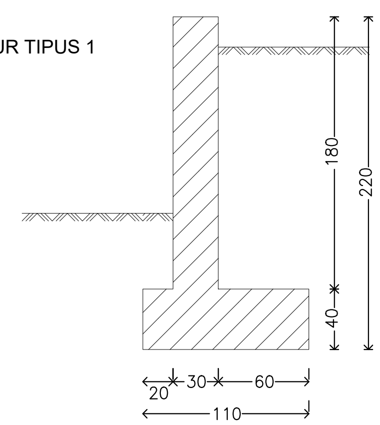

SECCIÓ MUR TIPUS 2

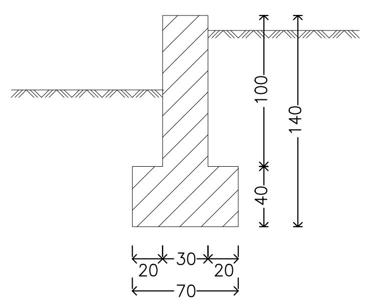

PROMOTOR: AJUNTAMENT DE TORRENT D'EMPORDÀ

TORRENT NOVEMBRE 2021

PROJECTE D'URBANITZACIÓ DE LA PLAÇA DE L'AJUNTAMENT DE TORRENT I COBERTURA DE LA RIERA.

CONSULTOR: TECPLAN Enginyeria i urbanisme

L'AUTOR DEL PROJECTE: XAVIER FRIGOLA MERCADER E.C.C. i P. - NÚM. COL: 19.014

ESCALES: E:1/100 0 2

MURS
DETALLS MURS - ALÇAT MUR 1

16B

1 DE 6

ALÇAT I RASANTS MUR FORMIGÓ ARMAT - MF2

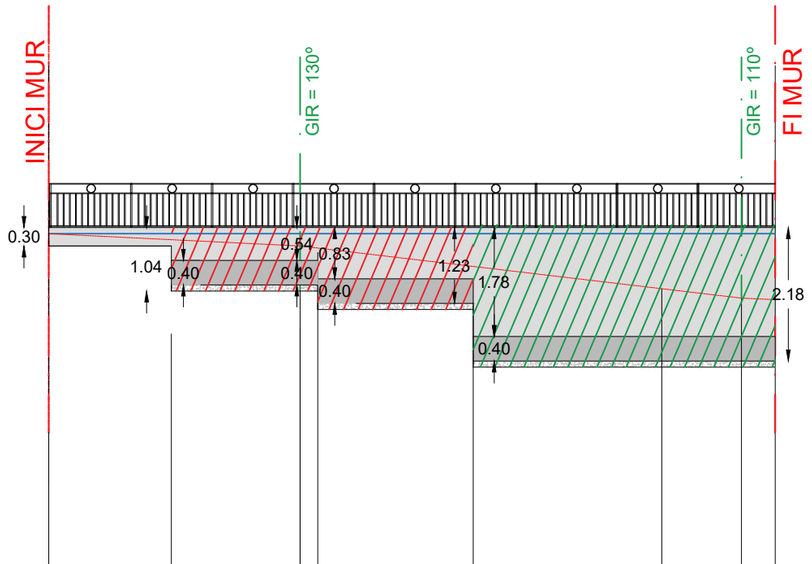

MUR MF2

PLÀNOL DE COMPARACIÓ: 30

NÚMERO DE PERFIL		0+00	0+2.00	0+4.10	0+4.40	0+6.90	0+6.90	0+10.00	0+11.30	0+11.85
DISTÀNCIES	PARCIALS	0.00	2.00	4.10	0.30	2.50	2.50	3.10	1.30	0.55
	A L'ORIGEN	0.00	2.00	4.10	4.40	6.90	6.90	10.00	11.30	11.85
COTA CORONACIÓ MUR		37.15	37.15	37.15	37.15	37.15	37.15	37.15	37.15	37.15
COTA SOLERA FONAMENTACIÓ		-	-	36.21	35.91	35.91	35.00	35.00	35.00	35.00
COTA RASANT VIAL INFERIOR		37.05	36.95	36.85	36.81	36.51	36.51	36.15	36.00	36.00
COTA RASANT TERRENY SUPERIOR		37.05	37.05	37.05	37.05	37.05	37.05	37.05	37.05	37.05

SECCIÓ MUR TIPUS 1

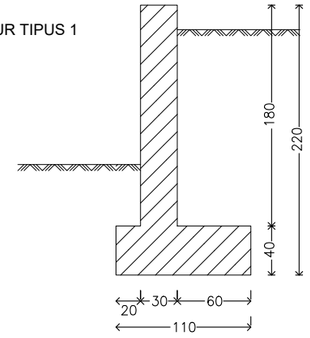

SECCIÓ MUR TIPUS 2

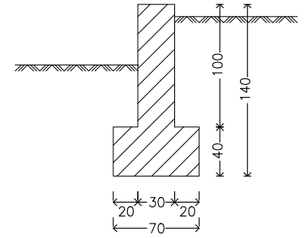

SECCIÓ MUR TIPUS 1

Geometría

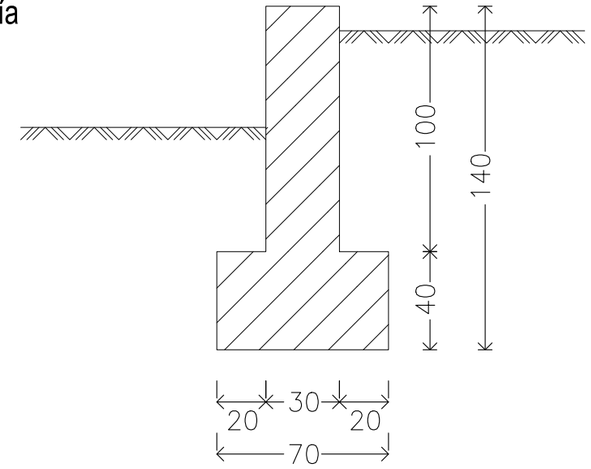

TORRENT–Secció Tipus 1–mur tipus H=1,40m_1T
MF1–2:Secció tipus 1 mur 1,40 metres alçada total_C=1T
Norma: EHE–CTE (España)
Hormigón: HA–25, Control Estadístico
Acero de barras: B 500 S, Control Normal
Tipo de ambiente: Clase IIIa
Recubrimiento en el intradós del muro: 3.5 cm
Recubrimiento en el trasdós del muro: 3.5 cm
Recubrimiento superior de la cimentación: 5.0 cm
Recubrimiento inferior de la cimentación: 5.0 cm
Recubrimiento lateral de la cimentación: 7.0 cm
Tamaño máximo del árido: 30 mm
Escala: 1:50

Muro
Armadura

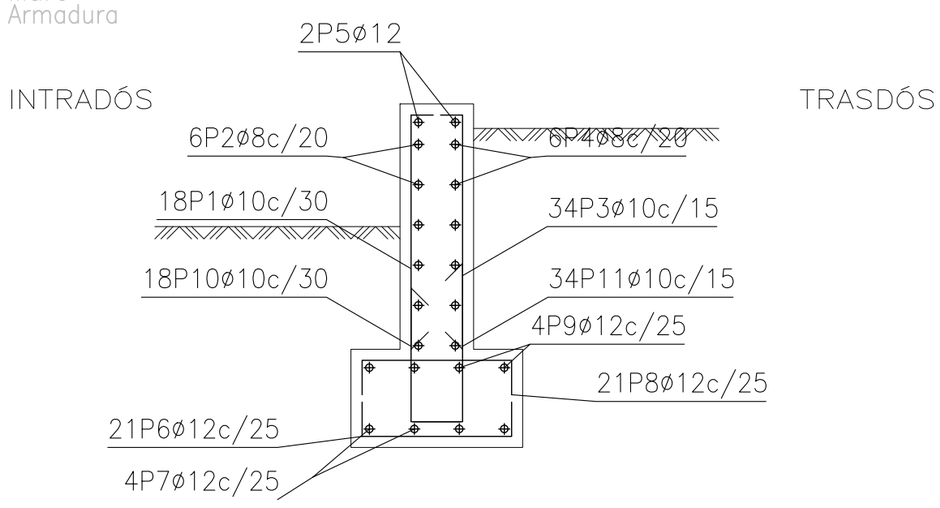

Muro

POSICIÓN	ø mm	NÚM. PIEZAS	LONGITUD m	FORMA L=cm	LONGITUD TOTAL m	PESO kg/m	PESO kp
1	10	18	1.15	20 | 95	20.61	0.62	12.71
2	8	6	4.86	486	29.16	0.39	11.51
3	10	34	1.15	20 | 95	38.93	0.62	24.00
4	8	6	4.86	486	29.16	0.39	11.51
5	12	2	4.86	486	9.72	0.89	8.63
6	12	21	0.85	15 | 55 | 15	17.81	0.89	15.81
7	12	4	4.86	486	19.44	0.89	17.26
8	12	21	1.15	1 | 1 / 29 | 55 | 29	24.11	0.89	21.40
9	12	4	4.86	486	19.44	0.89	17.26
10	10	18	1.02	7 / 39 | 57	18.38	0.62	11.33
11	10	34	1.12	7 / 39 | 67	38.11	0.62	23.50
				ø8	58.32	0.39	23.02
				ø10	116.03	0.62	71.54
				ø12	90.52	0.89	80.36
B 500 S, CN				Peso total			174.92
				Peso total con mermas (10.00%)			192.41

SECCIÓ MUR TIPUS 2

Geometría

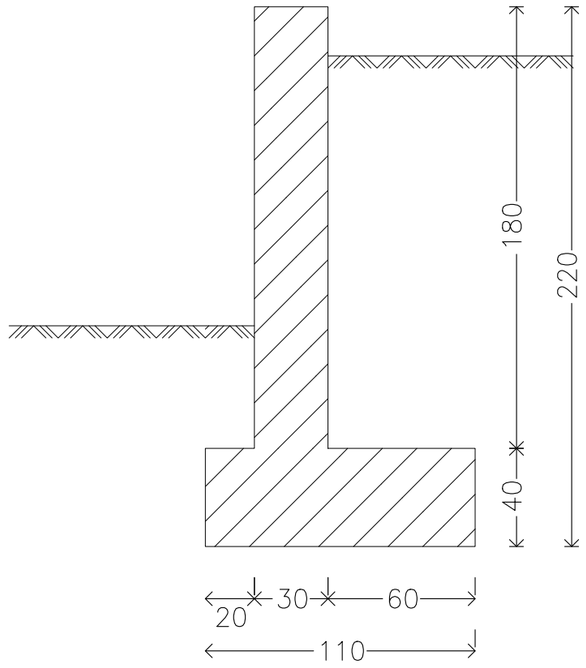

Muro
Armadura

INTRADÓS

TRASDÓS

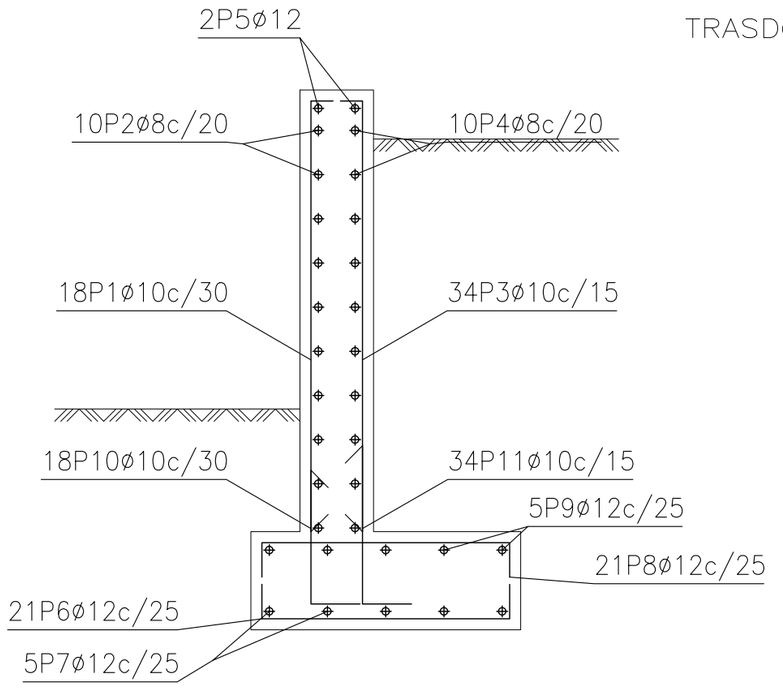

TORRENT–Secció Tipus 2–mur tipus H=2,20m_C=1T
MF1–2:Secció tipus 2 mur 2,20 metres alçada total_C=1T
Norma: EHE–CTE (España)
Hormigón: HA–25, Control Estadístico
Acero de barras: B 500 S, Control Normal
Tipo de ambiente: Clase IIIa
Recubrimiento en el intradós del muro: 3.5 cm
Recubrimiento en el trasdós del muro: 3.5 cm
Recubrimiento superior de la cimentación: 5.0 cm
Recubrimiento inferior de la cimentación: 5.0 cm
Recubrimiento lateral de la cimentación: 7.0 cm
Tamaño máximo del árido: 30 mm
Escala: 1:50

Muro

POSICIÓN	ø mm	NÚM. PIEZAS	LONGITUD m	FORMA L=cm	LONGITUD TOTAL m	PESO kg/m	PESO kp
1	10	18	1.95	20 / 175	35.01	0.62	21.59
2	8	10	4.86	486	48.60	0.39	19.18
3	10	34	1.95	20 / 175	66.13	0.62	40.77
4	8	10	4.86	486	48.60	0.39	19.18
5	12	2	4.86	486	9.72	0.89	8.63
6	12	21	1.55	1 / 1 / 29 / 95 / 29	32.51	0.89	28.86
7	12	5	4.86	486	24.30	0.89	21.57
8	12	21	1.55	1 / 1 / 29 / 95 / 29	32.51	0.89	28.86
9	12	5	4.86	486	24.30	0.89	21.57
10	10	18	1.02	45 / 57	18.38	0.62	11.33
11	10	34	1.12	45 / 67	38.11	0.62	23.50
				ø8	97.20	0.39	38.36
				ø10	157.63	0.62	97.19
				ø12	123.34	0.89	109.49
B 500 S, CN				Peso total			245.04
				Peso total con mermas (10.00%)			269.54

DETALL RECRESCUT MUR EXISTENT (MR3)

E: 1/30

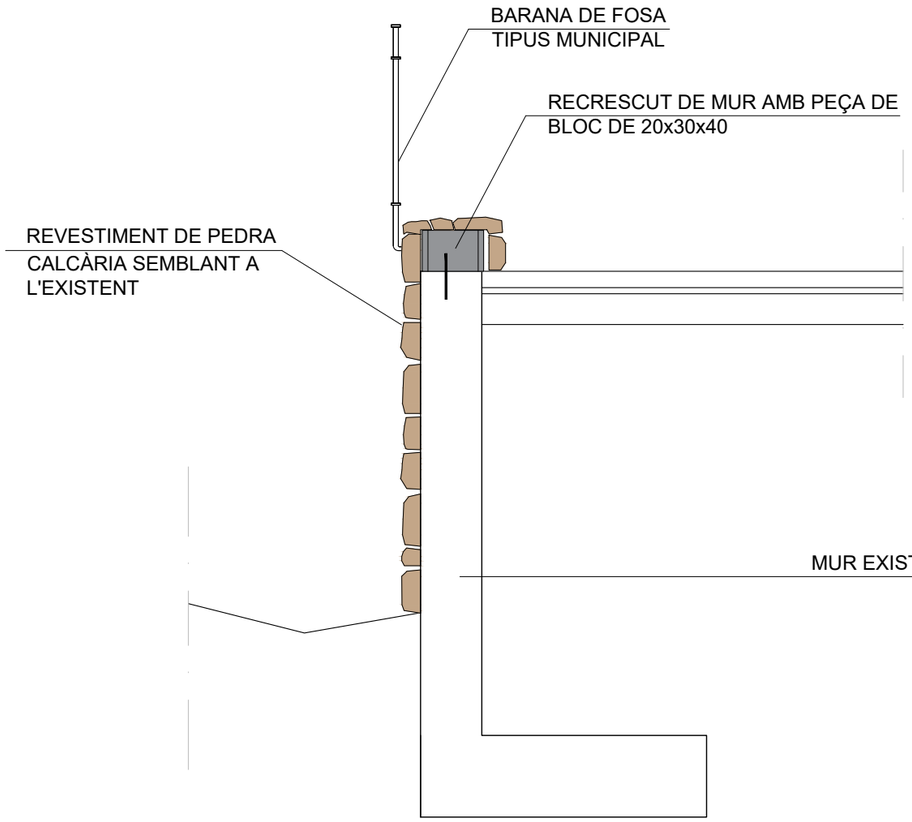

DETALL MUR DE CONTENCIÓ DE FORMIGÓ ARMAT TIPUS FM1 I MF 2

E: 1/30

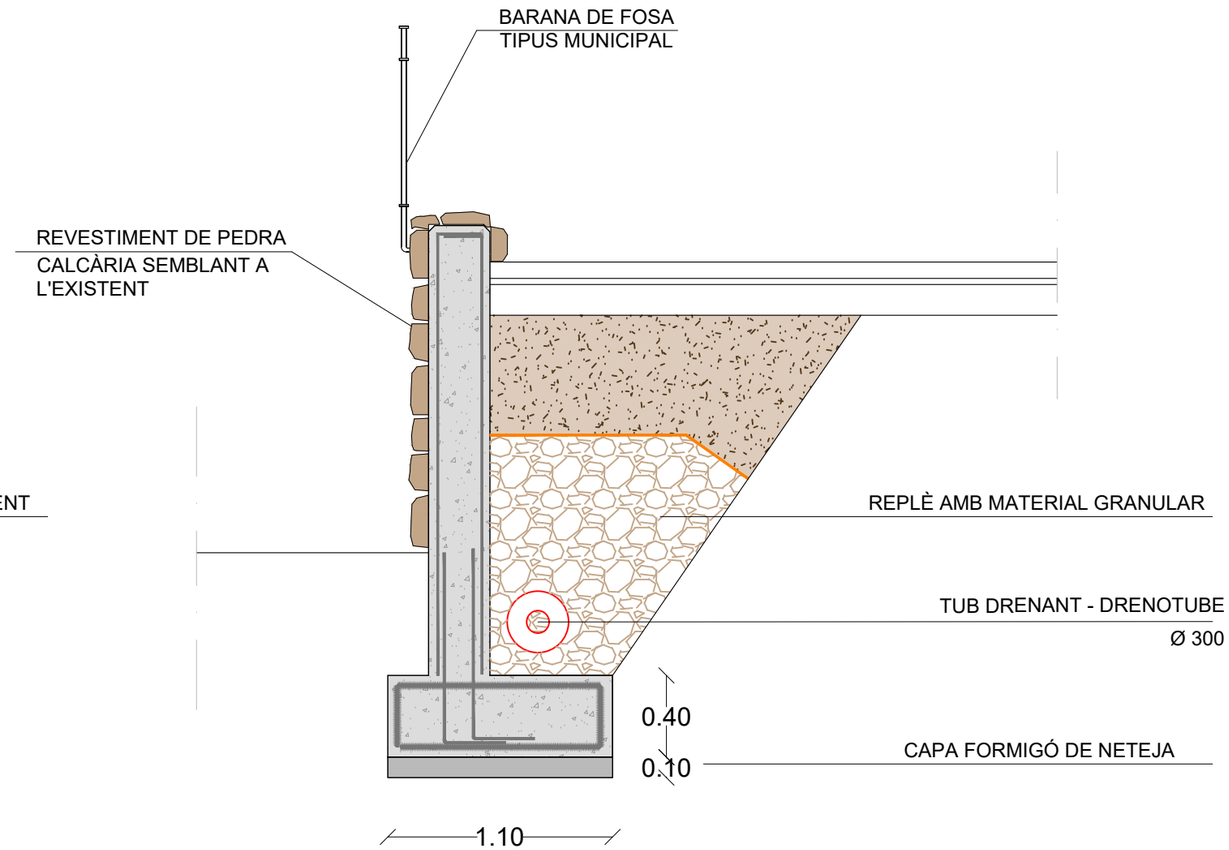

PROMOTOR: AJUNTAMENT DE TORRENT D'EMPORDÀ	TORRENT NOVEMBRE 2021	**PROJECTE D'URBANITZACIÓ DE LA PLAÇA DE L'AJUNTAMENT DE TORRENT I COBERTURA DE LA RIERA.**	CONSULTOR: TECPLAN Enginyeria i urbanisme	L'AUTOR DEL PROJECTE: XAVIER FRIGOLA MERCADER E.C.C. i P. - NÚM. COL: 19.014	ESCALES: E:1/30	MURS DETALLS MURS - SECCIÓ TIPUS MUR	16B 5 DE 6

DETALL MURET DE BLOC DE FORMIGÓ (MB4)
ACABAT AMB APLACAT DE FPEDRA CALCÀRIA LOCAL
DE LES MATEIXES CARACTERÍSTIQUES QUE EN LA ZONA PLAÇA MAJOR

E: 1/30

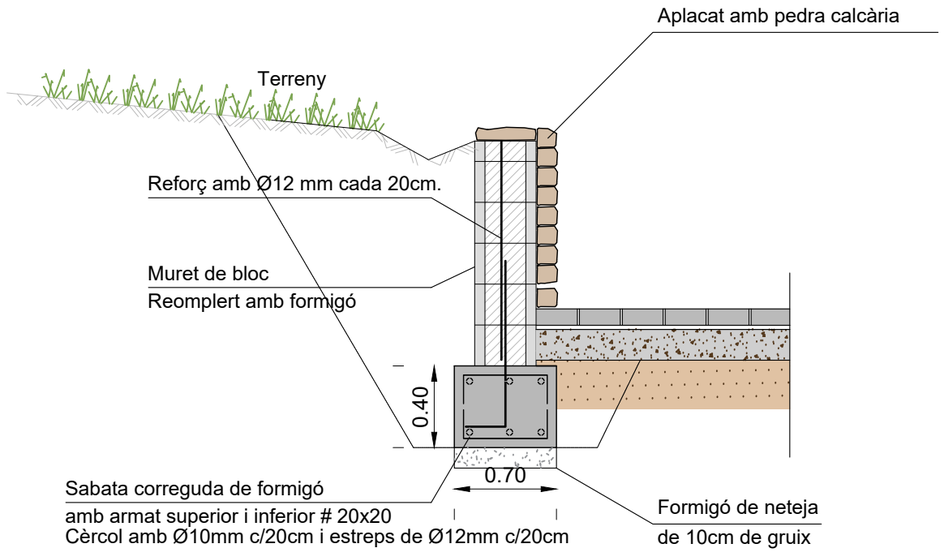

DETALL MURET DE BLOC DE FORMIGÓ (MB5)
ACABAT AMB APLACAT DE FPEDRA CALCÀRIA LOCAL
DE LES MATEIXES CARACTERÍSTIQUES QUE EN LA ZONA PLAÇA MAJOR

E: 1/30

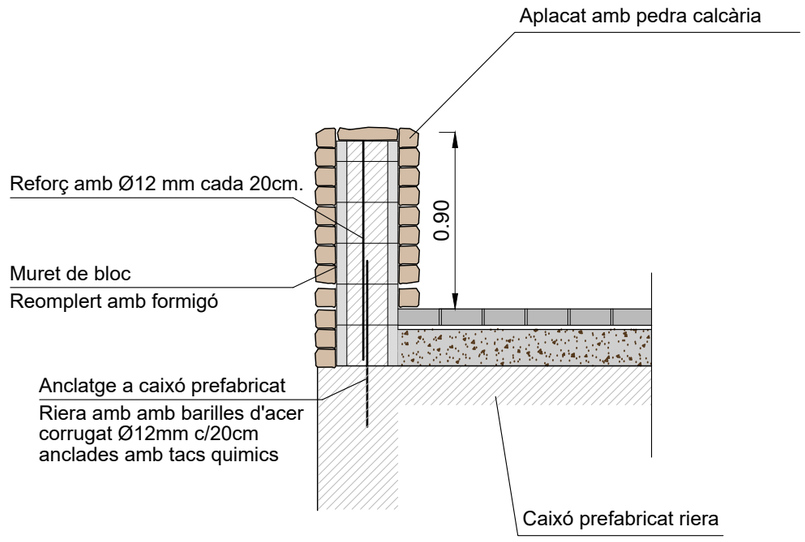

PROMOTOR: AJUNTAMENT DE TORRENT D'EMPORDÀ	TORRENT NOVEMBRE 2021	**PROJECTE D'URBANITZACIÓ DE LA PLAÇA DE L'AJUNTAMENT DE TORRENT I COBERTURA DE LA RIERA.**	CONSULTOR: TECPLAN Enginyeria i urbanisme	L'AUTOR DEL PROJECTE: XAVIER FRIGOLA MERCADER E.C.C. i P. - NÚM. COL: 19.014	ESCALES: E:1/30	MURS DETALLS MURS - SECCIÓ TIPUS MURET DE BLOC	16B 6 DE 6

XARXA ENLLUMENAT

LÍNIA ELÈCTRICA (DES DE ESCOMESA AJUNTAMENT)

XARXA TELECOMUNICACIONS (FIBRA ÒPTICA)

PORTA AMB ACCIONAMENT MITJANÇANT TARGETA AUTORITZADA

1.40

6.35

6.37

2.49

6.20

NOVA COLUMNA QUADRADA amb suport en "T" per a instal·lació de nou projector tipus focus LED de 50W. Acabat pintat color marró òxid (Corten RAL 708). Amb instal·lació de sensor de moviment.

INSTAL·LACIÓ CÀMERA DE VIGILÀNCIA. Connectada a la xarxa de fibra òptica

INSTAL·LACIÓ PORTA DE FUSTA TRACTADA amb tubs galvanitzats amb accionament mitjançant targeta aurtoritzada.

UBICACIÓ DE CONTENIDORS D'ESCOMBRARIES EXISTENTS.

TANCAMENT PERÍMETRAL DE H=2.00 metres amb panell de fusta oculta-contenidros. Postes de 100x100 cada 2.00 metres.

PROMOTOR: AJUNTAMENT DE TORRENT D'EMPORDÀ	TORRENT NOVEMBRE 2021	**PROJECTE D'URBANITZACIÓ DE LA PLAÇA DE L'AJUNTAMENT DE TORRENT I COBERTURA DE LA RIERA.**	CONSULTOR: TECPLAN Enginyeria i Urbanisme	L'AUTOR DEL PROJECTE: XAVIER FRIGOLA MERCADER E.C.C. i P. - NÚM. COL: 19.014	ESCALES: E:1/100	ÀREA EMERGÈNCIA PLANTA ÀREA EMERGÈNCIA - I	17A 1 DE 2

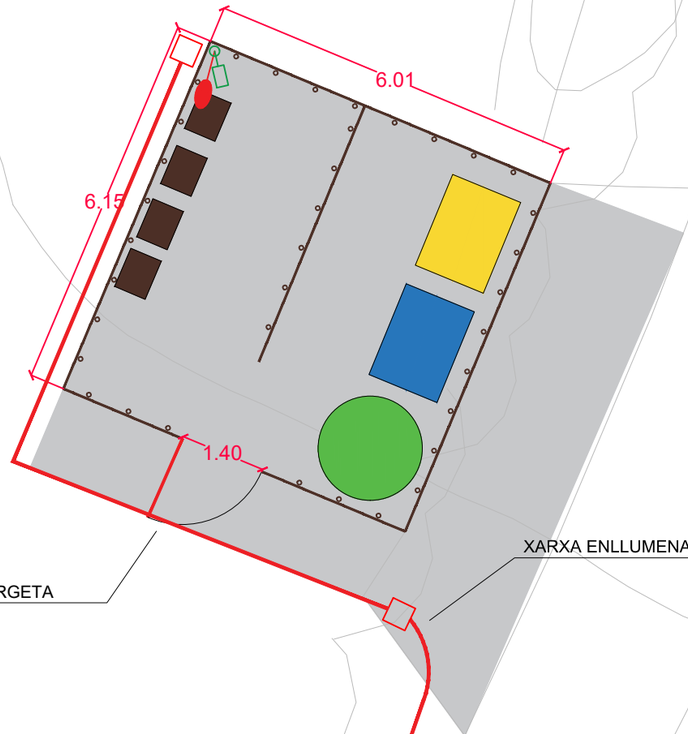

PORTA AMB ACCIONAMENT MITJANÇANT TARGETA AUTORITZADA

XARXA ENLLUMENAT

TANCAMENT PERÍMETRAL EXISTENT A MANTENIR.

PUNT DE LLUM EXISTENT TIPUS BALISA.

NOVA COLUMNA QUADRADA amb suport en "T" per a instal·lació de nou projector tipus focus LED de 50W. Acabat pintat color marró òxid (Corten RAL 708).

INSTAL·LACIÓ CÀMERA DE VIGILÀNCIA amb instal·lació de router. (En cas de possible connexió a xarxa de fibra òptica, aquest es connectarà a la xarxa.

INSTAL·LACIÓ PORTA DE FUSTA TRACTADA amb tubs galvanitzats amb accionament mitjançant targeta aurtoritzada.

CANALITZACIÓ D'ENLLUMENAT AMB TUB PE CORRUGAT DE D90 mm, protegit amb formigó, cinta senyalitzadora, cable de terra de 35 mm2 i cablejat de coure Tetra polar de diversos diàmetres.

ARQUETA DE REGISTRE PREFABRICADA DE 40X40X60 CM amb tapa de fosa de 40x40 cm D250 mm, amb gravat del servei.

CONNEXIÓ A XARXA EXISTENT mitjançant punt de llum.

PROMOTOR: AJUNTAMENT DE TORRENT D'EMPORDÀ	TORRENT NOVEMBRE 2021	**PROJECTE D'URBANITZACIÓ DE LA PLAÇA DE L'AJUNTAMENT DE TORRENT I COBERTURA DE LA RIERA.**	CONSULTOR: TECPLAN Enginyeria i urbanisme	L'AUTOR DEL PROJECTE: XAVIER FRIGOLA MERCADER E.C.C. i P. - NÚM. COL: 19.014	ESCALES: E:1/100 0 2	ÀREA EMERGÈNCIA PLANTA ÀREA EMERGÈNCIA - II	17A 2 DE 2