DOCUMENT
DOCUMENT REGISTRE UNIFICAT ENTRADA
ÒRGAN
OFICINA ATENCIÓ CIUTADANA
REGISTRE D'ENTRADA
E2021000401

Codi Segur de Verificació: d8869f17-508c-4079-bdfd-e9a55b9379a5
Origen: Ciutadà
Identificador document original: ES_L01081000_2021_12195710
Data d'impressió: 27/04/2021 13:33:17
Pàgina 1 de 189

SIGNATURES
1.- XAVIER SADURNI ROQUE, 15/04/2021 18:47

XAVIER SADURNI ROQUE - DNI 43627264J

Firmado digitalmente por XAVIER SADURNI ROQUE - DNI 43627264J
Fecha: 2021.04.15 18:47:35 +02'00'

AJUNTAMENT DE CAMPELLES
PROJECTE BÀSIC I EXECUTIU DE DISTRIBUCIÓ D'HABITATGE

PROMOTOR:	AJUNTAMENT DE CAMPELLES
SITUACIÓ:	C/MAJOR 26-B ANTIGUES ESCOLES
POBLACIÓ:	CAMPELLES
DATA:	ABRIL DE 2021
REF.:	PR2D/191020
ARQUITECTE:	XAVIER SADURNÍ I ROQUÉ

S A D U R N I
ESTUDI D'ARQUITECTURA

C/ PROGRÉS, 24 1r 2a 17500 RIPOLL
Tel. 972 70 07 99 Fax 972 71 45 25
E-mail: xevis@coac.es

AJUNTAMENT DE CAMPELLES
Aquest document és una còpia simple del document electrònic original. Comprovi l'autenticitat del document a
https://campelles.emunicipis.ddgi.cat/OAC/ValidarDoc.jsp - Utilitzi el 'Codi Segur de Verificació' que apareix a la capçalera.

ÍNDEX DEL PROJECTE

MEMÒRIA DESCRIPTIVA

I.- GENERALITATS
- I.1. *Objecte del projecte*
- I.2. *Emplaçament*
- I.3. *Promotor*

II.- DESCRIPCIÓ DEL PROJECTE
- II.1.- Condicionaments generals
  - 1.1. *Dades urbanístiques*
  - 1.2. *Servituds existents*
  - 1.3. *Estat actual*
  - 1.4. *Compliment del Codi Tècnic*
- II.2.- Justificació de la solució adoptada
  - 2.1. *Requisit bàsic de Funcionalitat (LOE)*
    - *Utilització*
    - *Criteris compositius del projecte*
    - *Criteris constructius i instal.lacions*
    - *Accessibilitat*
- II.3.- QUADRE GENERAL DE SUPERFÍCIES

III.- DESCRIPCIÓ DE L'OBRA
- III.1.- *Sistemes constructius. Descripció*
- III.2.- *Instal.lacions*

IV.- PRESSUPOST D'EXECUCIÓ MATERIALCO

V.- PRESTACIONS DE L'EDIFICI
- V.1.- Requisits bàsics de seguretat (CTE)
  - 1.1.- SE. Seguretat estructural
  - 1.2.- SI. Seguretat en cas d'incendi
  - 1.3.- SU. Seguretat d'Utilització
- V.2.- Requisits bàsics (CTE)
  - 2.1.- HR. Protecció enfront del soroll
  - 2.2.- HE. Estalvi d'energia
  - 2.3.- HS. Salubritat

VI.- ANNEXES
- *VI.1. Normativa d'aplicació*
- *VI.2. Control de qualitat*
- *VI.3. Gestió de residus*
- *VI.4. Criteris ambientals i d'ecoeficiència en els edificis. Decret 21/2006*
- *VI.5.- Reglament electrotècnic de Baixa Tensió*
- *VI.6. Requisits mínims d'habitabilitat*
- *VI.7. Certificació energètica*

MEMÒRIA D'EXECUCIÓ

I.- AMIDAMENTS
- I.1. *Especificacions*
- I.2. *Estat d'amidaments*

II.- PLEC DE CONDICIONS

AJUNTAMENT DE CAMPELLES
Aquest document és una còpia simple del document electrònic original. Comprovi l'autenticitat del document a
https://campelles.emunicipis.ddgi.cat/OAC/ValidarDoc.jsp - Utilitzi el 'Codi Segur de Verificació' que apareix a la capçalera.

MEMÒRIA DESCRIPTIVA

I.- GENERALITATS

I.1.- Objecte del projecte:

La redacció del present projecte bàsic i executiu té per objecte la reforma de la planta baixa d'un edifici de dos pisos per tal d'adaptar-hi un habitatge.

L'edifici és propietat de l'Ajuntament de Campelles. Antigament era l'escola del municipi. A la planta baixa hi havia l'aula i serveis de l'equipament i a la planta primera un habitatge.

Actualment la planta baixa és un local per l'Ajuntament i es conserva la vivenda del primer pis.

Donada la manca d'ús del local, es vol reformar per tal d'adaptar-hi un habitatge i fer-lo accessible a gent amb pocs recursos econòmics del municipi.

Adreça	C/Major 26-Baixos Edifici de les antigues escoles		
Municipi	Campelles	Comarca	El Ripollès

I.2.- Emplaçament:

L'obra continguda en aquest projecte s'ubica a un edifici d'equipament de l'Ajuntament de Campelles situat al mig de la trama rural del municipi.

Es tracta d'un edifici de dues plantes amb accés des del carrer Major. S'arriba a la planta baixa a través d'unes escales exterior i pati que queda per sobre el nivell del vial.

Donada la topografia de la zona, la planta primera també té accés des del carrer de Dalt, per la façana posterior.

Es troba dins del Sòl Urbà del municipi, amb la qualificació d'Equipament Docent (E1).

I.3.- Promotor/s:

Ajuntament de Campelles		NIF	P1704100E
Adreça	Plç Ajuntament 2		
Municipi	Campelles	Codi Postal	17534

AJUNTAMENT DE CAMPELLES
Aquest document és una còpia simple del document electrònic original. Comprovi l'autenticitat del document a
https://campelles.emunicipis.ddgi.cat/OAC/ValidarDoc.jsp - Utilitzi el 'Codi Segur de Verificació' que apareix a la capçalera.

II.- DESCRIPCIÓ DEL PROJECTE

II.1.- CONDICIONAMENTS GENERALS

II.1.1.- Dades urbanístiques:

Planejament vigent	POUP de la Vall de Ribes
Qualificació del sòl	Sòl Urbà
Denominació zona	Equipament docent. E1

II.1.2.- Ordenances aplicables:

Per la seva finalitat i titularitat pública, es regulen en aquest capítol els equipaments destinats a usos públics i comunitaris, clau E, així com els espais reservats per a les instal.lacions de les xarxes de subministrament d'aigua, d'energia, telecomunicacions, sanejament i altres serveis tècnics i ambientals, clau St.

Formen el sistema d'equipaments el sòl destinat a usos públics, col.lectius i comunitaris al servei dels ciutadans del municipi.

II.1.3.- Estat actual

Les obres fan referència a un edifici que és equipament municipal de Campelles.

Es tracta d'un edifici de dues plantes situat al mig del poble i que era les antigues escoles.
La planta baixa, amb accés a un gran pati exterior privat de la finca, era l'aula del col.legi, equipament amb una quarto de serveis i banys.
A la planta primera hi ha una vivenda, que en funcionament de l'escola era destinada al professor.

Actualment al municipi, amb poca població i principalment envellida, no hi ha prous infants per garantir el funcionament de l'escola.
La manca d'ús de l'equipament s'ha perllongat amb el temps i no hi ha previsions que sigui necessitat en el futur.

Malgrat el desús de la planta baixa d'escola l'edifici es troba en bon estat de conservació.
La planta primera es manté la vivenda que està ocupada i ha estat reformada.
L'edifici està format per una estructura de parets de càrrega ceràmiques i forjats unidireccionals de formigó. La coberta a dues vessants amb estructura de bigues de formigó, superbisell i teula àrab.
La carpinteria és de fusta amb doble vidre amb càmera d'aire.

Es vol retornar l'ús a la planta baixa de l'edifici, totalment en desús per distribuir-hi una vivenda.

Es disposa d'accés rodat pavimentat, abastament d'aigua, xarxa de clavegueres, subministrament elèctric i enllumenat públic.

AJUNTAMENT DE CAMPELLES
Aquest document és una còpia simple del document electrònic original. Comprovi l'autenticitat del document a https://campelles.emunicipis.ddgi.cat/OAC/ValidarDoc.jsp - Utilitzi el 'Codi Segur de Verificació' que apareix a la capçalera.

II.1.4.- Compliment del Codi Tècnic

Les solucions adoptades en el projecte tenen com objectiu que l'edifici disposi de les prestacions adequades per garantir els requisits bàsics de qualitat que estableix la Llei 38/99 d'Ordenació de l'Edificació.

En compliment del article 1 del Decret 462/71 del Ministerio de la Vivienda, "Normas sobre redacción de proyectos y dirección de obras de edificación", i també en compliment del apartat 1.3 de l'annex del Codi Tècnic de l'Edificació, es fa constar que en el projecte s'han observat les normes sobre la construcció vigents, i que aquestes estan relacionades a l'apartat de Normativa Aplicables d'aquesta memòria.

AJUNTAMENT DE CAMPELLES
Aquest document és una còpia simple del document electrònic original. Comprovi l'autenticitat del document a
https://campelles.emunicipis.ddgi.cat/OAC/ValidarDoc.jsp - Utilitzi el 'Codi Segur de Verificació' que apareix a la capçalera.

II.2.- JUSTIFICACIÓ DE LA SOLUCIÓ ADOPTADA

II.2.1.- Requisit bàsic de Funcionalitat (LOE)

Utilització

El present projecte es redacta amb la voluntat de crear un habitatge a la planta baixa d'un edifici que es troba en bon estat de conservació.

L'edifici, de titularitat municipal, és equipament de la població. Donat el seu desús coma escola, es vol redefinir cap a una nova necessitat del poble: habitatge destinat a famílies amb voluntat de poblar el municipi.

A la planta baixa s'adaptarà l'espai interior i obertures existents a una vivenda.

Es respectaran les parets que formen les façanes i formen l'estructura. També es conservaran les parets intermitges de càrrega sobre les que també es recolza el forjat.

El programa de la vivenda es planteja des de les premisses inicials de conservació de lo existent.

Es distribuiran les estances al llarg de la façana principal, aprofitant les finestres que amb repetició s'obren al pati de la finca. Es tracta de finestres amb dimensions pensades per il.luminar l'interior de l'aula.

La seriació dels espai aprofita la forma rectangular allargada de la planta:

Des de l'entrada a un extrem de l'edifici es troben les zones de dia de la vivenda, amb la cuina que quedarà parcialment oberta a la zona d'entrada i distribuïdor, a fi d'aprofitar l'espai i prescindir de passadissos sense ús. A l'altra costat del pas d'entrada hi ha el bany.

A la segona finestra i després de la cuina hi ha la zona de menjador i estar, ocupant tot l'ample de la planta.

Després hi ha dos dormitoris dobles, obert cada un a les últimes dues finestres.

Criteris compositius del projecte

El projecte fa referència a la distribució d'una vivenda a un edifici existent que havia servit d'escola pel municipi.

Les característiques de l'edifici de dues plantes es deuen al seu ús inicial. La planta és regular de forma rectangular i amb obertures que es repeteixen de forma seriada a la façana principal.

Les finestres serveixen per il.luminar l'interior de l'antiga aula a la planta baixa i amb iguals dimensions i seguint el mateix ritme es repeteixen a la vivenda de la planta superior.

La composició de l'alçat acaba determinant unes marcades franges verticals, unes amb les finestres de fusta i ampits d'obra arrebossats i pintats, i altres massisses resoltes amb una paredat.

El projecte no contempla modificar la composició de la façana principal, única a la vivenda ja que la posterior queda soterrada a nivell del primer pis.

Es conservaran les obertures només havent de canviar la carpinteria amb noves finestres de PVC imitació a fusta.

L'abast del projecte doncs no intervé amb criteris compositius de l'edifici.

Criteris constructius i instal·lacions

Les obres fan referència a la distribució d'un habitatge a la planta baixa d'un edifici existent.

No es modifica l'estructura ni volumetria de l'edifici, format per parets de càrrega i forjat unidireccional. No es modifica la composició, conservant obertures que composen les façanes.

S'enderrocaran envans de separació interiors que no serveixen per la nova distribució de la vivenda. Es trauran els sanitaris obsolets.

Es formaran nous passos a les parets de càrrega interiors i es tapiaran les portes actuals.

S'extraurà la carpinteria i fusteria.

Es conservaran les parets que formen façanes, mitgeres i mur posterior trasdossant-les a l'interior. Es col.locarà un aïllament tèrmic de 6cm. de gruix i un envà millorant el comportament tèrmic de l'edifici.

Conservant les obertures es canviarà la carpinteria, amb nous perfils de PVC imitació a fusta i doble vidre amb càmera d'aire.

Les partions interiors seran ceràmiques. Els envans aniran enguixats, excepte a cuina i a bany, a on s'adreçarà per a rajola.

Es conservarà el paviment de la zona de l'aula, ja que ha estat substituït recentment i es troba en bon estat.

AJUNTAMENT DE CAMPELLES
Aquest document és una còpia simple del document electrònic original. Comprovi l'autenticitat del document a
https://campelles.emunicipis.ddgi.cat/OAC/ValidarDoc.jsp - Utilitzi el 'Codi Segur de Verificació' que apareix a la capçalera.

Codi Segur de Verificació: d8869f17-508c-4079-bdfd-e9a55b9379a5
Origen: Ciutadà
Identificador document original: ES_L01081000_2021_12195710
Data d'impressió: 27/04/2021 13:33:17

SIGNATURES
1.- XAVIER SADURNI ROQUE, 15/04/2021 18:47

Caldrà només canviar el paviment que correspon a l'antiga zona d'entrada, ara cuina i bany. El nou paviment serà de gres de qualitat extra col.locat a truc.

Les instal.lacions es faran de forma racional, responent a les necessitats dels espais i seguint la normativa establerta per l'edificació.

Es connectaran a les xarxes municipals d'aigua i electricitat.

Accessibilitat

El projecte fa referència a la distribució d'una vivenda a edifici existent.

L'edifici de dues plantes, compta amb un habitatge al primer pis, i una aula sense ús a la planta baixa.

La nova vivenda es distribuirà a la planta baixa.

L'habitatge complirà els requisits mínims d'habitabilitat objectiva del DECRET 141/2012 sobre "Condicions d'habitabilitat dels habitatges i cèdula d'habitabilitat", segons Annex 4 d'intervencions en edificis existents, grup C: Canvi d'ús d'un edifici (<=50% de la superfície construïda per sobre o sota la rasant)

AJUNTAMENT DE CAMPELLES
Aquest document és una còpia simple del document electrònic original. Comprovi l'autenticitat del document a
https://campelles.emunicipis.ddgi.cat/OAC/ValidarDoc.jsp - Utilitzi el 'Codi Segur de Verificació' que apareix a la capçalera.

Codi Segur de Verificació: d8869f17-508c-4079-bdfd-e9a55b9379a5
Origen: Ciutadà
Identificador document original: ES_L01081000_2021_12195710
Data d'impressió: 27/04/2021 13:33:17

SIGNATURES
1.- XAVIER SADURNI ROQUE, 15/04/2021 18:47

II.3.- QUADRE GENERAL DE SUPERFÍCIES

En els plànols de plantes distribució, hi figuren una relació detallada de superfícies de cada dependència.

	Superfície útil interior	Superfície terrasses	Peces
HABITATGE	62,76 m2	- m2	6

PEÇA	m2
V–VESTÍBUL	3.83
C–CUINA	6.99
EM–ESTAR MENJADOR	17.31
CH1–CAMBRA HIGIÈNICA	5.42
D–DISTRIBUÏDOR	3.55
H1–DORMITORI	9.92
H2–DORMITORI	12.46
I–INSTAL.LACIONS	3.28
SUP.ÚTIL HABITATGE	62.76m2
SUP.REFORMADA HABITATGE	68.20m2

AJUNTAMENT DE CAMPELLES
Aquest document és una còpia simple del document electrònic original. Comprovi l'autenticitat del document a
https://campelles.emunicipis.ddgi.cat/OAC/ValidarDoc.jsp - Utilitzi el 'Codi Segur de Verificació' que apareix a la capçalera.

Codi Segur de Verificació: d8869f17-508c-4079-bdfd-e9a55b9379a5
Origen: Ciutadà
Identificador document original: ES_L01081000_2021_12195710
Data d'impressió: 27/04/2021 13:33:17

SIGNATURES
1.- XAVIER SADURNI ROQUE, 15/04/2021 18:47

III.- DESCRIPCIÓ DE L'OBRA

III.1.- SISTEMES CONSTRUCTIUS

Enderrocs

S'enderrocaran els envans que formen les partions actuals.
Es formaran nous passos a les parets de càrrega segons les noves necessitats.
Els treballs es faran principalment a ma i amb molta cura a fi de no malmetre els elements que es conserven de l'obra.
Es transportaran les runes a abocadors controlats.

Sanejament

Es connectaran els baixants a la xarxa de sanejament existent.

Estructura

No es modifica l'estructura de l'edifici ni l'envolvent de l'edifici.

Obra de paleta

No es modificaran les parets exteriors de l'habitatge ni les interiors que formen la caixa d'escala de l'edifici.
Els nous envans seran formats amb maons de doble cambra de 7 cm. de gruix i es prendran amb morter, llevat de la darrera filada d'acoblament al sostre que es realitzarà espuma de poliuretà per evitar fissures.
Es prohibeix expressament executar regates horitzontals en parets de càrrega existents.

Morters

S'utilitzarà en al seva composició aigua potable i sorres netes de riu. La dosificació serà la següent:

Morter	P-250	sorra	kg/cm2	
Fabrica de càrrega	M-20	1	8	20
Fabrica carregada	M-40	1	6	40
Encadellat i doblat	M-80	1	4	80
Arrebossat i paviments	M-160	4	3	160

S'utilitzaran morters mixtes de c.p., calç i sorra, amb dosificació 1, 2, 8. Als exteriors s'hi afegiran additius hidròfobs i impermeabilitzats.

Enguixats i fals sostre

Els enguixats en paraments verticals i horitzontals es realitzaran a bona vista amb angles i arestes reglejades. Es col·locaran cantoneres.
Es col.locarà fals sostre amb plaques de cartró guix.

Paviments

Es conservarà el paviment de part de la planta. A on calgui substituir, el nou paviment serà de gres de qualitat extra col.locat a truc.
A l'exterior el gres tindrà capacitat per suportar baixes temperatures.

Rajoles

A la nova cuina es col·locarà alicatat de rajoles de mesures i color a determinar, sobre adreçat de paraments verticals amb morter de c.p.

Sòcols

En general, els sòcols seran del mateix material que els paviments.

AJUNTAMENT DE CAMPELLES
Aquest document és una còpia simple del document electrònic original. Comprovi l'autenticitat del document a
https://campelles.emunicipis.ddgi.cat/OAC/ValidarDoc.jsp - Utilitzi el 'Codi Segur de Verificació' que apareix a la capçalera.

Fusteria

La nova fusteria exterior serà de PVC imitació a fusta. Els vidres seran dobles amb cambra d'aire ventilada 6/12/6mm. amb gas argó.
La fusteria interior serà de DM per lacar. Es col·locaran premarcs de fusta de flandes i s'entapetarà amb la mateixa fusta que les portes. El mecanisme de les portes seran de bona qualitat i el model s'escollirà a l'obra

Pintura

Els elements metàl·lics que quedin vistos es pintaran a l'esmalt, prèvia aplicació de dues mans de mini.
Els paraments interiors aniran pintats amb dues mans de pintura plàstica.

AJUNTAMENT DE CAMPELLES
Aquest document és una còpia simple del document electrònic original. Comprovi l'autenticitat del document a
https://campelles.emunicipis.ddgi.cat/OAC/ValidarDoc.jsp - Utilitzi el 'Codi Segur de Verificació' que apareix a la capçalera.

III.2.- INSTAL.LACIONS

Llauneria

Es preveu connectar la part corresponent a la nova instal.lació amb l'existent.
Els tubs interiors de distribució seran estirats en fred o galvanitzats en calent per immersió, amb elements roscats dels mateix material i col·locats amb cinta adhesiva en els empotraments i ciments Pòrtland sense sorra silícica, ni ràpid ni guix.
Els diàmetres són els que es detallen en els fulls d'instal·lacions. Les aixetes seran d'acer inoxidable amb hidro barrejador tipus monocomandament. A la dutxa es col·locarà flexor metàl·lic i suport a la paret. Cada peça de bany tindrà la seva pròpia aixeta i cada bany, en conjunt, tindrà aixetes per poder sectoritzar.
Es disposaran les preses d'aigua calenta i d'aigua freda i desguàs per al rentavaixelles i per la rentadora.
Es col·locarà una aixeta de pas de llautó a la entrada a l'edifici i un bipàs al grup de pressió.
Les aixetes de lavabos, bidets, aigüeres i equips de dutxa, disposaran d'un mecanisme economitzador. S'obtindrà un cabal màxim de 12 litres per minut havent de donar un mínim de 9 litres per minut i una pressió dinàmica mínima d'utilització superior a 1 bar.

Aparells sanitaris

Seran del tipus Roca o similar de color blanc. El bany es formarà amb plat de dutxa, WC de tanc baix, bidets i lavabos penjats a la paret segons dibuix. A la cuina es disposarà d'una pica ceràmica. Aquestes peces seran en nombre i dimensions indicades als plànols, col·locant-se així mateix tots els accessoris de suport necessaris com miralls, tovallolers, saboneres, portapapers, etc.
Les cisternes del vàters hauran de disposar de mecanismes de doble descàrrega o de descàrrega interrompible.

Electricitat i enllumenat

Es preveu ampliar i connectar la part corresponent a la nova instal.lació amb l'existent.
La nova i de total conformitat amb la Companyia subministradora i complint el R.E.B.T. RD 842/2002 de 2 d'Agost (BOE 18/09/2002), segons nombre i dimensions que figuren en els plànols i fulls d'instal·lacions.
Els conductors encastats aniran protegits amb tub corrugat de PVC de 14 mm. per a un sol fil, de 26 mm. per a quatre fils i majors de 4 mm2., restant les rases de la forma establerta en el capítol d'obra de paleta.

Calefacció

Es preveu la instal.lació de calderes de gasoil per a cada vivenda.
Es col.locaran plaques solars amb capacitat per produir el 40% de la demanda d'aigua calenta sanitària.

Ventilació

Es permetrà una ventilació constant deixant conductes de ventilació amb extractor a la coberta a banys i cuina. L'entrada d'aire es farà per mitjà d'airejadors a les habitacions i menjadors.
A la cuina es col·locarà un extractor de 450 m3/h. I es realitzarà mitjançant conductes de PVC de 160 mm. de diàmetre

Mobiliari de cuina

El mobiliari de cuina serà, per norma general, del tipus prefabricat modular, de qualitat, color i model a escollir a l'obra.
Es reutilitzaran els mobles que sigui possible.
Es preveurà un espai fàcilment accessible de 150dm3 que permeti la separació selectiva de residus en les fraccions següents: Envasos lleugers, matèria orgànica, vidre, cartró i paper, rebuig.

AJUNTAMENT DE CAMPELLES
Aquest document és una còpia simple del document electrònic original. Comprovi l'autenticitat del document a
https://campelles.emunicipis.ddgi.cat/OAC/ValidarDoc.jsp - Utilitzi el 'Codi Segur de Verificació' que apareix a la capçalera.

Codi Segur de Verificació: d8869f17-508c-4079-bdfd-e9a55b9379a5
Origen: Ciutadà
Identificador document original: ES_L01081000_2021_12195710
Data d'impressió: 27/04/2021 13:33:17
Pàgina 12 de 189
SIGNATURES
1.- XAVIER SADURNI ROQUE, 15/04/2021 18:47

IV.- PRESSUPOST D'EXECUCIÓ MATERIAL

El pressupost global de contracte de les obres de DISTRIBUCIÓ D'HABITATGE situada a la planta baixa d'un edifici de les antigues escoles, situat al carrer Major número 26 de Campelles, promogut per L'AJUNTAMENT DE CAMPELLES, una vegada aplicat les despeses generals, benefici industrial i impost del valor afegit s'estima en **VUITANTA-SET MIL TRES-CENTS VUITANTA-TRES EUROS I NORANTA-TRES CÈNTIMS D'EURO (87.383,93€.-)**

L'arquitecte,

Xavier Sadurní i Roqué

AJUNTAMENT DE CAMPELLES
Aquest document és una còpia simple del document electrònic original. Comprovi l'autenticitat del document a
https://campelles.emunicipis.ddgi.cat/OAC/ValidarDoc.jsp - Utilitzi el 'Codi Segur de Verificació' que apareix a la capçalera.

V.- PRESTACIONS DE L'EDIFICI

S'estableixen les prestacions de l'edifici per requisits bàsics, en relació a les exigències bàsiques del CTE. S'indiquen específicament les acordades entre promotor i projectista que superin els llindars establerts al CTE.

Els requisits bàsics de Seguretat i Habitabilitat es satisfan a traves del compliment del Codi Tècnic d'Edificació, que conté les exigències bàsiques que han de complir els edificis i del compliment del Decret 21/2006 d'ecoeficiència en els edificis.

Aquests compliment del CTE es pot fer a través dels Documents Bàsics corresponents, que incorporen la quantificació de les exigències i els procediments necessaris. Les exigències bàsiques també es poden satisfer a través de solucions alternatives, que han de justificar que assoleixen les mateixes prestacions.

V.1.- REQUISISTS BÀSICS DE SEGURETAT (CTE)

V.1.1.- SE.- Seguretat estructural

El projecte Bàsic i Executiu de distribució d'habitatge no preveu la modificació de l'estructura vertical ni horitzontal de l'edifici existent.

AJUNTAMENT DE CAMPELLES
Aquest document és una còpia simple del document electrònic original. Comprovi l'autenticitat del document a
https://campelles.emunicipis.ddgi.cat/OAC/ValidarDoc.jsp - Utilitzi el 'Codi Segur de Verificació' que apareix a la capçalera.

Codi Segur de Verificació: d8869f17-508c-4079-bdfd-e9a55b9379a5
Origen: Ciutadà
Identificador document original: ES_L01081000_2021_12195710
Data d'impressió: 27/04/2021 13:33:17

SIGNATURES
1.- XAVIER SADURNI ROQUE, 15/04/2021 18:47

V.1.2.- SI.- Seguretat en cas d'incendi

SI1 Propagació interior

1. Compartimentació: Les condicions de compartimentació en edificis d'ús residencial habitatge es determinen segons l'ús i la superfície construïda del sector, S.
   Residencial habitatge -Cada sector té una superfície S<=2.500m2. L'edifici és un únic sector d'incendis

2. Locals i zones de ris especial: No hi ha cap zona de la vivenda a on es desenvolupin activitats susceptible a tenir càrregues de foc de risc especial.

3. Espais ocults: Es mantindrà la mateixa compartimentació en els fals sostres que en els espais ocupables

4. Reacció al foc: Segons la taula 4.1 les zones interiors d'habitatges queden excloses del compliment de la resistència al foc dels revestiments.

SI2 Propagació exterior

1. Mitgeres i façanes:
   Propagació horitzontal La modificació de les vivendes no afecten a l'envolvent de l'edifici ni amb la mitgera amb edifici veïns.
   Tanmateix la mitgera amb els edificis veïns complirà **EI 120**.

   Propagació vertical No hi risc de propagació vertical ja que l'edifici és un únic sector d'incendis.

2. Cobertes: No es modifica la coberta de l'edifici.
   No hi ha risc de propagació per la coberta de l'edifici.

SI3 Evacuació d'ocupants

1. Restriccions ocupació: L'evacuació de l'habitatge sempre és en sentit descendent.
   L'habitatge compta amb una sortida a peu pla per arribar a una escala exterior que condueix a un espai exterior segur.

2. Comptabilitat elements evacuació: Aquesta exigència fa referència als establiments d'ús comercial o pública concurrència i establiments Sc>1.500m2 d'ús administratiu, docent, hospitalari o residencial públic amb edificis d'ús diferent.
   L'ús de l'edifici és el de residencial.

3. Càlcul ocupació: Segons taula 2.1:
   Residencial habitatge: 20m2sup.útil/persona

   Superfície habitatge: 62,76m2

   62,761m2/20m2= 3,13persones
   TOTAL OCUPACIÓ=**3 persones**

4. Nombre sortides i longitud recorreguts evacuació: Segons taula 3.1:
   Ocupació màxima **100 persones**
   Longitud màxima dels recorreguts d'evacuació **25m.**
   Altura màxima d'evacuació descendent **28m.**
   Correspon **1 sortida de planta.**

5. Protecció de les escales: Evacuació descendent i h<=14m., escala no protegida.
   L'escala d'evacuació fins al vial és exterior.

6. Elements d'evacuació: No es modifica els elements d'evacuació de l'edifici.

7. Control de fums d'incendis: Fa referència a aparcament que no tinguin la consideració d'aparcament obert, als establiments de pública concurrència > 1.000 persones, i atris >500 persones.

AJUNTAMENT DE CAMPELLES
Aquest document és una còpia simple del document electrònic original. Comprovi l'autenticitat del document a
https://campelles.emunicipis.ddgi.cat/OAC/ValidarDoc.jsp - Utilitzi el 'Codi Segur de Verificació' que apareix a la capçalera.

SI4 Instal·lacions de protecció contra incendis

1. El projecte fa referència a la redistribució interior de les vivendes. No s'actua a la zona d'elements comuns.
   No es modifica les característiques de l'edifici pel que fa a la seva seguretat i protecció contra incendis.

SI5 Intervenció de bombers

1. Condicions d'accessibilitat :
   Per edificis d'altura d'evacuació h<=9,00m.

Espai de maniobra:	Amplada mínima 4,00m. Pendent màxima:15% Capacitat portant: 20kN/m2
Espai maniobra	Longitud màxima L<=60m. Amplada mínima: 1,80m.

SI6 Resistència al foc de l'estructura

1. Resistència al foc dels elements estructurals principals: Segons l'ús de l'edifici
   Residencial habitatge: Estructura **R60**
   No es modifica l'estructura de l'edifici.

AJUNTAMENT DE CAMPELLES
Aquest document és una còpia simple del document electrònic original. Comprovi l'autenticitat del document a
https://campelles.emunicipis.ddgi.cat/OAC/ValidarDoc.jsp - Utilitzi el 'Codi Segur de Verificació' que apareix a la capçalera.

Codi Segur de Verificació: d8869f17-508c-4079-bdfd-e9a55b9379a5
Origen: Ciutadà
Identificador document original: ES_L01081000_2021_12195710
Data d'impressió: 27/04/2021 13:33:17
Pàgina 16 de 189
SIGNATURES
1.- XAVIER SADURNI ROQUE, 15/04/2021 18:47

V.1.3.- SU.- Seguretat d'Utilització

SU 1 Seguretat enfront el risc de caigudes:

1. Lliscament de terres: L'àmbit d'aplicació de la seguretat al risc de caigudes per lliscaments és per ús sanitari, residencial públic, comercial, docent, administratiu, pública concurrència.
   L'ús de residencial habitatge queda exclòs del seu compliment.

2. Discontinuïtat paviments: L'àmbit d'aplicació de les condicions del terra exclou les zones d'ús restringit.

3. Desnivells : L'alçada de les baranes dels balcons és existent:
   Les obertures són finestres amb un ampit de 70cm.
   Es col.locarà un passamà de protecció a una alçada **h=90cm,** per desnivells de 0,55<h<6m.

4. Escales d'ús restringit: L'habitatge es desenvolupa a un sol nivell. No hi ha escales a tenir en compte.

5. Neteja de vidres exteriors: Els vidres es podran netejar des de l'interior ja que les finestres seran practicables.

SU 2 Seguretat enfront el risc d'impacte o quedar enganxat:

1. Impactes: Zones de circulació ús restringit:
   L'alçada lliure de pas serà >=2,10m. i l'alçada de les portes >=2,00m.

   No es modifiquen les obertures ni els elements fràgils, vidres, d'aquests.
   Compleixen:
   Un vidre amb una capacitat de ruptura **Nivell 3**, on el desnivell entre ambdós costats de la superfície de vidre sigui h<0,55m.

2. Enganxades: Es garantirà que les portes corredisses tinguin una distància mínima a qualsevol element fix a>=0,20m.

SU 3 Seguretat enfront de quedar tancat:

Recintes: La força d'obertura de les portes serà <=140N
Si tenen un sistema de bloqueig des de l'interior, es podran desbloquejar des de l'exterior.
Les portes dels recintes adaptats tindran una força d'obertura <=25N
Les dimensions dels espais permetran la utilització dels mecanismes d'obertura i tancament de les portes i el gir en el seu interior, lliure de l'espai ocupat per l'escombrada de la porta.

SU 4 Seguretat enfront d'il·luminació inadequada:

1. Enllumenat normal en zones de circulació: Les zones de circulació dels edificis es limitarà el risc de danys a les persones per il·luminació inadequada complint els nivells d'il·luminació assenyalats i disposant un enllumenat d'emergència d'acord amb DB SU 4, els nivells mínims d'iluminació seran:

	Zona		Luminància mínima [lux]
Exterior	Exclusiva per a persones	Escales	10
		Resta de zones	5
	Per a vehicles o mixtes		10
Interior	Exclusiva per a persones	Escales	75
		Resta de zones	50
	Per a vehicles o mixtes		50
factor d'uniformitat mitjà			fu ≥ 40%

2. Enllumenat d'emergència: La zona ampliada de l'habitatge no correspon a l'àmbit d'aplicació de l'enllumenat d'emergència per no tractar-se d'un recinte amb ocupació >100 persones, aparcaments sup<100m2, serveis higiènics en edificis d'ús públic, zones amb quadres elèctrics.

AJUNTAMENT DE CAMPELLES
Aquest document és una còpia simple del document electrònic original. Comprovi l'autenticitat del document a https://campelles.emunicipis.ddgi.cat/OAC/ValidarDoc.jsp - Utilitzi el 'Codi Segur de Verificació' que apareix a la capçalera.

SU 5 Seguretat per alta ocupació:

Aquesta exigència bàsica no és aplicable habitatges, només ho és a edificis previstos per a més de 3000 espectadors drets.

SU 6 Seguretat enfront del risc d'ofegament:

Aquesta exigència bàsica només és aplicable per a piscines d'ús col·lectiu, i en queden excloses les piscines d'habitatges unifamiliars.

SU 7 Seguretat enfront del risc de vehicles en moviment:

Aquesta exigència bàsica té com a àmbit d'aplicació zones d'ús d'aparcament i vies de circulació de vehicles existents en els edificis.

SU 8 Seguretat enfront del risc de llamps:

El projecte fa referència a la distribució de un habitatge a un edifici existent. Per la naturalesa del projecte no es fa necessària la instal·lació de protecció contra el llamp.

AJUNTAMENT DE CAMPELLES
Aquest document és una còpia simple del document electrònic original. Comprovi l'autenticitat del document a
https://campelles.emunicipis.ddgi.cat/OAC/ValidarDoc.jsp - Utilitzi el 'Codi Segur de Verificació' que apareix a la capçalera.

CTE Paràmetres del DB SUA exigències de **Seguretat d'Utilització i Accessibilitat**	**INSTAL·LACIÓ DE PROTECCIÓ AL LLAMP**	**SUA-8**

Ref. del projecte

NECESSITAT DE LA INSTAL·LACIÓ

NO és necessària doncs:	* La freqüència esperada d'impactes (Ne) és inferior o igual al risc admissible de l'edifici (Na) → **Ne ≤ Na**	✓	**Ne =** 0,005450	**Na =** 0,005500
SÍ és necessària doncs:	* La freqüència esperada d'impactes (Ne) és superior al risc admissible de l'edifici (Na) → **Ne > Na**			
	* Edificis amb **altura > 43m**			
	* Edificis en els que es **manipulin substàncies** tòxiques, radioactives, altament inflamables o explosives.			

PROCEDIMENT DE VERIFICACIÓ

N_e **FREQÜÈNCIA ESPERADA D'IMPACTES DE L'EDIFICI**	▸ **N_g :** (núm. impactes / any km²) Densitat d'impactes sobre el terreny	**Municipi:**		**Campelles**
		N_g impactes / any km² **:**	**5,00**	**5,00**
	▸ **A_e :** (m²) Superfície de capta equivalent de l'edifici aïllat	es delimita per una línia traçada a una distància 3H de cada un dels punts del perímetre de l'edifici, sent H l'alçada de l'edifici en el punt del perímetre considerat		**2.180,00** m²
	▸ **C_1 :** Coeficient relacionat amb l'entorn	* edifici proper a altres edificis o arbres de la mateixa alçada o més alts →	**C_1 = 0,50**	✓
		* edifici rodejat d'altres edificis més baixos →	**C_1 = 0,75**	
		* edifici aïllat →	**C_1 = 1,00**	
		* edifici situat a dalt d'un turó →	**C_1 = 2,00**	
	▪ $N_e = N_g \times A_e \times C_1 \times 10^{-6}$ = 5,00 x 2.180,00 x 0,50 x 10^{-6}			**N_e = 0,005450** impactes / any

N_a **RISC ADMISSIBLE DE L'EDIFICI**	▸ **C_2 :** coeficient segons tipus de **construcció**	**Estructura metàl·lica i coberta:**			**Estructura formigó i coberta:**			**Estructura fusta i coberta:**		
		metàl·lica	**C_2 = 0,50**		metàl·lica	**C_2 = 1,00**		metàl·lica	**C_2 = 2,00**	
		formigó	**C_2 = 1,00**		formigó	**C_2 = 1,00**	✓	formigó	**C_2 = 2,50**	
		fusta	**C_2 = 2,00**		fusta	**C_2 = 2,50**		fusta	**C_2 = 3,00**	
	▸ **C_3 :** coeficient segons el **contingut** de l'edifici	* edifici amb contingut inflamable →							**C_3 = 3,00**	
		* edifici amb altres continguts →							**C_3 = 1,00**	✓
	▸ **C_4 :** coeficient segons l'**ús** de l'edifici	* edifici no ocupat normalment →							**C_4 = 0,5**	
		* edifici de pública concurrència, sanitari, comercial, docent							**C_4 = 3,00**	
		* resta d'edificis →							**C_4 = 1,00**	✓
	▸ **C_5 :** necessitats de **continuïtat de les activitats** que es desenvolupen en l'edifici	* edificis en els que els seu deteriorament pugui interrompre algun servei imprescindible (hospitals, bombers,...) →							**C_5 = 5,00**	
		* edificis en els que els seu deteriorament ocasiona impactes ambientals greus →							**C_5 = 5,00**	
		* resta d'edificis →							**C_5 = 1,00**	✓
	▪ $N_a = \frac{5,5}{C_2 \times C_3 \times C_4 \times C_5} 10^{-3} = \frac{5,5}{1,00 \times 1,00 \times 1,00 \times 1,00} 10^{-3}$								**N_a = 0,005500**	

Determinació de l'Eficiència, E, de la instal·lació de protecció al llamp:

INSTAL·LACIÓ DE PROTECCIÓ AL LLAMP	▪ **EFICIÈNCIA DE LA INSTAL·LACIÓ, E**		$E \geq 1 - \frac{N_a}{N_e} = 1 - \frac{\quad}{\quad}$	**E ≥**
	▪ **NIVEL DE PROTECCIÓ DE LA INSTAL·LACIÓ** segons el valor de la eficiència mínima de la instal·lació, E	4	**0 ≤ E < 0,80**	→ la instal·lació de protecció contra el llamp **no és obligatòria**
		3	**0,80 ≤ E < 0,95**	→ la instal·lació de protecció contra el llamp **és obligatòria**
		2	**0,95 ≤ E < 0,98**	
		1	**E ≥ 0,98**	
			* Edificis amb **altura > 43m**	
			* Edificis en els que es **manipulin substàncies** tòxiques, radioactives, altament inflamables o explosives.	
	El valor del nivell de protecció de la instal·lació condiciona les característiques dels sistemes externs de protecció contra el llamp.			

L'edifici **disposarà d'un sistema de protecció al llamp**

Codi Tècnic de l'Edificació RD 314/2006 , RD 1371/2007 i les seves correccions d'errades (BOEs 20/12/2007 i 25/1/2008) Oficina Consultora Tècnica · Col·legi d'Arquitectes de Catalunya v.3 juliol 2011

AJUNTAMENT DE CAMPELLES
Aquest document és una còpia simple del document electrònic original. Comprovi l'autenticitat del document a
https://campelles.emunicipis.ddgi.cat/OAC/ValidarDoc.jsp - Utilitzi el 'Codi Segur de Verificació' que apareix a la capçalera.

Codi Segur de Verificació: d8869f17-508c-4079-bdfd-e9a55b9379a5
Origen: Ciutadà
Identificador document original: ES_L01081000_2021_12195710
Data d'impressió: 27/04/2021 13:33:17

SIGNATURES
1.- XAVIER SADURNI ROQUE, 15/04/2021 18:47

V.2.- REQUISISTS BÀSICS (CTE)

V.2.1.- HR Protecció enfront del soroll

El projecte preveu la distribució d'una vivenda un edifici existent.

Es complirà amb les exigències acústiques bàsiques de protecció contra el soroll establertes per la CTE DB HR, en la mesura que sigui possible.
Amb el compliment d'aquestes exigències s'entén que l'edifici és conforme amb les exigències acústiques derivades de l'aplicació dels objectius de qualitat acústica a l'espai interior de les edificacions incloses a la Llei 37/2003 del Soroll, i els seus desplegaments reglamentaris.

L'objectiu del requisit bàsic "Protecció contra el soroll" consisteix a limitar dins els edificis, i en condicions normals d'utilització , el risc de molèsties o malalties que el soroll pugui produir als usuaris com a conseqüència de les característiques del seu projecte, construcció, ús i manteniment.

Per satisfer aquest objectiu, els edificis s'han de projectar, construir, utilitzar i mantenir de manera que els elements constructius que formen els seus recintes tinguin unes característiques acústiques adequades per reduir la transmissió de soroll aeri, del soroll d'impactes i del soroll i vibracions de les instal·lacions pròpies de l'edifici i per limitar el soroll reverberant dels recintes.

El document bàsic "DB HR Protecció contra el soroll" específica paràmetres objectius i sistemes de verificació el compliment dels quals assegura la satisfacció de les exigències bàsiques i la superació dels nivells mínims de qualitat propis del requisit bàsic de protecció contra el soroll.

AJUNTAMENT DE CAMPELLES
Aquest document és una còpia simple del document electrònic original. Comprovi l'autenticitat del document a
https://campelles.emunicipis.ddgi.cat/OAC/ValidarDoc.jsp - Utilitzi el 'Codi Segur de Verificació' que apareix a la capçalera.

Annex K Fitxes justificatives

K.1 Fitxes justificatives de l'opció simplificada d'aïllament acústic

Les taules següents recullen les fitxes justificatives del compliment dels valors límit d'aïllament acústic mitjançant l'opció simplificada.

Envans. (apartat 3.1.2.3.3)

Tipus	Característiques de projecte		exigides
Envans de fàbrica sense bandes elàstiques	m (kg/m^2)= 89	≥	70
	R_A (dBA)= 36	≥	35

Elements de separació verticals entre *recintes* (apartat 3.1.2.3.4)

Deu comprovar-se que se satisfà l'opció simplificada per als elements de separació verticals situats entre:

a) *un recinte d'una unitat d'ús* i qualsevol altre de l'edifici;
b) un *recinte* protegit o habitable i un *recinte d'instal·lacions* o un *recinte d'activitat*.

Ha d'omplir-se una fitxa com aquesta per a cada element de separació vertical diferent, projectats entre a) i b)

Solució d'elements de separació verticals entre:.....

Elements constructius		Tipus	Característiques de projecte		exigides
Element de separació vertical	Element base		m (kg/m^2)=	≥	
			RA (dBA)=	≥	
	Extradosat pels dos costats		ΔR_A (dBA)=	≥	
Element de separació vertical amb portes i/o finestres	Porta o finestra		R_A (dBA)=	≥	**20** **30**
	Tancament		R_A (dBA)=	≥	**50**

Condicions de les *façanes* a les quals emprenen els elements de separació verticals

Façana	Tipus	Característiques de projecte		exigides
		m (kg/m^2)=	≥	
		R_A (dBA)=	≥	

Elements de separació horitzontals entre *recintes* (apartat 3.1.2.3.5)

Deu comprovar-se que se satisfà l'opció simplificada per als elements de separació horitzontals situats entre:

a) *un recinte d'una unitat d'ús* i qualsevol altre de l'edifici;
b) un *recinte* protegit o habitable i un *recinte d'instal·lacions* o un *recinte d'activitat*.

Ha d'omplir-se una fitxa com aquesta per a cada element de separació horitzontal diferent, projectats entre a) i b)

Solució d'elements de separació horitzontals entre:.....

Elements constructius		Tipus	Característiques de projecte		exigides
Element de separació horitzontal	Forjat		m (kg/m^2)=	≥	
			R_A (dBA)=	≥	
	Terra flotant		ΔR_A (dBA)=	≥	
			ΔL_w (db)=	≥	
	Sostre suspès		ΔR_A (dBA)=	≥	

Mitgeres. (apartat 3.1.2.4)

Tipus	Característiques de projecte		exigides
	R_A (dBA)=	≥	**45**

AJUNTAMENT DE CAMPELLES
Aquest document és una còpia simple del document electrònic original. Comprovi l'autenticitat del document a
https://campelles.emunicipis.ddgi.cat/OAC/ValidarDoc.jsp - Utilitzi el 'Codi Segur de Verificació' que apareix a la capçalera.

Codi Segur de Verificació: d8869f17-508c-4079-bdfd-e9a55b9379a5
Origen: Ciutadà
Identificador document original: ES_L01081000_2021_12195710
Data d'impressió: 27/04/2021 13:33:17
Pàgina 21 de 189
SIGNATURES
1.- XAVIER SADURNI ROQUE, 15/04/2021 18:47

***Façanes*, *cobertes* i sòls en contacte amb l'aire exterior** (apartat 3.1.2.5)

Solució de *façana*, *coberta* o terra en contacte amb l'aire exterior:……

Elements constructius	Tipus	Àrea [1] (m^2)	% Buits	Característiques de projecte			exigides
Part cega	Paret càrrega ceràmic+ aïllament+ envà	22.83 =S_c	25%	$R_{A,tr}$(dBA)	=	53	≥ 45
Buits	Finestra PVC amb vidre 6-12-6	8.92 =S_h		$R_{A,tr}$(dBA)	=	28	≥ 28

[1] Àrea de la part cega o del forat vista des de l'interior del *recinte* considerat.

AJUNTAMENT DE CAMPELLES
Aquest document és una còpia simple del document electrònic original. Comprovi l'autenticitat del document a
https://campelles.emunicipis.ddgi.cat/OAC/ValidarDoc.jsp - Utilitzi el 'Codi Segur de Verificació' que apareix a la capçalera.

V.2.2.- HE Estalvi d'energia

El present projecte fa referència a la distribució d'un habitatge a un edifici existent. Es compliran amb els requisits que marca el CTE pel que fa a l'estalvi d'energia en la mesura que sigui possible.

HE1, HE0 Limitació de la demanda energètica:

AJUNTAMENT DE CAMPELLES
Aquest document és una còpia simple del document electrònic original. Comprovi l'autenticitat del document a
https://campelles.emunicipis.ddgi.cat/OAC/ValidarDoc.jsp - Utilitzi el 'Codi Segur de Verificació' que apareix a la capçalera.

VERIFICACIÓN DE REOUISITOS DE CTE-HE0 Y HE1

Nueva construcción o ampliación, en uso residencial privado

IDENTIFICACIÓN DEL EDIFICIO O DE LA PARTE QUE SE VERIFICA:

Nombre del edificio	Habitatge antigues escoles		
Dirección	C/Major 26 - - - b -		
Municipio	Campelles	**Código Postal**	17534
Provincia	Girona	**Comunidad Autónoma**	Cataluña
Zona climática	E1	**Año construcción**	-
Normativa vigente (construcción / rehabilitación)	CTE HE 2013		
Referencia/s catastral/es	9129302DG2892N0001WR		

Tipo de edificio o parte del edificio que se certifica:	
☒ Edificio de nueva construcción	☐ Edificio Existente
☒ Vivienda	☐ Terciario
☒ Unifamiliar	☐ Edificio completo
☐ Bloque	☐ Local
☐ Bloque completo	
☐ Vivienda individual	

DATOS DEL TÉCNICO VERIFICADOR:

Nombre y Apellidos	Xavier Sadurní Roqué	**NIF/NIE**	43627264J
Razón social	Razón Social	**NIF**	-
Domicilio	C/Progrés 24 - - - 1 2		
Municipio	Ripoll	**Código Postal**	17500
Provincia	Girona	**Comunidad Autónoma**	Cataluña
e-mail:	xevis@coac.net	**Teléfono**	972700799
Titulación habilitante según normativa vigente	xevis@coac.net		
Procedimiento reconocido de calificación energética utilizado y versión:	HU CTE-HE y CEE Versión 1.0.1564.1124, de fecha 3-mar-2017		

Demandas energéticas de calefacción y de refrigeración*

D_{cal}	38,24	kWh/m²año	$D_{cal,lim}$	73,08	kWh/m²año	Sí cumple
D_{ref}	0,00	kWh/m²año	$D_{ref,lim}$	15,00	kWh/m²año	Sí cumple

Consumo de energía primaria no renovable*

C_{ep}	63,51	kWh/m²año	$C_{ep,lim}$	114,11	kWh/m²año	Sí cumple

D_{cal} Demanda energética de calefacción del edificio objeto

D_{ref} Demanda energética de refrigeración del edificio objeto

$D_{cal,lim}$ Valor límite para la demanda energética de calefacción según el apartado 2.2.1.1.1 de la sección HE1

$D_{ref,lim}$ Valor límite para la demanda energética de refrigeración según el apartado 2.2.1.1.1. de la sección HE1

C_{ep} Consumo de energía primaria no renovable del edificio objeto

$C_{ep,lim}$ Valor límite para el consumo de energía primaria no renovable según el apartado 2.2.1 de la sección HE0

*Esta aplicación únicamente permite, para el caso expuesto, la comprobación de las exigencias del apartado 2.2.1.1.1 de la sección DB-HE1 y del apartado 2.2.1 de la sección DB-HE0. Se recuerda que otras exigencias de las secciones DB-HE0 y DB-HE1 que resulten de aplicación deben asimismo verificarse, así como el resto de las secciones del DB-HE

El técnico abajo firmante certifica que ha realizado la verificación del edificio o de la parte que se verifica de acuerdo con el procedimiento establecido por la normativa vigente y que son ciertos los datos que figuran en el presente documento, y sus anexos:

Fecha 22/04/2020

Firma del técnico verificador

Anexo I. *Descripción de las características energéticas del edificio.*

Registro del Organo Territorial Competente:

Fecha 22/04/2020

Ref. Catastral 9129302DG2892N0001WR

AJUNTAMENT DE CAMPELLES
Aquest document és una còpia simple del document electrònic original. Comprovi l'autenticitat del document a https://campelles.emunicipis.ddgi.cat/OAC/ValidarDoc.jsp - Utilitzi el 'Codi Segur de Verificació' que apareix a la capçalera.

Codi Segur de Verificació: d8869f17-508c-4079-bdfd-e9a55b9379a5
Origen: Ciutadà
Identificador document original: ES_L01081000_2021_12195710
Data d'impressió: 27/04/2021 13:33:17
Pàgina 24 de 189
SIGNATURES
1.- XAVIER SADURNI ROQUE, 15/04/2021 18:47

ANEXO I
DESCRIPCIÓN DE LAS CARACTERÍSTICAS ENERGÉTICAS DEL EDIFICIO

En este apartado se describen las características energéticas del edificio, envolvente térmica, instalaciones, condiciones de funcionamiento y ocupación y demás datos utilizados para obtener la calificación energética del edificio

1. SUPERFICIE, IMAGEN Y SITUACIÓN

Superficie habitable (m²)	90,68

Imagen del edificio	Plano de situación

2. ENVOLVENTE TÉRMICA

Cerramientos opacos

Nombre	Tipo	Superficie (m²)	Transmitancia (W/m²K)	Modo de obtención
mur40 aill5 enva	Suelo	38,62	0,43	Usuario
pgres funi rev cer	Suelo	90,68	1,66	Usuario
doble gero aill enva	Fachada	16,49	0,21	Usuario
doble gero aill enva	Fachada	25,91	0,21	Usuario
doble gero aill enva	Fachada	1,94	0,21	Usuario

Huecos y lucernarios

Nombre	Tipo	Superficie (m²)	Transmitancia (W/m²K)	Factor Solar	Modo de obtención transmitancia	Modo de obtención factor solar
Finestra PVC	Hueco	10,29	1,44	0,64	Usuario	Usuario
Porta	Hueco	1,80	2,00	0,06	Usuario	Usuario

3. INSTALACIONES TÉRMICAS

Generadores de calefacción

Nombre	Tipo	Potencia nominal (kW)	Rendimiento Estacional (%)	Tipo de Energía	Modo de obtención
SIS_EQ1_EQ_Caldera-Condensacion-Defecto	Caldera eléctrica o de combustible	10,00	93,00	GasoleoC	Usuario
Sistema de sustitución	Sistema de rendimiento estacional constante	-	93,00	GasNatural	PorDefecto

AJUNTAMENT DE CAMPELLES
Aquest document és una còpia simple del document electrònic original. Comprovi l'autenticitat del document a https://campelles.emunicipis.ddgi.cat/OAC/ValidarDoc.jsp - Utilitzi el 'Codi Segur de Verificació' que apareix a la capçalera.

Codi Segur de Verificació: d8869f17-508c-4079-bdfd-e9a55b9379a5
Origen: Ciutadà
Identificador document original: ES_L01081000_2021_12195710
Data d'impressió: 27/04/2021 13:33:17
Pàgina 25 de 189
SIGNATURES
1.- XAVIER SADURNI ROQUE, 15/04/2021 18:47

Generadores de refrigeración

Nombre	Tipo	Potencia Nominal (kW)	Rendimiento Estacional (%)	Tipo energía	Modo de obtención
Sistema de sustitución	Sistema de rendimiento estacional constante	-	0,00	ElectricidadPeninsular	PorDefecto

Instalaciones de Agua Caliente Sanitaria

Nombre	Tipo	Potencia Nominal (kW)	Rendimiento Estacional (%)	Tipo energía	Modo de obtención
SIS_EQ1_EQ_Caldera-Condensacion-Defecto	Caldera eléctrica o de combustible	10,00	100,00	GasoleoC	Usuario

AJUNTAMENT DE CAMPELLES
Aquest document és una còpia simple del document electrònic original. Comprovi l'autenticitat del document a
https://campelles.emunicipis.ddgi.cat/OAC/ValidarDoc.jsp - Utilitzi el 'Codi Segur de Verificació' que apareix a la capçalera.

Codi Segur de Verificació: d8869f17-508c-4079-bdfd-e9a55b9379a5
Origen: Ciutadà
Identificador document original: ES_L01081000_2021_12195710
Data d'impressió: 27/04/2021 13:33:17
Pàgina 26 de 189
SIGNATURES
1.- XAVIER SADURNI ROQUE, 15/04/2021 18:47

HE 2 Rendiment de les instal·lacions tèrmiques:

Es regularà el rendiment de les instal·lacions tèrmiques i dels seus equips, d'acord amb el vigent Reglament de Instal·lacions Tèrmiques als Edificis (RITE)

HE 3 Eficiència energètica de les instal·lacions d'iluminació:

El DB HE 3 de les instal·lacions de il·luminació fa referència a l'edifici i no a l'interior dels habitatges.
Per la naturalesa del projecte no caldrà el seu compliment

HE4 Contribució solar mínima d'aigua calenta sanitària:

L'habitatge es distribueix a un edifici existent.
S'instal.laran plaques solars amb capacitat per donar servei a la nova vivenda.

	Habitacions	Nº Persones DB HE
Habitatge		
	2	3
	Total	3

Segons el DB HE Estalvi d'energia la zona climàtica corresponent al municipi és II , pel fet d'estar establerta a la taula 3.3 d'aquest document bàsic. Els paràmetres de les necessitats d'aigua calenta sanitària a cobrir amb sistemes de captació emmagatzemant i utilització d'energia solar són:

Habitatge

Ús :		Habitatge unifamiliar	
Energia complementària		gasoil	
Demanda de referència a 60º		30	l/p persona
Nº real de persones		3	
Càlcul de la demanda total real		90	l/d
Contribució solar mínima	30%	27	l/d

Normativa de Catalunya.

Segons el Decret 21/2006 d'ecoeficiència en els edificis una part de les necessitats d'aigua calenta sanitària, es cobrirà amb sistemes de captació emmagatzemant i utilització d'energia solar, el nombre de persones serà

	Habitacions	Nº Persones DB HE
Habitatge		
3-1	2	3
	Total	3

Segons l'article 4.4 del Decret 21/2006 d'eco

eficiència en els edificis, la zona climàtica corresponent al municipi és II , pel fet d'estar establerta a l'annex 3 d'aquest decret. Els paràmetres de les necessitats d'aigua calenta sanitària a cobrir amb sistemes de captació emmagatzemant i utilització d'energia solar són

Habitatge

Ús :		Habitatge	
Demanda de referència a 60º		28	l/p persona
Nº real de persones		3	
Càlcul de la demanda total real		84	l/d
Contribució solar mínima	40%	33,60	l/d

AJUNTAMENT DE CAMPELLES
Aquest document és una còpia simple del document electrònic original. Comprovi l'autenticitat del document a
https://campelles.emunicipis.ddgi.cat/OAC/ValidarDoc.jsp - Utilitzi el 'Codi Segur de Verificació' que apareix a la capçalera.

Demanda energètica anual per escalfament d'ACS, Eacs:

Eacs= Da x ∆T x Ce x δ

Normativa	Da	Ta ACS	Ta xarxa	∆T	Ce	δ	**Eacs**
CTE HE 4	32.850 litres/any	60ºC	6,79ºC	53,21ºC	0,001163 KW.h/ºCkg	1 kg/l	2.032,86 KWh/any
Decret ecoeficiència	30.660 litres/any	60ºC	6,79ºC	53,21ºC	0,001163 KW.h/ºCkg	1 kg/l	1.897,34 KWh/any

Demanda energètica anual per escalfament d'ACS, Eacs, demanda a plaques solars

Eacs= 2.032,86 x 30%= 609,86KWh/any (segons CTE HE4)

Eacs= 1.897,34x 40%= 758,94KWh/any (segons Decret ecoeficiència)

Àrea captadors solars

A captadors solars= E acs solar / I x α x δ x r

A captadors solars= 758,94/ 1.450 x 0.95 x 1 x 0,45=**1,22 (1 col.lector 1x2m)**

TEXT MODEL: La contribució solar mínima s'aplicarà sense cap disminució.
Es pot disminuir la contribució solar mínima en els casos i condicions de l'article 1.2 de HE 4, i del art 4.4 del Decret d'ecoeficiència 21/2006
Els paràmetres previstos a la normativa municipal són inferiors al previstos al CTE HE 4 i al Decret d'ecoeficiència 21/2006, pel que serà suficient justificar el seu compliment.

HE 5 Contribució fotovoltaica mínima d'energia elèctrica:

Els edificis d'habitatges estan exclosos de la obligació d'incorporar sistemes de captació i transformació d'energia solar en energia elèctrica per procediments fotovoltaics.

Decret d'ecoeficiència.

Es compliran els paràmetres d'obligat compliment assenyalats al Decret 21/2006 d'ecoeficiència en els edificis,:
Aigua: sanejament i aixetes
Energia: aïllament tèrmic, protecció solar, producció d'aigua calenta sanitària amb energia solar, rentavaixelles.
Materials i sistemes constructius.
Residus domèstics.
Aïllament acústic.
Materials i sistemes constructius:

AJUNTAMENT DE CAMPELLES
Aquest document és una còpia simple del document electrònic original. Comprovi l'autenticitat del document a
https://campelles.emunicipis.ddgi.cat/OAC/ValidarDoc.jsp - Utilitzi el 'Codi Segur de Verificació' que apareix a la capçalera.

RITE

Justificació del compliment del Reglament d'instal·lacions tèrmiques en els edificis
Dades generals de les instal·lacions tèrmiques

RITE
P. EDIFICACIÓ

Ref. del projecte: -

DADES DE L'EDIFICI O LOCAL

Ús previst *(1)*

Administratiu		**Comercial**		**Docent**		**Pública concurrència**		**Residencial habitatge**	✓	**Residencial públic**		**Sanitari**	

Tipus d'intervenció en l'edifici o local *(2)*

Nova construcció		**Canvi d'ús**	✓	**Rehabilitació** *(2)*		**Altres intervencions en edifici o local existent**	

Tipus d'intervenció en les instal·lacions

Nova instal·lació	✓	**Reforma de la instal·lació**		- Canvi del tipus d'energia	
				- Incorporació d'energies renovables *(3)*	
				- Altres:	- Incorporació de nous subsistemes de climatització o de producció d'ACS o la modificació dels existents. - Substitució dels subsistemes de climatització o de producció d'ACS o l'ampliació del nombre d'equips de generadors de calor o fred. - El canvi d'ús previst de l'edifici. *(4)*

CARACTERÍSTIQUES GENERALS DE LES INSTAL·LACIONS TÈRMIQUES

Objecte

Climatització *(5)*		**Calefacció** *(6)*	✓	**Refrigeració***(7)*		**Ventilació** *(8)*		**Producció d'aigua calenta sanitària, (ACS)** *(9)*	

Tipus d'instal·lació

Individual	✓	Nombre d'individuals	Calor	1	Suma de Potències individuals previstes*(11)*	Calor	12,00 kW	**Centralitzada**		Calor	kW
			Fred			Fred	kW			Fred	kW

Centrals de producció de calor o fred

Caldera		**Caldera mixta**	✓	**Unitat autònoma compacta**		**Unitat autònoma partida**		**Bomba de calor**		**Planta refredadora**		**Captadors solars**		**Altres** *(10)*	

Previsió de potència tèrmica nominal total, P

Calor *(11)*	12,00 **kW**	**Fred** *(11)*	**kW**	**Solar** *(12)*	P equip recolzament	759,00 **kW**
					P equivalent (0,7 kW/m^2 x S $_{captadors}$)	1,40 **kW**

Fonts d'energia previstes

Electricitat		**Combustible gasós**		**Combustible líquid**	✓	**Energia solar**		**Altres**	

CARACTERÍSTIQUES ESPECÍFIQUES DE LA INSTAL·LACIÓ SOLAR

Objecte

ACS	✓	**Calefacció**		**Climatització**		**Escalfament d'aigua del vas de les piscines**	

Dades de la instal·lació

Demanda energètica anual estimada *(13)*	1.897 kWh	**Cobertura anual estimada** *(13)*	40 %	**P tèrmica de l'equip de recolzament** *(12)*	759,00 kW

Captació

Individual	✓	**Col·lectiva**		**Superfície de captació total prevista** *(13)*	2,00 m^2	**Potència tèrmica equivalent** P = 0,7 kW/m^2 x S $_{captadors}$ *(12)*	1,40 kW

Acumulació

Individual	✓	**Col·lectiva**		**Volum d'acumulació total** *(13)*	150 litres	**Nombre de dipòsits**	1 Ut.

DOCUMENTACIÓ TÈCNICA per donar compliment al RITE i a la Instrucció 4/2008 *(14)*	**No cal documentació**		**a) P calor i/o fred < 5 kW**	
			b) Producció ACS –amb escalfadors instantanis, escalfadors acumuladors, termos elèctrics- amb P individual o suma de P ≤ 70 kW	
			c) Sistemes solars d'un únic element prefabricat	
			d) Reforma d'instal·lació per incorporar energia solar P < 5 kW (0,7 W/m^{2}x m^2)	
	MEMÒRIA TÈCNICA	✓	**- 5 kW ≤ P calor i/o fred ≤ 70 kW** Elaborada per l'empresa instal·ladora-mantenidora, sobre impresos oficials quan la instal·lació hagi estat executada.	✓
	PROJECTE *(15)*		**- P calor i/o fred > 70 kW:**	**- Projecte de la instal·lació integrat en el projecte de l'edifici,** *o bé*
				- Projecte específic de la instal·lació elaborat per altres tècnics: cal fer referència del contingut i l'autor

Reglament d'Instal·lacions Tèrmiques en els Edificis RD 1027/2007, (BOE 29/08/2007, correcció d'errades BOE 28/02/2008) Oficina Consultora Tècnica · Col·legi d'Arquitectes de Catalunya v.2 juny 2008

AJUNTAMENT DE CAMPELLES
Aquest document és una còpia simple del document electrònic original. Comprovi l'autenticitat del document a https://campelles.emunicipis.ddgi.cat/OAC/ValidarDoc.jsp - Utilitzi el 'Codi Segur de Verificació' que apareix a la capçalera.

DOCUMENT
DOCUMENT REGISTRE UNIFICAT ENTRADA
ÒRGAN
OFICINA ATENCIÓ CIUTADANA
REGISTRE D'ENTRADA
E2021000401
Codi Segur de Verificació: d8869f17-508c-4079-bdfd-e9a55b9379a5
Origen: Ciutadà
Identificador document original: ES_L01081000_2021_12195710
Data d'impressió: 27/04/2021 13:33:17
Pàgina 29 de 189
SIGNATURES
1.- XAVIER SADURNI ROQUE, 15/04/2021 18:47

EXIGÈNCIES TÈCNIQUES DE LES INSTAL·LACIONS TÈRMIQUES

				Projecte
General	**En l'àmbit del CTE:**	*"**Els edificis disposaran d'instal·lacions tèrmiques apropiades** destinades a proporcionar el benestar tèrmic dels seus ocupants, regulant el rendiment de les mateixes i dels seus equips.* *Aquesta exigència es desenvolupa en el vigent Reglament d'Instal·lacions tèrmiques, RITE, i la seva aplicació quedarà definida en el projecte de l'edifici".*	**CTE HE 2**	✓
	En l'àmbit del RITE:	*"Les **instal·lacions tèrmiques** s'han de dissenyar i calcular, executar, mantenir i utilitzar de manera que es compleixin les exigències de benestar i higiene, eficiència i seguretat que estableix el RITE i de qualsevol altra reglamentació o normativa que pugui ésser d'aplicació a la instal·lació projectada".*	**RITE**	✓
			CTE HE 4, HS 3, HR **D. 21/2006** Ecoeficiència Prevenció i control de la legionel·losi	✓
Benestar i Higiene	*"Les instal·lacions tèrmiques s'han de dissenyar i calcular, executar, mantenir i utilitzar de manera que s'obtingui una qualitat tèrmica de l'ambient, una qualitat de l'aire interior i una qualitat de la dotació d'aigua calenta sanitària que siguin acceptables per als usuaris de l'edifici sense que es produeixi menyscabament de la qualitat acústica de l'ambient, complint els requisits següents:*		RITE **IT 1.1**	✓
	Qualitat tèrmica de l'ambient	*"Les instal·lacions tèrmiques permetran mantenir els paràmetres que defineixen l'ambient tèrmic dins d'un interval de valors determinats a fi de mantenir unes **condicions ambientals confortables per als usuaris** dels edificis."*	RITE **IT 1.1.4.1**	✓
	Qualitat de l'aire interior	*"Les instal·lacions tèrmiques permetran mantenir una **qualitat de l'aire interior** acceptable, en els locals ocupats per les persones, eliminant els contaminants que es produeixin de forma habitual durant l'ús habitual dels mateixos, aportant un cabal suficient d'aire exterior i garantint l'extracció i expulsió de l'aire viciat."*	RITE **IT 1.1.4.2**	✓
		(*) En l'àmbit del CTE, cal disposar d'un sistema de ventilació que garanteixi l'exigència bàsica HS 3 "Qualitat de l'aire interior": **- Ventilació de l'interior dels habitatges** →	CTE **DB HS 3**	✓
		- Ventilació en la resta d'edificis → s'aplicaran criteris anàlegs al CTE DB HS3	RITE **IT 1.1.4.2**	
	Higiene	*"Les instal·lacions tèrmiques permetran proporcionar una **dotació d'aigua calenta sanitària**, en condicions adequades, per a la higiene de les persones."*	RITE **IT 1.1.4.3** Prevenció i control de la legionel·losi	✓
	Qualitat de l'ambient acústic	*"En condicions normals d'utilització, el risc de molèsties o malalties produïdes pel **soroll i les vibracions** de les instal·lacions tèrmiques estarà limitat."*	RITE **IT 1.1.4.4** CTE **DB HR**	✓
Eficiència energètica	*"Les instal·lacions tèrmiques s'han de dissenyar i calcular, executar, mantenir i utilitzar de manera que es redueixi el consum d'energia convencional de les instal·lacions tèrmiques i, com a conseqüència, de les emissions de gasos d'efecte hivernacle i altres contaminants atmosfèrics, mitjançant la utilització de sistemes eficients energèticament, de sistemes que permetin la recuperació d'energia i la utilització d'energies renovables i de les energies residuals, complint els requisits següents:*		RITE **IT 1.2**	✓
	Rendiment energètic	*"Els equips de generació de calor i fred, així com els destinats al moviment i transport de fluids, es seleccionaran en ordre a aconseguir que les seves prestacions, en qualsevol condició de funcionament, estiguin el més a prop possible al **seu règim de rendiment màxim**."*	RITE **IT 1.2.4.1**	✓
	Distribució de calor i fred	*"Els equips i les conduccions de les instal·lacions tèrmiques han de quedar **aïllats tèrmicament**, per aconseguir que els fluids portadors arribin a les unitats terminals amb temperatures pròximes a les de sortida dels equips de generació ."*	RITE **IT 1.1.4.2**	✓
	Regulació i control	*"Les instal·lacions estaran dotades dels sistemes de regulació i control necessaris perquè es puguin **mantenir les condicions de disseny** previstes en els locals climatitzats, ajustant, al mateix temps, **els consums d'energia a les variacions de la demanda tèrmica, així com interrompre el servei**.""*	RITE **IT 1.1.4.3**	✓
	Comptabilització de consums	*"Les instal·lacions tèrmiques han d'estar equipades amb sistemes de **comptabilització perquè l'usuari conegui el seu consum d'energia**, i per permetre el **repartiment de despeses** d'explotació en funció del consum, entre diferents usuaris, quan la instal·lació satisfaci la demanda de diferents usuaris."*	RITE **IT 1.1.4.4**	✓
	Recuperació d'energia	*"Les instal·lacions tèrmiques incorporaran subsistemes que permetin l'estalvi, la **recuperació d'energia i l'aprofitament d'energies residuals**."*	RITE **IT 1.1.4.5**	✓
	Utilització d'energies renovables	*"Les instal·lacions tèrmiques **aprofitaran les energies renovables** disponibles, amb l'objectiu de cobrir amb elles una part de les necessitats de l'edifici."*	RITE **IT 1.1.4.6**	✓
		(*) En l'àmbit del CTE HE 4 — **Instal·lacions tèrmiques per a la producció d'ACS:** - Si la demanda d'ACS és ≥ 50 l/dia a 60ºC - Escalfament de l'aigua de piscines climatitzades	CTE **DB HE 4** **D. 21/2006** Ecoeficiència	✓
Seguretat	*"Les instal·lacions tèrmiques s'han de dissenyar i calcular, executar, mantenir i utilitzar de manera que es previngui i es redueixi a límits acceptables el **risc de patir accidents i sinistres** capaços de produir danys i perjudicis a les persones, flora, fauna, bens o el medi ambient, així com d'altres fets susceptibles de produir en els usuaris **molèsties i malalties**."*		RITE **IT 1.3**	

Reglament d'Instal·lacions Tèrmiques en els Edificis RD 1027/2007, (BOE 29/08/2007, correcció d'errades BOE 28/02/2008) Oficina Consultora Tècnica · Col·legi d'Arquitectes de Catalunya v.2 juny 2008

AJUNTAMENT DE CAMPELLES
Aquest document és una còpia simple del document electrònic original. Comprovi l'autenticitat del document a
https://campelles.emunicipis.ddgi.cat/OAC/ValidarDoc.jsp - Utilitzi el 'Codi Segur de Verificació' que apareix a la capçalera.

DOCUMENT
DOCUMENT REGISTRE UNIFICAT ENTRADA
ÒRGAN
OFICINA ATENCIÓ CIUTADANA
REGISTRE D'ENTRADA
E2021000401
Codi Segur de Verificació: d8869f17-508c-4079-bdfd-e9a55b9379a5
Origen: Ciutadà
Identificador document original: ES_L01081000_2021_12195710
Data d'impressió: 27/04/2021 13:33:17
Pàgina 30 de 189
SIGNATURES
1.- XAVIER SADURNI ROQUE, 15/04/2021 18:47

NOTES

(1) A efectes del RITE, el seu Annex de Terminologia diferencia els següents usos (que condicionen les sales de calderes):

- **Edificis o locals institucionals:** Hospitals, residències d'avis, col·legis i centres d'ensenyament infantil, primària, secundari i similars, etc.
- **Edificis o locals de pública concurrència:** Teatres, cinemes, sales d'exposicions, biblioteques, museus, sales d'espectacles i activitats recreatives, locals de culte, estacions de transport, centres d'ensenyament universitari, i similars.

(2) El CTE DB HE 2 remet al RITE vigent per donar compliment a l'exigència de rendiment energètic de les instal·lacions tèrmiques. Per tant, per determinar si en les intervencions en edificis existents cal complimentar el RITE, caldrà revisar conjuntament l'àmbit d'aplicació del RITE (art. 2 Part I) i del CTE (art. 2 de la LOE, art. 2 de la Part I del CTE). Podeu consultar el document "Àmbit d'aplicació del CTE".

En l'àmbit del CTE, s'entén per **rehabilitació d'edificis**, intervencions generals que tinguin per objecte l'adequació funcional, estructural o la modificació del nombre o superfície dels habitatges.

(3) A partir de l'àmbit d'aplicació general del CTE, en algunes intervencions en edificis existents s'haurà d'incorporar un sistema solar de producció d'ACS: per exemple, en rehabilitació d'edificis en els que existeixi una demanda d'ACS ≥ 50 litres a Tª 60 ºC .

(4) L'àmbit del CTE inclou també el canvi d'ús de l'establiment.

(5) **Climatització:** procés que controla temperatura, humitat relativa i qualitat de l'aire dels espais.

(6) **Calefacció:** procés que controla temperatura de l'aire dels espais amb càrrega negativa (escalfa).

(7) **Refrigeració:** procés que controla temperatura de l'aire dels espais amb càrrega positiva (refreda).

(8) **Ventilació:** procés que renova l'aire dels locals. Qualsevol edifici o local en l'àmbit del CTE, ha de disposar d'un sistema de ventilació per garantir la qualitat de l'aire interior, segons l'exigència bàsica HS 3. En el cas d'edificis d'habitatges es pot garantir aplicant el Document bàsic DB HS3. Podeu consultar la "Guia de procediment de predimensionament dels sistemes de ventilació. Aplicació pràctica a un edifici d'habitatges". En la resta de casos, aplicant el RITE IT 1.1.4.2 "Exigència de qualitat de l'aire interior".

(9) Quan es preveu una instal·lació d'aigua calenta sanitària, segons l'àmbit del CTE DB HE 4, cal garantir una contribució solar mínima per a la producció d'aigua calenta sanitària (si la demanda és ≥ 50 l/dia a 60ºC) i per a l'escalfament de l'aigua de piscines climatitzades.

(10) Altres: per exemple, equips de producció d'ACS com els termos elèctrics, escalfadors acumuladors, escalfadors instantanis, etc.

(11) A efectes de determinar la documentació tècnica de disseny requerida, quan en un mateix edifici existeixin **múltiples generadors de calor o fred** (inclòs els generadors que només produeixin Aigua Calenta Sanitària (ACS), com ara, escalfadors instantanis, escalfadors acumuladors i termos elèctrics) la **potència tèrmica nominal de la instal·lació**, P, s'obtindrà com a **suma de les potències** tèrmiques nominals dels generadors de calor o dels generadors de fred necessaris per a cobrir el servei, sense considerar en aquesta suma la instal·lació solar tèrmica.

$$P_{total} = \Sigma P_{generadors}$$

* No cal sumar la potència de dos sistemes diferents si no hi ha possibilitat de que funcionin simultàniament. La potència a efectes de documentació, serà la més gran de les dues.

* **A títol orientatiu es pot fer una estimació de Potències nominals tèrmiques dels generadors de fred i calor habituals en habitatges:**

Termos elèctrics per producció d'ACS:	Els tipus habituals (100-200 l) tenen una Potència, P entre 1,5 kW i 2 kW
Escalfadors instantanis per producció d'ACS:	Potència,P, entre 24 i 35 kW (corresponen a cabals de 0,2 l/s i 0,3 l/s, respectivament)
Calderes mixtes de calefacció i ACS:	Es dimensionen per a la producció instantània d'ACS i tenen una Potència P, entre 24 i 35 kW
Aparells d'aire condicionat, només refrigeració:	El rati de refrigeració es troba entre 100-150 W/m^2. Considerant les zones climàtiques de Catalunya, un habitatge de 100 m^2, tindria una Potència de generació de fred entre 10 i 15 kW
Aparells d'aire condicionat per refrigeració i calefacció (bomba de calor):	El rati de fred és igual al cas anterior. El rati de calor es pot estimar entre 70-120 W/m^2.

(12) A efectes de determinar la documentació tècnica, **la potència tèrmica nominal de la instal·lació solar tèrmica** serà:

a) **la potència tèrmica nominal en generació de calor o fred de l'equip o equips d'energia de recolzament**, o bé

b) la que resulta de multiplicar **la superfície d'obertura del camp de captadors solars per 0,7 kW/m^2,** si no existeix equip d'energia de recolzament o si es tracta d'una reforma de la instal·lació tèrmica que només incorpora energia solar:

$$P_{total\ instal\cdot lacions\ solars} = 0{,}7\ kW/m^2 \times S_{captadors}$$

(13) Podeu consultar els documents OCT "Predimensionament de les instal·lacions d'ACS amb energia solar tèrmica" (www.coac.net/oct/...)

(14) Classificació de les instal·lacions tèrmiques i procés de tramitació segons Instrucció 4/2008 de la Secretaria d'Indústria i Empresa de la Generalitat de Catalunya. (www.gencat.net/oge). Podeu consultar el document OCT resum "Instal·lacions tèrmiques: Procediment administratiu a Catalunya"

(15) **Contingut del Projecte de les instal·lacions tèrmiques** (article 16 del RITE, RD 1027/2007):

Es desenvoluparà en forma d'un o varis projectes específics, o integrat en el projecte general de l'edifici. Quan els autors dels projectes específics fossin diferents que l'autor del projecte general, hauran d'actuar coordinadament amb aquest. El projecte de la instal·lació ha d'estar visat.

El projecte **descriurà la instal·lació tèrmica en la seva totalitat, les seves característiques generals i la forma d'execució de les mateixa**, amb el detall suficient perquè es pugui valorar i interpretar inequívocament durant la seva execució.

En el projecte s'inclourà la següent informació:

a) **Justificació de que les solucions proposades compleixen les exigències** de benestar tèrmic i higiene, eficiència i seguretat del RITE i la resta de normativa aplicable.

b) Les característiques tècniques mínimes que han de reunir els **equips i materials** que conformen la instal·lació projectada, així com les seves condicions de subministrament i execució, les garanties de qualitat i el control de recepció en obra que s'hagi de realitzar.

c) Les **verificacions i les proves** a efectuar per realitzar el control de l'execució de la instal·lació i el control de la instal·lació terminada.

d) Les **instruccions d'ús i manteniment** d'acord amb les característiques específiques de la instal·lació, mitjançant l'elaboració d'un "Manual d'ús i manteniment" que contindrà les instruccions de seguretat, utilització i maniobra, així com els programes de funcionament, manteniment preventiu i gestió energètica de la instal·lació projectada, d'acord amb la IT 3.

Reglament d'Instal·lacions Tèrmiques en els Edificis RD 1027/2007, (BOE 29/08/2007, correcció d'errades BOE 28/02/2008) Oficina Consultora Tècnica · Col·legi d'Arquitectes de Catalunya v.2 juny 2008
AJUNTAMENT DE CAMPELLES
Aquest document és una còpia simple del document electrònic original. Comprovi l'autenticitat del document a https://campelles.emunicipis.ddgi.cat/OAC/ValidarDoc.jsp - Utilitzi el 'Codi Segur de Verificació' que apareix a la capçalera.

Codi Segur de Verificació: d8869f17-508c-4079-bdfd-e9a55b9379a5
Origen: Ciutadà
Identificador document original: ES_L01081000_2021_12195710
Data d'impressió: 27/04/2021 13:33:17
Pàgina 31 de 189
SIGNATURES
1.- XAVIER SADURNI ROQUE, 15/04/2021 18:47

V.2.3.- HS Salubritat

HS 1 Protecció de la humitat:

No es modifica l'envolvent de l'edifici.

HS 2 Recollida i evacuació de residus:

L'edifici disposarà d'espais individuals al interior de l'habitatge per a contenidors selectius, d'acord amb el DB HS 2 i també l'article 7 del Decret d'ecoeficiència 21/2006 i la normativa municipal.
Es preveurà un espai fàcilment accessible de 150dm3 que permeti la separació selectiva de residus en les fraccions següents: Envasos lleugers, matèria orgànica, vidre, cartró i paper, rebuig.

HS 3 Qualitat de l'aire interior:

Es disposarà dels mitjans de ventilació que compleixin els paràmetres condicions de disseny d'acord amb el DB HS3.
Els cabals i sistemes de ventilació del hotel i restaurant es determinaran amb criteris anàlegs al DB
El sistema de ventilació serà mecànic, amb l'admissió natural, a través de la façana i extracció mecànica.

HS 4 Subministra d'aigua:

Els edificis disposaran de mitjans adequats per a subministrar a l'equipament higiènic previst d'aigua apta per al consum de forma sostenible, aportant els cabals suficients per al seu funcionament, sense alteració de les propietats d'aptitud per al consum i impedint els possibles retorns que puguin contaminar la xarxa, incorporant mitjans que permetin l'estalvi i control del cabal d'aigua.

INSTAL·LACIONS

-La instal·lació ha de garantir la qualitat de l'aigua, amb materials que no produeixin concentracions de substàncies nocives per sobre els valors permesos del RD 140/2003

-Els materials seran resistents a la corrosió, a les temperatures, han de garantir el funcionament eficaç, no tenir incompatibilitats electroquímiques entre els materials.

Els compliment d'aquestes condicions es farà a través dels revestiments, amb sistemes de protecció o sistemes de tractament d'aigua.

-Es disposarà de sistemes antiretorns després de comptadors, en la base dels muntants, abans de l'equip de tractament de l'aigua, en els tubs d'alimentació, abans dels aparells de refrigeració o climatització

-La xarxa s'ha de poder buidar

-L'arribada de l'aigua als aparells i equips de la instal·lació es farà de tal forma que no es produeixin retorns

-Es subministrarà uns cabals mínims per AF i ACS als diferents aparells, amb la pressió mínima de 100KPa a aixetes i 150KPa a fluxors i escalfadors. La pressió màxima serà 500KPa.

-La temperatura de l'ACS serà entre 50ºC i 65ºC

-Els locals i la instal·lació s'ha de mantenir. Els elements de la instal·lació seran accessibles i registrables.

SENYALITZACIÓ

-S'identificarà de forma fàcil la instal·lació que no subministri aigua no apta per al consum humà

-Instal·lació d'ACS disposarà de xarxa de retorn si la longitud des del punt de producció-acumulació fins al consum més allunyat sigui > 15m.

ESTALVI D'AIGUA

-Es disposarà d'un comptador d'aigua freda i aigua calenta

-Es disposarà de dispositius d'estalvi d'aigua les aixetes de rentamans i les cisternes dels inodors.

Els equips de producció d'aigua calenta dotats de sistemes d'acumulació i els punts terminals d'utilització tindran una característiques tal que evitin el desenvolupament de gèrmens patògens.

AJUNTAMENT DE CAMPELLES
Aquest document és una còpia simple del document electrònic original. Comprovi l'autenticitat del document a
https://campelles.emunicipis.ddgi.cat/OAC/ValidarDoc.jsp - Utilitzi el 'Codi Segur de Verificació' que apareix a la capçalera.

Codi Segur de Verificació: d8869f17-508c-4079-bdfd-e9a55b9379a5
Origen: Ciutadà
Identificador document original: ES_L01081000_2021_12195710
Data d'impressió: 27/04/2021 13:33:17

SIGNATURES
1.- XAVIER SADURNI ROQUE, 15/04/2021 18:47

HS 5 Evacuació d'aigües:

Les instal·lacions d'evacuació d'aigües residuals i pluvials, compliran les condicions de dissenys, dimensionats, execució i materials previstos al DB HS 5 i també els paràmetres del article 3 del Decret d'ecoeficiència 21/2006. Per les característiques del projecte objecte d'estudi, l'ampliació d'un habitatge unifamiliar que s'utilitza com a tal, no es varien les característiques de l'edifici existent pel que fa a les característiques de salubritat.

AJUNTAMENT DE CAMPELLES
Aquest document és una còpia simple del document electrònic original. Comprovi l'autenticitat del document a
https://campelles.emunicipis.ddgi.cat/OAC/ValidarDoc.jsp - Utilitzi el 'Codi Segur de Verificació' que apareix a la capçalera.

Codi Segur de Verificació: d8869f17-508c-4079-bdfd-e9a55b9379a5
Origen: Ciutadà
Identificador document original: ES_L01081000_2021_12195710
Data d'impressió: 27/04/2021 13:33:17

SIGNATURES
1.- XAVIER SADURNI ROQUE, 15/04/2021 18:47

VI.- ANNEXES

VI.1.- ***Normativa d'aplicació***

AJUNTAMENT DE CAMPELLES
Aquest document és una còpia simple del document electrònic original. Comprovi l'autenticitat del document a
https://campelles.emunicipis.ddgi.cat/OAC/ValidarDoc.jsp - Utilitzi el 'Codi Segur de Verificació' que apareix a la capçalera.

DOCUMENT
DOCUMENT REGISTRE UNIFICAT ENTRADA
ÒRGAN
OFICINA ATENCIÓ CIUTADANA
REGISTRE D'ENTRADA
E2021000401
Codi Segur de Verificació: d8869f17-508c-4079-bdfd-e9a55b9379a5
Origen: Ciutadà
Identificador document original: ES_L01081000_2021_12195710
Data d'impressió: 27/04/2021 13:33:17
Pàgina 34 de 189
SIGNATURES
1.- XAVIER SADURNI ROQUE, 15/04/2021 18:47

oct

Normativa tècnica general d'Edificació

maig 2018

El Decret 462/1971 del *Ministerio de la Vivienda* (BOE: 24/3/71): *"Normas sobre redacción de proyectos y dirección de obras de edificación"*, estableix que en la memòria i en el plec de prescripcions tècniques particulars de qualsevol projecte d'edificació es faci constar expressament l'observança de les *normas de la presidencia del gobierno i les del ministerio de la vivienda* sobre la construcció vigents.

És per això convenient que en la memòria figuri un paràgraf que faci al·lusió a l'esmentat decret i especifiqui que en el projecte s'han observat les normes vigents aplicables sobre construcció.

Així mateix, en el plec de prescripcions tècniques particulars s'inclourà una relació de les normes vigents aplicables sobre construcció i es remarcarà que en l'execució de l'obra s'observaran les mateixes.

El marc normatiu actual de l'edificació es basa en la Llei d'Ordenació de l'Edificació, que es desplega amb el Codi tècnic de l'Edificació, CTE, i es complementa amb la resta de reglaments i disposicions d'àmbit estatal, autonòmic i local. També, cal tenir present que, en molts casos, el text legal remet a altres normes, com UNE-EN, UNE, CEI, CEN.

Paral·lelament, per garantir les exigències de qualitat de l'edificació, les característiques tècniques dels productes, equips i sistemes que s'incorporin amb caràcter permanent als edificis, hauran de dur el marcatge CE, de conformitat amb la Directiva 89/106/CEE de productes de construcció, i els Decrets i normes harmonitzades que la despleguen.

En aquest document d'ajuda la normativa tècnica s'ha estructurat en relació als capítols del projecte per facilitar la seva aplicació. S'ordena en aspectes generals, requisits generals de l'edifici, sistemes constructius i, finalment, documentació complementària del projecte com la certificació energètica o el control de qualitat. S'identifica en color negre la normativa d'àmbit estatal, en color vermell la normativa de l'àmbit català i en color blau es preveuen les possibles ordenances i disposicions municipals.

Aquesta relació de normativa tècnica té caràcter genèric i caldrà adequar-la i completar-la en cada projecte en funció del seu abast i dels usos previstos.

Nota:

Color negre: legislació d'àmbit estatal

Color granate: legislació d'àmbit autonòmic

Color blau: legislació d'àmbit municipal

AJUNTAMENT DE CAMPELLES
Aquest document és una còpia simple del document electrònic original. Comprovi l'autenticitat del document a
https://campelles.emunicipis.ddgi.cat/OAC/ValidarDoc.jsp - Utilitzi el 'Codi Segur de Verificació' que apareix a la capçalera.

Codi Segur de Verificació: d8869f17-508c-4079-bdfd-e9a55b9379a5
Origen: Ciutadà
Identificador document original: ES_L01081000_2021_12195710
Data d'impressió: 27/04/2021 13:33:17
Pàgina 35 de 189
SIGNATURES
1.- XAVIER SADURNI ROQUE, 15/04/2021 18:47

Normativa tècnica general d'Edificació

Aspectes generals

Ley de Ordenación de la Edificación, LOE

Ley 38/1999 (BOE: 06/11/99),modificació: Ley 52/2002,(BOE 31/12/02). Modificada pels Pressupostos generals de l'estat per a l'any 2003. art. 105 i la Ley 8/2013 (BOE 27/6/2013)

Código Técnico de la Edificación,CTE

RD 314/2006, de 17 de març de 2006 (BOE 28/03/2006) modificat per RD 1371/2007 (BOE 23/10/2007), Orden VIV 984/2009 (BOE 23/4/2009) i les seves correccions d'errades (BOE 20/12/2007 i 25/1/2008). RD 173/10 pel que es modifica el Codi tècnic de l'edificació, en matèria d'accessibilitat i no discriminació a persones con discapacitat. (BOE 11.03.10), la Ley 8/2013 (BOE 27/6/2013) i la Orden FOM/1635/2013, d'actualització del DB HE(BOE 12/09/2013)amb correcció d'errades (BOE 08/11/2013)

Desarrollo de la Directiva 89/106/CEE de productos de la construcción

RD 1630/1992 modificat pel RD 1328/1995. *(marcatge CE dels productes, equips i sistemes)*

Normas para la redacción de proyectos y dirección de obras de edificación

D 462/1971 (BOE: 24/3/71)modificat pel RD 129/85 (BOE: 7/2/85)

Normas sobre el libro de Ordenes y asistencias en obras de edificación

O 9/6/1971 (BOE: 17/6/71) correcció d'errors (BOE: 6/7/71) modificada per l'O. 14/6/71(BOE: 24/7/91)

Certificado final de dirección de obras

D 462/1971 (BOE: 24/3/71)

REQUISITS BÀSICS DE QUALITAT DE L'EDIFICACIÓ

Ús de l'edifici

Habitatge

Llei de l'habitatge

Llei 18/2007 (DOGC: 9/1/2008) i correcció errades (DOGC 7/2/2008)

Condicions mínimes d'habitabilitat dels habitatges i la cèdula d'habitabilitat

D 141/2012 (DOGC 2/11/2012). Incorpora condicions d'accessibilitat per als edificis d'habitatge, tant elements comuns com a l'interior de l'habitatge.

Acreditació de determinats requisits prèviament a l'inici de la construcció dels habitatges

D 282/91 (DOGC:15/01/92) Requisits documentals per iniciar les obres.

Llocs de treball

Disposiciones mínimas de seguridad y salud en los lugares de trabajo

RD 486/1997, de 14 d'abril (BOE: 24/04/97). Modifica i deroga alguns capítols de la "Ordenanza de Seguridad y Higiene en el trabajo". (O. 09/03/1971)

Protección de la salud y la seguridad de los trabajadores contra los riesgos relacionados con la exposición a campos electromagnéticos

RD 299/2016, de 22 de julio (BOE: 29/7/2016)

Altres usos

Segons reglamentacions específiques

AJUNTAMENT DE CAMPELLES
Aquest document és una còpia simple del document electrònic original. Comprovi l'autenticitat del document a https://campelles.emunicipis.ddgi.cat/OAC/ValidarDoc.jsp - Utilitzi el 'Codi Segur de Verificació' que apareix a la capçalera.

Accessibilitat

Condiciones básicas de accesibilidad y no discriminación de las personas con discapacidad para el acceso y utilización de los espacios públicos urbanizados y edificaciones

RD 505/2007 (BOE 113 de l'11/5/2007). Desarrollo de la LIONDAU, Ley de Igualdad de oportunidades y no discriminación y acceso universal.

CTE Part I Exigències bàsiques de seguretat d'utilització i accessibilitat, SUA

CTE DB Document BàsicSUA Seguretat d'utilització i accessibilitat

RD 314/2006 (BOE 28/03/2006) i les seves modificacions

Llei d'accessibilitat

Llei 13/2014 (DOGC 4/11/2014)

Codi d'accessibilitat de Catalunya, de desplegament de la Llei 20/91

D 135/95 (DOGC 24/3/95)

Seguretat estructural

CTE Part I Exigències bàsiques de Seguretat Estructural, SE

CTE DB SE Document Bàsic Seguretat Estructural, Bases de càlcul

CTE DB SE AE Document Bàsic Accions a l'edificació

RD 314/2006 (BOE 28/03/2006) i les seves modificacions

Seguretat en cas d'incendi

CTE Part I Exigències bàsiques de seguretat en cas d'incendi, SI

CTE DB SI Document Bàsic Seguretat en cas d'Incendi

RD 314/2006 (BOE 28/03/2006) i les seves modificacions

CTE DB SI Document Bàsic Seguretat en cas d'Incendi

Reglamento de seguridad en caso de incendios en establecimientos industriales, RSCIEI

RD 2267/2004, (BOE: 17/12/2004)

Prevenció i seguretat en matèria d'incendis en establiments, activitats, infraestructures i edificis.

Llei 3/2010 del 18 de febrer (**DOGC**: 10.03.10), *entra en vigor 10.05.10.*

Instruccions tècniques complementàries, SPs (DOGC 26/10/2012)

Ordenança Municipal de protecció en cas d'incendi de Barcelona, OMCPI 2008(només per projectes a Barcelona)

Seguretat d'utilització i accessibilitat

CTE Part I Exigències bàsiques de seguretat d'utilització i accessibilitat, SUA

CTE DB SUA Document BàsicSeguretat d'Utilització i Accessibilitat

SUA-1 Seguretat enfront al risc de caigudes

SUA-2 Seguretat enfront al risc d'impacte o enganxades

SUA-3 Seguretat enfront al risc "d'aprisionament"

SUA-5 Seguretat enfront al risc causat per situacions d'alta ocupació

SUA-6 Seguretat enfront al risc d'ofegament

SUA-7 Seguretat enfront al risc causat per vehicles en moviment

SUA-8 Seguretat enfront al risc causat pel llamp

SUA-9 Accessibilitat

RD 314/2006 (BOE 28/03/2006) i les seves modificacions

AJUNTAMENT DE CAMPELLES
Aquest document és una còpia simple del document electrònic original. Comprovi l'autenticitat del document a
https://campelles.emunicipis.ddgi.cat/OAC/ValidarDoc.jsp - Utilitzi el 'Codi Segur de Verificació' que apareix a la capçalera.

Salubritat

CTE Part I Exigències bàsiques d'Habitabilitat Salubritat, HS

CTE DB HS Document BàsicSalubritat

HS 1 Protecció enfront de la humitat

HS 2 Recollida i evacuació de residus

HS 3 Qualitat de l'aire interior

HS 4 Subministrament d'aigua

HS 5 Evacuació d'aigües

RD 314/2006 (BOE 28/03/2006) i les seves modificacions

Es regula l'adopció de criteris ambientals i d'ecoeficiència en els edificis

D 21/2006 (DOGC: 16/02/2006) I D111/2009 (DOGC:16/7/2009)

Protecció enfront del soroll

CTE Part I Exigències bàsiques d'Habitabilitat Protecció davant del soroll, HR

CTE DB HR Document Bàsic Protecció davant del soroll

RD 314/2006 (BOE 28/03/2006) i les seves modificacions

Ley del ruido

Ley 37/2003 (BOE 276, 18.11.2003)

Zonificación acústica, objetivos de calidad y emisiones acústicas

RD 1367/2007 (BOE 23/10/2007)

Llei de protecció contra la contaminació acústica

Llei 16/2002 (DOGC 3675, 11.07.2002)

Reglament de la Llei 16/2002 de protecció contra la contaminació acústica

Decret 176/2009 (DOGC 5506, 16.11.2009)

Es regula l'adopció de criteris ambientals i d'ecoeficiència en els edificis

D 21/2006 (DOGC: 16/02/2006) i D 111/2009 (DOGC:16/7/2009)

Ordenances municipals

Estalvi d'energia

CTE Part I Exigències bàsiques d'estalvi d'energia, HE

CTE DB HE Document Bàsic Estalvi d'Energia

HE-0 Limitació del consum energètic

HE-1 Limitació de la demanda energètica

HE-2 Rendiment de les Instal·lacions Tèrmiques

HE-3 Eficiència energètica de les instal·lacions d'il·luminació

HE-4 Contribució solar mínima d'aigua calenta sanitària

HE-5 Contribució fotovoltaica mínima d'energia elèctrica

RD 314/2006 (BOE 28/03/2006) i les seves modificacions. Actualització DB HE: Orden FOM/ 1635/2013, (BOE 12/09/2013) amb correcció d'errades (BOE 08/11/2013)

Es regula l'adopció de criteris ambientals i d'ecoeficiència en els edificis

D 21/2006 (DOGC: 16/02/2006) i D 111/2009 (DOGC:16/7/2009)

AJUNTAMENT DE CAMPELLES
Aquest document és una còpia simple del document electrònic original. Comprovi l'autenticitat del document a
https://campelles.emunicipis.ddgi.cat/OAC/ValidarDoc.jsp - Utilitzi el 'Codi Segur de Verificació' que apareix a la capçalera.

AJUNTAMENT DE CAMPELLES
Aquest document és una còpia simple del document electrònic original. Comprovi l'autenticitat del document a
https://campelles.emunicipis.ddgi.cat/OAC/ValidarDoc.jsp - Utilitzi el 'Codi Segur de Verificació' que apareix a la capçalera.

NORMATIVA DELS SISTEMES CONSTRUCTIUS DE L'EDIFICI

Sistemes estructurals

CTE DB SE Document Bàsic Seguretat Estructural, Bases de càlcul

CTE DB SE AE Document Bàsic Accions a l'edificació

CTE DB SE C Document Bàsic Fonaments

CTE DB SE A Document Bàsic Acer

CTE DB SE M Document Bàsic Fusta

CTE DB SE F Document Bàsic Fàbrica

CTE DB SI 6 Resistència al foc de l'estructura i Annexes C, D, E, F

RD 314/2006 (BOE 28/03/2006) i les seves modificacions.

NCSE-02 Norma de Construcción Sismorresistente. Parte general y edificación

RD 997/2002, de 27 de setembre (BOE: 11/10/02)

EHE-08 Instrucción de hormigón estructural

RD 1247/2008 , de 18 de juliol (BOE 22/08/2008)

Instrucció d'Acer Estructural EAE

RD 751/2011 (BOE 23/6/2011)
El RD especifica que el seu àmbit d'aplicació és per a totes les estructures i elements d'acer estructural, tant d'edificació com d'enginyeria civil i que en obres d'edificació es pot fer servir indistintament aquesta Instrucció i el DB SE-A Acer del Codi Tècnic de l'Edificació.

NRE-AEOR-93 Norma reglamentària d'edificació sobre accions en l'edificació en les obres de rehabilitació estructural dels sostres d'edificis d'habitatges

O 18/1/94 (DOGC: 28/1/94)

Sistemes constructius

CTE DB HS 1 Protecció enfront de la humitat

CTE DB HR Protecció davant del soroll

CTE DB HE 1 Limitació de la demanda energètica

CTE DB SE AE Accions en l'edificació

CTE DB SE F Fàbrica i altres

CTE DB SI Seguretat en cas d'Incendi, SI 1 i SI 2, Annex F

CTE DB SUA Seguretat d'Utilització i Accessibilitat, SUA 1 i SUA 2

RD 314/2006 (BOE 28/03/2006) i les seves modificacions.

Codi d'accessibilitat de Catalunya, de desplegament de la Llei 20/91

D 135/95 (DOGC: 24/3/95)

Es regula l'adopció de criteris ambientals i d'ecoeficiència en els edificis

D 21/2006 (DOGC: 16/02/2006) i D 111/2009 (DOGC:16/7/2009)

Codi Segur de Verificació: d8869f17-508c-4079-bdfd-e9a55b9379a5
Origen: Ciutadà
Identificador document original: ES_L01081000_2021_12195710
Data d'impressió: 27/04/2021 13:33:17
Pàgina 39 de 189
SIGNATURES
1.- XAVIER SADURNI ROQUE, 15/04/2021 18:47

Sistema de condicionaments, instal·lacions i serveis

Instal·lacions d'ascensors

Requisitos esenciales de seguridad para la comercialización de ascensores y componentes de seguridad de ascensores

RD 203/2016 (BOE: 25/5/2016)

Reglamento de aparatos elevadores

O 30/6/66 (BOE: 26/7/66)correcció d'errades (BOE: 20/9/66)modificacions (BOE: 28/11/73; 12/11/75; 10/8/76; 13/3/81; 21/4/81; 25/11/81)

Reglamento de aparatos de elevación y su manutención. Instrucciones Técnicas Complementarias

RD 2291/85 (BOE: 11/12/85)regulació de l'aplicació (DOGC: 19/1/87)modificacions (DOGC: 7/2/90). Derogat pel RD 1314/1997, excepte els articles 10, 11, 12, 13, 14, 15, 19 i 23.

Instrucción Técnica Complementaria AEM 1 "Ascensores" del Reglamento de aparatos de elevación y manutención,

RD 88/2013 (BOE 22/2/2013)

Prescripciones Técnicas no previstas a la ITC-MIE-AEM-1 del Reglamento de Aparatos de Elevación y Manutención

Resolución 27/04/92 (BOE: 15/05/92)

Condiciones técnicas mínimas exigibles a los ascensores y normas para realizar las inspecciones periódicas

O. 31/03/81 (BOE: 20/04/81)

Se autoriza la instalación de ascensores sin cuarto de máquinas

Resolución3/4/97 (BOE: 23/4/97)correcció d'errors (BOE: 23/5/97)

Se autoriza la instalación de ascensores con máquinas en foso

Resolución 10/09/98 (BOE: 25/9/98)

Prescripciones para el incremento de la seguridad del parque de ascensores existentes

RD 57/2005 (BOE: 4/2/2005)

Normes per a la comercialització i posada en servei de les màquines

RD 1644/08 de 10 d'octubre (BOE 11.10.08)

Aplicació per entitats d'inspecció i control de condicions tècniques de seguretat i inspecció periòdica

Resolució 22/06/87 (DOGC 20/07/87)

Plataformes elevadores verticals per a ús de persones amb mobilitat reduïda.

Instrucció 6/2006

Aplicació a Catalunya del Reial Decret 88/2013, de 8 de febrer, pel qual s'aprova la Instrucció tècnica complementària AEM 1 "Ascensors" del Reglament d'aparells d'elevació i manutenció, aprovat pel RD 2291/1985, de 8 de novembre

Ordre EMO/254/2013 (DOGC 23/10/2013)

AJUNTAMENT DE CAMPELLES
Aquest document és una còpia simple del document electrònic original. Comprovi l'autenticitat del document a
https://campelles.emunicipis.ddgi.cat/OAC/ValidarDoc.jsp - Utilitzi el 'Codi Segur de Verificació' que apareix a la capçalera.

Instal·lacions de recollida i evacuació de residus

CTE DB HS 2 Recollida i evacuació de residus

RD 314/2006 (BOE 28/03/2006) i les seves modificacions

Ordenances municipals

Instal·lacions d'aigua

CTE DB HS 4 Subministrament d'aigua

RD 314/2006 (BOE 28/03/2006) i les seves modificacions.

CTE DB HE4 Contribució solar mínima d'aigua calenta sanitària

RD 314/2006 (BOE 28/03/2006) i les seves modificacions.

Criterios sanitarios del agua de consumo humano

RD 140/2003 (BOE 21/02/2003) i RD 314/2016 (BOE 30/7/2016)

Criterios higiénico-sanitarios para la prevención y control de la legionelosis.

RD 865/2003 (BOE 18/07/2003)

Reglamento d'equips a pressió. Instruccions tècniques complementàries

RD 2060/2008 (BOE 05/02/2009)

Es regula l'adopció de criteris ambientals i d'ecoeficiència en els edificis

D 21/2006 (DOGC 16/02/2006) I D111/2009 (DOGC:16/7/2009)

Condicions higienicosanitàries per a la prevenció i el control de la legionel·losi

D 352/2004 (DOGC 29/07/2004)

Mesures de foment per a l'estalvi d'aigua en determinats edificis i habitatges (d'aplicació obligatòria als edificis destinats a serveis públics de la Generalitat de Catalunya, així com en els habitatges finançats amb ajuts atorgats o gestionats per la Generalitat de Catalunya)

D 202/98 (DOGC 06/08/98)

Ordenances municipals

Instal·lacions d'evacuació

CTE DB HS 5 Evacuació d'aigües

RD 314/2006 (BOE 28/03/2006) i les seves modificacions

Es regula l'adopció de criteris ambientals i d'ecoeficiència en els edificis

D 21/2006 (DOGC 16/02/2006) I D111/2009 (DOGC16/7/2009)

Ordenances municipals

AJUNTAMENT DE CAMPELLES
Aquest document és una còpia simple del document electrònic original. Comprovi l'autenticitat del document a
https://campelles.emunicipis.ddgi.cat/OAC/ValidarDoc.jsp - Utilitzi el 'Codi Segur de Verificació' que apareix a la capçalera.

Instal·lacions tèrmiques

CTE DB HE2 Rendiment de les Instal·lacions Tèrmiques (remet al RITE)

RD 314/2006 (BOE 28/03/2006) i les seves modificacions. Actualització DB HE: Orden FOM/ 1635/2013, (BOE 12/09/2013) amb correcció d'errades (BOE 08/11/2013)

RITE Reglamento de Instalaciones Térmicas en los Edificios

RD 1027/2008 (BOE: 29/8/2007) i les seves posteriors correccions d'errades i modificacions

Requisitos de diseño ecológico aplicables als productes relacionados con la energia

RD 187/2011 (BOE: 3/3/2011)

Criterios higiénico-sanitarios para la prevención y control de la legionelosis

RD 865/2003 (BOE 18/07/2003)

Reglamento de equipos a presión. Instrucciones técnicas complementarias

RD 2060/2008 (BOE: 05/02/2009)

Condicions higienicosanitàries per a la prevenció i el control de la legionel·losi

D 352/2004 (DOGC 29/07/2004)

Instal·lacions de ventilació

CTE DB HS 3 Calidad del aire interior

RD 314/2006 (BOE 28/03/2006) i les seves modificacions.

RITE Reglamento de Instalaciones Térmicas en los Edificios

RD 1027/2008 (BOE: 29/8/2007 i les seves correccions d'errades (BOE 28/2/2008)

CTE DB SI 3.7 Control de humos

RD 314/2006 (BOE 28/03/2006) i les seves modificacions.

Reglamento de seguridad en caso de incendios en establecimientos industriales, RSCIEI

RD 2267/2004, (BOE: 17/12/2004)

Instal·lacions de combustibles

Gas natural i GLP

Reglamento técnico de distribución y utilización de combustibles gaseosos y sus instrucciones técnicas complementarias.

ITC-ICG 03 Instalaciones de almacenamiento de gases licuados del petróleo (GLP) en depósitos fijos

ITC-ICG 06 Instalaciones de almacenamiento de gases licuados del petróleo (GLP) para uso propio

ITC-ICG 07 Instalaciones receptoras de combustibles gaseosos

RD 919/2006 (BOE: 4/9/2006)

Reglamento general del servicio público de gases combustibles

D 2913/1973 (BOE: 21/11/73)modificació (BOE: 21/5/75; 20/2/84), derogat en tot allò que contradiguin o s'oposin al que es disposa al "Reglamento técnico de distribución y utilización de combustibles gaseosos y sus instrucciones técnicas complementarias", aprovat pel RD 919/2006

Reglamento de redes y acometidas de combustibles gaseosos e instrucciones

O 18/11/74 (BOE: 6/12/74)modificació (BOE: 8/11/83; 23/7/84), derogat en tot allò que contradiguin o s'oposin al que es disposa al "Reglamento técnico de distribución y utilización de combustibles gaseosos y sus instrucciones técnicas complementarias", aprovat pel RD 919/2006

Gas-oil

Instrucción Técnica Complementaria MI-IP-03 "Instalaciones Petrolíferas para uso propio"

RD 1523/1999 (BOE: 22/10/1999)

AJUNTAMENT DE CAMPELLES
Aquest document és una còpia simple del document electrònic original. Comprovi l'autenticitat del document a https://campelles.emunicipis.ddgi.cat/OAC/ValidarDoc.jsp - Utilitzi el 'Codi Segur de Verificació' que apareix a la capçalera.

Instal·lacions d'electricitat

REBT Reglamento electrotécnico para baja tensión. Instrucciones Técnicas Complementarias

RD 842/2002 (BOE 18/09/02)

Instrucción Técnica complementaria (ITC) BT 52 "Instalaciones con fines especiales. Infraestructura para la recarga de vehículos eléctricos", del Reglamento electrotécnico de baja tensión, y se modifican otras instrucciones técnicas complementarias del mismo.

RD 1053/2014 (BOE 31/12/2014)

CTE DB HE-5 Contribució fotovoltaica mínima d'energia elèctrica

RD 314/2006 (BOE 28/03/2006) i les seves modificacions.

Actividades de transporte, distribución, comercialización, suministro y procedimientos de autorización de instalaciones de energía eléctrica

RD 1955/2000 (BOE: 27/12/2000). Obligació de centre de transformació, distàncies línies elèctriques

Reglamento de condiciones técnicas y garantías de seguridad en líneas eléctricas de alta tensión y sus instrucciones técnicas complementarias, ITC-LAT 01 a 09

RD 223/2008 (BOE: 19/3/2008).

Reglamento sobre condiciones técnicas y garantías de seguridad en centrales eléctricas y centros de transformación

RD 337/2014 (BOE: 9/6/2014)

Normas sobre ventilación y acceso de ciertos centros de transformación

Resolució 19/6/1984 (BOE: 26/6/84)

Conexióna red de instalaciones de producción de energía eléctrica de pequeña potencia

RD 1699/2011 (BOE: 8/12/2011)

Procediment administratiu aplicable a les instal·lacions solars fotovoltaiques connectades a la xarxa elèctrica

D 352/2001, de 18 de setembre (DOGC 02.01.02)

Normes Tècniques particulars de FECSA-ENDESA relatives a les instal·lacions de xarxa i a les instal·lacions d'enllaç

Resolució ECF/4548/2006 (DOGC 22/2/2007)

Procediment a seguir en les inspeccions a realitzar pels organismes de control que afecten a les instal·lacions en ús no inscrites al Registre d'instal·lacions tècniques de seguretat industrial de Catalunya (RITSIC)

Instrucció 1/2015, de 12 de març de la Direcció General d'Energia i Mines

Certificat sobre compliment de les distàncies reglamentàries d'obres i construccions a línies elèctriques

Resolució 4/11/1988 (DOGC 30/11/1988)

Condicions i procediment a seguir per fer modificacions en instal·lacions d'enllaç elèctriques de baixa tensió

Instrucció 3/2014, de 20 de març, de la Direcció General d'Energia i Mines

AJUNTAMENT DE CAMPELLES
Aquest document és una còpia simple del document electrònic original. Comprovi l'autenticitat del document a https://campelles.emunicipis.ddgi.cat/OAC/ValidarDoc.jsp - Utilitzi el 'Codi Segur de Verificació' que apareix a la capçalera.

Instal·lacions d'il·luminació

CTE DB HE-3 Eficiencia energética de las instalaciones de iluminación

RD 314/2006 (BOE 28/03/2006) i les seves modificacions. Actualització DB HE: Orden FOM/ 1635/2013, (BOE 12/09/2013) amb correcció d'errades (BOE 08/11/2013)

CTE DB SUA-4 Seguretat enfront al risc causat per il·luminació inadequada

RD 314/2006 (BOE 28/03/2006) i les seves modificacions.

REBT ITC-28 Instal·lacions en locals de pública concurrència

RD 842/2002 (BOE 18/09/02)

Llei d'ordenació ambiental de l'enllumenament per a la protecció del medi nocturn

Llei 6/2001 (DOGC 12/6/2001) i les seves modificació

Instal·lacions de telecomunicacions

Infraestructuras comunes en los edificios para el acceso a los servicios de telecomunicación

RD Ley 1/98 de 27 de febrero (BOE: 28/02/98); modificació Ley 10/2005 (BOE 15/06/2005); modificació Ley 38/99 (BOE 6/11/99).

Reglamento regulador de las infraestructuras comunes de telecomunicaciones para el acceso a los servicios de telecomunicación en el interior de las edificaciones

RD 346/2011 (BOE 1/04/2011)

Orden CTE/1296/2003, por la que se desarrolla el reglamento regulador de las infraestructuras comunes de telecomunicaciones para el acceso a los servicios de telecomunicación en el interior de las edificaciones, aprobado por el RD 346/2011

ITC/1644/2011, de 10 de juny. (BOE 16/6/2011)

Procedimiento a seguir en las instalaciones colectivas de recepción de televisión en el proceso de su adecuación para la recepción de TDT y se modifican determinados aspectos administrativos y técnicos de las infraestructuras comunes de telecomunicación en el interior de los edificios

Ordre ITC/1077/2006 (BOE: 13/4/2006)

Instal·lacions de protecció contra incendis

RIPCI Reglamento de Instalaciones de Protección Contra Incendios

RD 513/2017 (BOE 12/6/2017)

Normas de procedimientoy desarrollo del RD 1942/93 y es revisa el Anejo y sus apéndices

O 16.04.98 (BOE: 20.04.98)

CTE DB SI 4 Instal·lacions de protecció en cas d'incendi

RD 314/2006 (BOE 28/03/2006) i les seves modificacions.

Reglamento de seguridad en caso de incendios en establecimientos industriales, RSCIEI

RD 2267/2004, (BOE: 17/12/2004)

Instal·lacions de protecció al llamp

CTE DB SUA-8 i Annex B Seguretat enfront al risc causat per l'acció del llamp

RD 314/2006 (BOE 28/03/2006) i les seves modificacions.

AJUNTAMENT DE CAMPELLES
Aquest document és una còpia simple del document electrònic original. Comprovi l'autenticitat del document a https://campelles.emunicipis.ddgi.cat/OAC/ValidarDoc.jsp - Utilitzi el 'Codi Segur de Verificació' que apareix a la capçalera.

Certificació energètica dels edificis

Procedimiento Básico para la certificación energética de los edificios

Real Decreto235/2013 (BOE 13/4/2013)

Control de qualitat

Marc general

Código Técnico de la Edificación,CTE

RD 314/2006 (BOE 28/03/2006) i les seves modificacions. Actualització DB HE: Orden FOM/ 1635/2013, (BOE 12/09/2013) amb correcció d'errades (BOE 08/11/2013)

EHE-08 Instrucción de hormigón estructural. Capítulo 8. Control

RD 1247/2008 , de 18 de julio (BOE 22/08/2008)

Control de qualitat en l'edificació d'habitatges

D 375/1988 (DOGC: 28/12/88) correcció d'errades (DOGC: 24/2/89) desplegament (DOGC: 24/2/89, 11/10/89, 22/6/92 i 12/9/94)

Normatives de productes, equips i sistemes (no exhaustiu)

Disposiciones para la libre circulación de los productos de construcción

RD 1630/1992, de 29 de desembre, de transposición de la Directiva 89/106/CEE,modificat pel RD 1329/1995.

Clasificación de los productos de construcción y de los elementos constructivos en función de sus propiedades de reacción y de resistencia frente al fuego

RD 842/2013 (BOE: 23/11/2013)

Actualización de las fichas de autorización de uso de sistemas de forjados

R 30/1/1997 (BOE: 6/3/97). *Sempre que no hagin de disposar de marcatge CE, segons estableix l'EHE-08.*

UC-85 recomanacions sobre l'ús de cendres volants en el formigó

O 12/4/1985 (DOGC: 3/5/85)

RC-16 Instrucción para la recepción de cementos

RD 256/2016 (BOE: 25/6/2016)

Criteris d'utilització en l'obra pública de determinats productes utilitzats en l'edificació

R 22/6/1998 (DOGC 3/8/98)

Gestió de residus de construcció i enderrocs

Text refós de la Llei reguladora dels residus

Decret Legislatiu 1/2009, de 21 de juliol (DOGC 28/7/2009)

Regulador de la producción y gestión de los residuos de construcción y demolición

RD 105/2008, d'1 de febrer (BOE 13/02/2008)

Programa de gestió de residus de la construcció de Catalunya (PROGROC), es regula la producció i gestió de residus de la construcció i demolició, i el cànon sobre la deposició controlada dels residus de la construcció.

D 89/2010, 26 juliol, (DOGC 6/07/2010)

Programa de Prevención y Gestión de Residus y Recursos de Catalunya (PRECAT 20)

RD 2010/2018, del 6 d'abril (BOE 16/4/2018)

Operaciones de valorización y eliminación de residuos y la lista europea de residuos

O MAM/304/2002, de 8 febrer (BOE 16/3/2002)

Residuos y suelos contaminados

Llei 22/2011 , de 28 de juliol (BOE 29/7/2011)

AJUNTAMENT DE CAMPELLES
Aquest document és una còpia simple del document electrònic original. Comprovi l'autenticitat del document a https://campelles.emunicipis.ddgi.cat/OAC/ValidarDoc.jsp - Utilitzi el 'Codi Segur de Verificació' que apareix a la capçalera.

Codi Segur de Verificació: d8869f17-508c-4079-bdfd-e9a55b9379a5
Origen: Ciutadà
Identificador document original: ES_L01081000_2021_12195710
Data d'impressió: 27/04/2021 13:33:17
Pàgina 45 de 189
SIGNATURES
1.- XAVIER SADURNI ROQUE, 15/04/2021 18:47

Llibre de l'edifici

Ley de Ordenación de la Edificación, LOE

Llei38/1999 (BOE 06/11/99); Modificació: Llei 52/2002,(BOE 31/12/02); Modificació pels Pressupostos generals de l'estat per a l'any 2003. art. 105

Código Técnico de la Edificación,CTE

RD 314/2006 (BOE 28/03/2006) i les seves modificacions

Llibre de l'edifici per edificis d'habitatge

D 67/2015 (DOGC 7/8/2015)

AJUNTAMENT DE CAMPELLES
Aquest document és una còpia simple del document electrònic original. Comprovi l'autenticitat del document a
https://campelles.emunicipis.ddgi.cat/OAC/ValidarDoc.jsp - Utilitzi el 'Codi Segur de Verificació' que apareix a la capçalera.

Codi Segur de Verificació: d8869f17-508c-4079-bdfd-e9a55b9379a5
Origen: Ciutadà
Identificador document original: ES_L01081000_2021_12195710
Data d'impressió: 27/04/2021 13:33:17

SIGNATURES
1.- XAVIER SADURNI ROQUE, 15/04/2021 18:47

VI.2.- ***Control de qualitat***

AJUNTAMENT DE CAMPELLES
Aquest document és una còpia simple del document electrònic original. Comprovi l'autenticitat del document a
https://campelles.emunicipis.ddgi.cat/OAC/ValidarDoc.jsp - Utilitzi el 'Codi Segur de Verificació' que apareix a la capçalera.

CONTINGUT DEL PLA DE CONTROL. TIPUS DE CONTROL.

El contingut del Pla de Control segons el CTE és el següent:

1.- Prescripcions sobre els materials. (CONTROL DE RECEPCIÓ EN OBRA)

- Característiques tècniques que han de reunir els productes, equips i sistemes que s'utilitzin en les obres, així com els condicionants del seu subministrament, recepció i conservació, emmagatzematge i manipulació, les garanties de qualitat i el control de recepció que s'hagi de realitzar incloent el mostreig del producte, els assaigs a realitzar, els criteris d'acceptació i rebuig, i les accions a adoptar i els criteris d'ús, conservació i manteniment.

2.- Prescripcions en quan a l'execució per unitats d'obra. (CONTROL D'EXECUCIÓ)

- Característiques tècniques de cada unitat d'obra indicant el seu procés d'execució, normes d'aplicació, condicions que han de complir-se abans de la seva realització, toleràncies admissibles, condicions d'acabat, conservació i manteniment, control d'execució, assaigs i proves, garanties de qualitat, criteris d'acceptació i rebuig.

3.- Prescripcions sobre verificacions en l'edifici acabat. (CONTROL DE L'OBRA ACABADA)

- S'indicaran les verificacions i proves de servei que s'hagin de realitzar per comprovar les prestacions finals de l'edifici.

Així doncs, podem dir que el Pla de Control de Materials i Execució d'obra ha de generar diversos tipus de controls, que són els següents:

A) Pels materials.

A1.- INSPECCIONS: Controls de recepció en obra de productes, equips i sistemes.
Tenen per objecte comprovar que les característiques tècniques dels productes, equips i sistemes subministrats satisfan el que s'exigeix en projecte.
Es faran a partir de:

- El control de la documentació dels subministrament, que com a mínim contindrà els següents documents:
  - Documents d'origen, full de subministrament i etiquetat.
  - Certificat de garantia del fabricant
  - Documents de conformitat o autoritzacions administratives, inclòs el marcat CE.

- El control mitjançant distintius de qualitat o avaluacions tècniques d'idoneïtat.

A2. ASSAIGS: Comprovació de característiques de materials segons el que estableix la reglamentació vigent. S'efectuarà d'acord amb els criteris establerts en el projecte o indicats per la DF.

AJUNTAMENT DE CAMPELLES
Aquest document és una còpia simple del document electrònic original. Comprovi l'autenticitat del document a
https://campelles.emunicipis.ddgi.cat/OAC/ValidarDoc.jsp - Utilitzi el 'Codi Segur de Verificació' que apareix a la capçalera.

B) Unitats d'obra.

B1. VERIFICACIONS. Operacions de control d'execució d'unitats d'obra. Es comprovarà l'adequació i conformitat amb el projecte.

B2. PROVES DE SERVEI. Assaigs de funcionament de sistemes complerts d'obra, un cop finalitzada aquesta. Seran les previstes en projecte o les ordenades per la DF i exigides per la legislació aplicable.

Passem tot seguit a enumerar les proves i controls mínimes que caldrà realitzar per tal de complir amb el que estableix el CTE en relació al Control de Materials i Execució, així com amb el Decret 375/88 de la Generalitat de Catalunya. En el Plec de Condicions es detallen amb més concreció els controls a realitzar.

LLISTAT MÍNIM DE PROVES I CONTROLS A REALITZAR.

1. SUBSISTEMA MOVIMENT DE TERRES.

- Excavació:
- Control de moviments de l'excavació.
- Control del material de replè i del grau de compactat.

- Gestió de l'aigua:
- Control del nivell freàtic.
- Anàlisi de les inestabilitats de les estructures soterrades a causa trencaments hidràulics.

- Millora o reforç del terreny:
- Control de las propietats del terreny posteriorment a la millora.

- Ancoratges al terreny:
- Segons norma UNE EN 1537:2001

2. SUBSISTEMA SOTA-RASSANT FONAMENTS.

2.1.- DADES PREVIES I DE MATERIALS.

- Estudi geotècnic.
- Anàlisi de les aigües, sempre que hi hagi indici que aquestes puguin ser àcides, salines o d'agressivitat potencial.
- Control geomètric del replanteig i nivell de la fonamentació. Fixació de les toleràncies segons DB SE C "Seguridad Estructural Cimientos".
- Control del formigó armat segons EHE "EHE Instrucción de Hormigón Estructural y DB SE C Seguridad Estructural Cimientos". (Veure apartat 3)
- Control de fabricació i transport del formigó armat. (Veure apartat 3)

AJUNTAMENT DE CAMPELLES
Aquest document és una còpia simple del document electrònic original. Comprovi l'autenticitat del document a
https://campelles.emunicipis.ddgi.cat/OAC/ValidarDoc.jsp - Utilitzi el 'Codi Segur de Verificació' que apareix a la capçalera.

Codi Segur de Verificació: d8869f17-508c-4079-bdfd-e9a55b9379a5
Origen: Ciutadà
Identificador document original: ES_L01081000_2021_12195710
Data d'impressió: 27/04/2021 13:33:17
Pàgina 49 de 189
SIGNATURES
1.- XAVIER SADURNI ROQUE, 15/04/2021 18:47

3. SUBSISTEMA ESTRUCTURES DE FORMIGÓ ARMAT. EHE.

3.1 CONTROL DE MATERIALS

Control dels components del formigó segons EHE, la Instrucció per a la Recepció de Ciments, els Segells de Control o Marques de Qualitat i el Plec de Prescripcions Tècniques Particulars:

- Ciment (Decret 375/88 de la Generalitat)
- Aigua per pastar (Decret 375/88 de la Generalitat)
- Àrids (Decret 375/88 de la Generalitat)
- Altres components (abans de l'inici de l'obra)
    - Additius per a formigó (Decret 375/88 de la Generalitat)
    - Addicions per elaborar formigó: Cendres volants (Decret 375/88 de la Generalitat)
    - Addicions per elaborar formigó: Fum de sílice (Decret 375/88 de la Generalitat)

- Pel formigó fet en obra (Decret 375/88 de la Generalitat)

Control de qualitat del formigó segons EHE i el Plec de Prescripcions Tècniques Particulars:

- Resistència (Decret 375/88 de la Generalitat)
- Consistència (Decret 375/88 de la Generalitat)
- Durabilitat (Decret 375/88 de la Generalitat)
- Pel formigó fet en obra (Decret 375/88 de la Generalitat)

Assaigs de control del formigó:

(Decret 375/88 de la Generalitat)

- Modalitat 1: Control a nivell reduït
- Modalitat 2: Control al 100 %
- Modalitat 3: Control estadístic del formigó
- Assaigs d'informació complementaria (en els casos contemplats per la EHE en els articles 72º i 75º i en 88.5, o quan així s'indiqui en el Plec de Prescripcions Tècniques Particulars).

- Pel formigó fet en obra (Decret 375/88 de la Generalitat)

Control de qualitat de l'acer:

(Decret 375/88 de la Generalitat)

- Control a nivell reduït:
    - Només per armadures passives.
- Control a nivell normal:
    - S'ha de realitzar tant per armadures actives com a passives.
    - És l'únic vàlid per a formigó pretesat.
    - Tant per productes certificats com pels que no ho siguin, els resultats de control de l'acer han de ser coneguts abans de formigonar.
- Comprovació de soldabilitat:
    - En el cas d'existir empalmes per soldadura

Altres controls:

- Control de dispositius d'ancoratge i empalmes de soldadures posttesades.
- Control de les beines i accessoris per les armadures de pretesat.
- Control dels equips de tesat.
- Control dels productes d'injecció.

AJUNTAMENT DE CAMPELLES
Aquest document és una còpia simple del document electrònic original. Comprovi l'autenticitat del document a
https://campelles.emunicipis.ddgi.cat/OAC/ValidarDoc.jsp - Utilitzi el 'Codi Segur de Verificació' que apareix a la capçalera.

3.2 CONTROL DE LA EXECUCIÓ

Nivells del control de l'execució:
(Decret 375/88 de la Generalitat)

- Control d'execució a **nivell reduït**:
  - Una inspecció per cada lot en que s'ha dividit l'obra.
- Control de recepció a **nivell normal**:
  - Existència de control extern.
  - Dues inspeccions per cada lot en que s'ha dividit l'obra.
- Control d'execució a **nivell intens**:
  - Sistema de qualitat propi del constructor.
  - Existència de control extern.
  - Tres inspeccions per lot en que s'ha dividit l'obra.

Fixació de toleràncies d'execució.

Altres controls:
- Control del tesat de les armadures actives.
- Control d'execució de la injecció.
- Assaigs d'informació complementària de l'estructura (proves de càrrega i d'altres assaigs no destructius)

4. SUBSISTEMA DE SOSTRES PREFABRICATS (Decret 375/88 de la Generalitat)

Control de la qualitat de la documentació del projecte:
El projecte defineix i justifica la solució estructural aportada.

Control de qualitat dels materials:
(Decret 375/88 de la Generalitat)

- Certificat de qualitat de biguetes, entrebigat i del conjunt del sistema.

Recepció de materials:
(Decret 375/88 de la Generalitat)

- Control de la correspondència entre la comanda i el subministrament mitjançant la comprovació de l'albarà.
- Comprovació de l'autorització d'ús per cada sistema de sostre.
- Es sol·licitarà, per cada sistema de sostre, la justificació documental del fabricant que justifiqui l'autorització d'ús. No caldrà fer aquesta comprovació si el sistema de sostre te un distintiu de qualitat oficialment reconegut.
- Control del gravat del codi d'identificació de cada bigueta.
- Control del bon estat aparent de les peces d'entrebigat.
- Verificacions de les característiques geomètriques reflectides en l'autorització d'ús.
- Comprovació de la compatibilitat entre biguetes i peces d'entrebigat.

AJUNTAMENT DE CAMPELLES
Aquest document és una còpia simple del document electrònic original. Comprovi l'autenticitat del document a
https://campelles.emunicipis.ddgi.cat/OAC/ValidarDoc.jsp - Utilitzi el 'Codi Segur de Verificació' que apareix a la capçalera.

Control de qualitat de muntatge i execució:
(Decret 375/88 de la Generalitat)

- Control de l'apuntalament
- Control de col·locació de les biguetes i revoltons
- Control de la col·locació de les armadures
- Control de l'abocat, compactació i curat del formigó
- Control del desapuntalament

Control de qualitat de l'obra acabada
(Decret 375/88 de la Generalitat)

- Control de nivells i replanteig
- Control de fletxes, contrafletxes i toleràncies.

5. SUBSISTEMA ESTRUCTURES D'ACER. DB SE A.

Control de la qualitat de la documentació del projecte:
- El projecte defineix i justifica la solució estructural aportada.

Control de qualitat dels materials:
(Decret 375/88 de la Generalitat)

- Certificat de qualitat del material.
- Procediment de control mitjançant assaigs per materials que presentin característiques no avalades pel certificat de qualitat.
- Procediment de control mitjançant l'aplicació de normes o recomanacions de prestigi reconegut per materials singulars.

Control de qualitat de la fabricació:
(Decret 375/88 de la Generalitat)

- Control de la documentació de taller segons la documentació del projecte, que ha d'incloure:
  - Memòria de fabricació
  - Plànols de taller
  - Pla de punts d'inspecció
- Control de qualitat de la fabricació:
  - Ordre de les operacions i utilització d'eines adequades
  - Qualificació del personal
  - Sistema de traçat adient

Control de qualitat de muntatge:
- Control de qualitat de la documentació de muntatge:
  - Memòria de muntatge
  - Plans de muntatge
  - Pla de punts d'inspecció
- Control de qualitat del muntatge

AJUNTAMENT DE CAMPELLES
Aquest document és una còpia simple del document electrònic original. Comprovi l'autenticitat del document a
https://campelles.emunicipis.ddgi.cat/OAC/ValidarDoc.jsp - Utilitzi el 'Codi Segur de Verificació' que apareix a la capçalera.

6. SUBSISTEMA ESTRUCTURES D'OBRA DE FÀBRICA

Recepció de materials:
(Decret 375/88 de la Generalitat)

- Peces:
  - Declaració del fabricant sobre la resistència i la categoria (categoria I o categoria II) de las peces.
- Sorres
- Ciments i cal
- Morters secs preparats i formigons preparats
- Comprovació de dosificació y resistència

Control de fàbrica:
(Decret 375/88 de la Generalitat)

- Tres categories d'execució:
  - Categoria A: peces i morter amb certificació d'especificacions, fàbrica amb assaigs previs i control diari d'execució.
  - Categoria B: peces (llevat succió, retracció i expansió per humitat) i morter amb certificació d'especificacions i control diari d'execució.
  - Categoria C: no compleix algun dels requisits de B.

Morters i formigons de replè
(Decret 375/88 de la Generalitat)

- Control de dosificació, barreja i posada en obra

Armadura:
(Decret 375/88 de la Generalitat)

- Control de recepció i posada en obra

Protecció de fàbriques en execució:
(Decret 375/88 de la Generalitat)

- Protecció contra danys físics
- Protecció de la coronació
- Manteniment de la humitat
- Protecció contra gelades
- Trava temporal
- Limitació de l'alçada d'execució per dia

7. SUBSISTEMA ESTRUCTURES DE FUSTA

Subministrament i recepció dels productes:

- Identificació del subministrament amb caràcter general:
  - Nom i adreça de l'empresa subministradora i del taller de serrat o fàbrica.
  - Data i quantitat del subministra
  - Certificat d'origen i distintiu de qualitat del producte
- Identificació del subministra amb caràcter específic:
  - Fusta serrada:
    a) Espècie botànica i classe resistent.
    b) Dimensions nominals

AJUNTAMENT DE CAMPELLES
Aquest document és una còpia simple del document electrònic original. Comprovi l'autenticitat del document a
https://campelles.emunicipis.ddgi.cat/OAC/ValidarDoc.jsp - Utilitzi el 'Codi Segur de Verificació' que apareix a la capçalera.

Codi Segur de Verificació: d8869f17-508c-4079-bdfd-e9a55b9379a5
Origen: Ciutadà
Identificador document original: ES_L01081000_2021_12195710
Data d'impressió: 27/04/2021 13:33:17
Pàgina 53 de 189
SIGNATURES
1.- XAVIER SADURNI ROQUE, 15/04/2021 18:47

c) Contingut d'humitat
- Tauler:
  a) Tipus de tauler estructural.
  b) Dimensions nominals
- Element estructural de fusta encolada:
  a) Tipus d'element estructural i classe resistent
  b) Dimensions nominals
  c) Marcat
- Elements realitzats a taller:
  a) Tipus d'element estructural i declaració de capacitat portant, indicant condicions de recolzament
  b) Dimensions nominals
- Fusta i productes de la fusta tractats amb elements protectors:
  a) Certificat del tractament aplicat, espècie de la fusta, protector emprat i núm. de registre, mètode d'aplicació, categoria del risc cobert, data del tractament, precaucions en front a mecanitzacions posteriors i informacions complementàries.
- Elements mecànics de fixació:
  a) Tipus de fixació
  b) Resistència a tracció de l'acer
  c) Protecció front a la corrosió
  d) Dimensions nominals
  e) Declaració de valors característics de resistència a l'aixafament i moment plàstic per a unions fusta-fusta, fusta-tauler i fusta-acer.

Control de recepció en obra:

- Comprovacions amb caràcter general:
  - Aspecte general del subministrament
  - Identificació del producte
- Comprovacions amb caràcter específic:
  - Fusta serrada
    a) Espècie botànica
    b) Classe resistent
    c) Toleràncies en les dimensions
    d) Contingut d'humitat
  - Taulers:
    a) Propietats de resistència, rigidesa y densitat
    b) Toleràncies en les dimensions
  - Elements estructurals de fusta laminada encolada:
    a) Classe resistent
    b) Toleràncies en les dimensions
  - Altres elements estructurals realitzats en taller:
    a) Tipus
    b) Propietats
    c) Toleràncies dimensionals
    d) Planeïtat
    e) Contrafletxes
  - Fusta i productes derivats de la fusta tractats amb productes protectors:
    a) Certificació del tractament
  - Elements mecànics de fixació:
    a) Certificació del material
    b) Tractament de protecció
- Criteri de no acceptació del producte

AJUNTAMENT DE CAMPELLES
Aquest document és una còpia simple del document electrònic original. Comprovi l'autenticitat del document a
https://campelles.emunicipis.ddgi.cat/OAC/ValidarDoc.jsp - Utilitzi el 'Codi Segur de Verificació' que apareix a la capçalera.

8. TANCAMENTS I PARTICIONS

Control de qualitat de la documentació del projecte:

- El projecte defineix i justifica la solució de l'aïllament aportada.

Subministra i recepció de productes:

- Es comprovarà la existència de marcat CE.

Control d'execució en obra:

- Execució d'acord amb les especificacions de projecte.
- Es tindrà cura en les trobades dels diferents elements i, especialment, a la execució dels possibles ponts tèrmics integrats en els tancaments.
- Posada en obra d'aïllaments tèrmics (posició, dimensions i tractament de punts singulars)
- Posició i garantia de continuïtat en la col·locació de la barrera de vapor.
- Fixació d'elements de fusteria per a garantir la estanqueïtat al pas d'aire i l'aigua.

9. INSTAL·LACIONS DE PROTECCIÓ I AÏLLAMENTS CONTRA INCENDIS

Control de qualitat de la documentació del projecte:
(Decret 375/88 de la Generalitat)

- El projecte defineix i justifica la solució de protecció contra incendis aportada, justificant de manera expressa el compliment del "Documento Básico DB SI Seguridad en Caso de Incendio".

Subministra i recepció de productes:
(Decret 375/88 de la Generalitat)

- Es comprovarà la existència de marcat CE.
- Els productes s'ajustaran a les especificacions del projecte que aplicarà el que es recull en el "REAL DECRETO 312/2005", de 18 de març, pel què s'aprova la classificació dels productes de construcció i dels elements constructius en funció de les seves propietats de reacció i de resistència front al foc.

Control d'execució en obra:
(Decret 375/88 de la Generalitat)

- Execució d'acord a les especificacions de projecte.
- Verificació de les dades de la central de detecció d'incendis.
- Comprovar característiques dels detectors, polsadors i elements de la instal·lació, així com la seva ubicació i muntatge.
- Comprovar instal·lació i traçat de línies elèctriques, comprovant la seva alineació i subjecció.
- Verificar la xarxa de canonades d'alimentació als equips de manega i sprinklers: característiques i muntatge.
- Comprovar equips de manegues i sprinklers: característiques, ubicació y muntatge.
- Prova hidràulica de la xarxa de manegues i sprinklers.
- Prova de funcionament dels detectors i de la central.
- Comprovar funcionament del bus de comunicació amb el lloc central.

AJUNTAMENT DE CAMPELLES
Aquest document és una còpia simple del document electrònic original. Comprovi l'autenticitat del document a
https://campelles.emunicipis.ddgi.cat/OAC/ValidarDoc.jsp - Utilitzi el 'Codi Segur de Verificació' que apareix a la capçalera.

10. SUBSISTEMES D'AILLAMENTS TÈRMICS I ACÚSTICS

(Decret 375/88 de la Generalitat)

Subministrament i recepció de productes:

- Etiqueta identificativa indicant la classe de producte, el tipus i els espessors.
- Els materials que vingui avalats per Segells o Marques de Qualitat haurien de tenir la garantia per part del fabricant del compliment dels requisits i característiques mínimes exigides pel CTE.
- Les fibres minerals duran el segell INCE i ASTM-C-167 indicant les seves característiques dimensionals i la seva densitat aparent.

Control d'execució en obra:

- Execució d'acord a les especificacions de projecte.
- Tots els elements s'ajustaran al descrit en el DB HE 1.
- L'element haurà d'anar protegit.
- Caldrà evitar el pont tèrmic/acústic.
- Control de la ventilació de la cambra si n'hi hagués.

11. SUBSISTEMES DE PROTECCIÓ FRONT A LA HUMITAT

Control de qualitat de la documentació del projecte:

- El projecte defineix i justifica la solució d'aïllament aportada.

Subministrament i recepció de productes:

- Es comprovarà l'existència de marcat CE.

Control d'execució en obra:

- Execució d'acord a les especificacions de projecte.
- Tots els elements s'ajustaran al descrit en el DB HS "Salubridad", en la secció HS 1 "Protección frente a la Humedad".
- Es realitzaran proves d'estanqueïtat en la coberta.

12. SUBSISTEMA DE CONTROL AMBIENTAL. INSTAL·LACIONS TÈRMIQUES DE CALEFACCIÓ

Control de qualitat de la documentació del projecte:

- El projecte defineix i justifica la solució d'aïllament aportada, justificant de manera expressa el compliment del "Reglamento de Instalaciones Térmicas (RITE)".

Subministra i recepció de productes:

- Es comprovarà la existència de marcat CE.

Control d'execució en obra:

- Execució d'acord a les especificacions de projecte.
- Muntatge de canonada i passatubs segons especificacions.
- Característiques i muntatge dels conductes d'evacuació de fums.
- Característiques i muntatge de les calderes.
- Característiques i muntatge dels terminals.
- Característiques i muntatge dels termòstats.

AJUNTAMENT DE CAMPELLES
Aquest document és una còpia simple del document electrònic original. Comprovi l'autenticitat del document a
https://campelles.emunicipis.ddgi.cat/OAC/ValidarDoc.jsp - Utilitzi el 'Codi Segur de Verificació' que apareix a la capçalera.

- Proves parcials d'estanqueïtat de zones ocultes. La pressió de prova no ha de variar, al menys, en 4 hores.
- Prova final d'estanqueïtat (caldera connexionada i connectada a la xarxa de fontaneria). La pressió de prova no ha de variar, al menys, en 4 hores.

13. SUBSISTEMA DE CONTROL AMBIENTAL. INSTAL·LACIONS DE CLIMATITZACIÓ

Control de qualitat de la documentació del projecte:
- El projecte defineix i justifica la solució de climatització aportada.

Subministrament i recepció de productes:
- Es comprovarà la existència de marcat CE.

Control d'execució en obra:
- Execució d'acord a les especificacions de projecte.
- Replanteig i ubicació de maquines.
- Replanteig i traçat de canonades i conductes.
- Verificar característiques de maquines climatitzadores, fan-coils i refredadores.
- Comprovar muntatge de canonades i conductes, així com alineació i distància entre suports.
- Verificar característiques i muntatge dels elements de control.
- Proves de pressió hidràulica.
- Aïllament en canonades, comprovació de gruixos i característiques del material d'aïllament.
- Prova de xarxes de desguàs de climatitzadors i fan-coils.
- Connexió a quadres elèctrics.
- Proves de funcionament (hidràulica i aire).
- Proves de funcionament elèctric.

14. SUBSISTEMA SUMINISTRES. INSTAL·LACIONS DE FONTANERIA

Control de qualitat de la documentació del projecte:
- El projecte defineix i justifica la solució de fontaneria aportada.

Subministrament i recepció de productes:
- Es comprovarà l'existència de marcat CE.

Control d'execució en obra:
- Execució d'acord a les especificacions de projecte.
- Punt de connexió amb la xarxa general i escomesa
- Instal·lació general interior: característiques de canonades i de vàlvules.
- Protecció i aïllament de canonades tant encastades com vistes.
- Proves de les instal·lacions:
  - Prova de resistència mecànica i estanqueïtat parcial. La pressió de prova no ha variar en, al menys, 4 hores.
  - Prova d'estanqueïtat i de resistència mecànica global. La pressió de prova no ha variar en, al menys, 4 hores.
  - Proves particulars en las instal·lacions de Aigua Calent Sanitària:
    a) Mesura de cabdal i temperatura en els punts d'aigua
    b) Obtenció del cabdal exigit a la temperatura fixada un cop obertes les aixetes estimades en funcionament simultani.
    c) Temps de sortida de l'aigua a la temperatura de funcionament.
    d) Mesura de temperatures a la xarxa.
    e) Amb l'acumulador a regim comprovació de les temperatures del mateix, en la seva sortida i en les aixetes.

AJUNTAMENT DE CAMPELLES
Aquest document és una còpia simple del document electrònic original. Comprovi l'autenticitat del document a https://campelles.emunicipis.ddgi.cat/OAC/ValidarDoc.jsp - Utilitzi el 'Codi Segur de Verificació' que apareix a la capçalera.

- Identificació d'aparells sanitaris i aixetes.
- Col·locació d'aparells sanitaris (es comprovarà l'anivellació, la subjecció i la connexió).
- Funcionament d'aparells sanitaris i aixetes (es comprovarà les aixetes, les cisternes i el funcionament dels desguassos).
- Prova final de tota la instal·lació durant 24 hores.

15. SUBSISTEMA SUMINISTRES. INSTAL·LACIONS DE GAS

Control de qualitat de la documentació del projecte:
- El projecte defineix i justifica la solució de gas aportada.

Subministra i recepció de productes:
- Es comprovarà la existència de marcat CE.

Control d'execució en obra:
- Execució d'acord a las especificacions de projecte.
- Canonada d'escomesa a l'armari de regulació (diàmetre i estanqueïtat).
- Passos de murs y forjats (col·locació de passatubs i vaines).
- Verificació de l'armari de comptadores (dimensiones, ventilació, etc.).
- Distribució interior canonada.
- Distribució exterior canonada.
- Vàlvules i característiques de muntatge.
- Prova d'estanqueïtat i resistència mecànica.

16. SUBSISTEMA EVAQÜACIÓ. INSTAL·LACIONS DE SANEJAMENT

Control de qualitat de la documentació del projecte:
- El projecte defineix i justifica la solució de les instal·lacions d'evacuació d'aigües residuals.

Subministrament i recepció de productes:
- Es comprovarà la existència de marcat CE.

Control d'execució en obra:
- Execució de acord a las especificacions de projecte.
- Comprovació de vàlvules de desguàs.
- Comprovació de muntatge dels sifons individuals i pots sifònics.
- Comprovació de muntatge de canals i embornals.
- Comprovació del pendent dels canals.
- Verificar execució de xarxes de petita evacuació.
- Comprovació de baixants i xarxa de ventilació.
- Verificació de la xarxa horitzontal penjada i la soterrada (arquetes i pous).
- Verificació dels dipòsits de recepció i d'elevació i control.
- Prova estanqueïtat parcial.
- Prova d'estanquitat total.
- Prova amb aigua.
- Prova amb aire.
- Prova amb fum.

17. SUBSISTEMA EVAQÜACIÓ. INSTAL·LACIONS D'EXTRACCIÓ DE FUMS I GASOS.

Control de qualitat de la documentació del projecte:
- El projecte defineix i justifica la solució d'extracció aportada.

AJUNTAMENT DE CAMPELLES
Aquest document és una còpia simple del document electrònic original. Comprovi l'autenticitat del document a
https://campelles.emunicipis.ddgi.cat/OAC/ValidarDoc.jsp - Utilitzi el 'Codi Segur de Verificació' que apareix a la capçalera.

Subministrament i recepció de productes:

- Es comprovarà l'existència de marcat CE.

Control d'execució en obra:

- Execució d'acord a les especificacions de projecte.
- Comprovació de ventiladors, característiques i ubicació.
- Comprovació de muntatge de conductes i reixes.
- Proves d'estanqueïtat d'unions de conductes.
- Prova de mesura d'aire.
- Proves afegides a realitzar en el sistema d'extracció de garatges:
  - Ubicació de central de detecció de CO en el sistema de extracció dels garatges.
  - Comprovació de muntatge i accionament front la presència de fum.
- Proves i posada en marxa (manual i automàtica).

18. SUBSISTEMA CONNEXIONS. INSTAL·LACIONS ELÈCTRIQUES

Control de qualitat de la documentació del projecte:

- El projecte defineix i justifica la solució elèctrica aportada, justificant de manera expressa el compliment del "Reglamento Electrotécnico de Baja Tensión i de les Instruccions Tècniques Complementàries.

Subministrament i recepció de productes:

- Es comprovarà l'existència de marcat CE.

Control d'execució en obra:

- Execució d'acord a les especificacions de projecte.
- Verificar característiques de caixa transformador: envans, fonamentació-recolzaments, terres, etc.
- Traçat i muntatges de línies repartidores: secció del cable i muntatge de safates i suports.
- Situació de punts i mecanismes.
- Traçat de rases i caixes en la instal·lació encastada.
- Subjecció de cables i senyalització de circuits.
- Característiques i situació d'equips d'enllumenat i mecanismes (marca, model i potència).
- Muntatge de mecanismes (verificació de fixació i anivellament)
- Verificar la situació dels quadres i del muntatge de la xarxa de veu i dades.
- Control de troncals i de mecanismes de la xarxa de veu i dades.
- Quadres generals:
  - Aspecte exterior i interior.
  - Dimensions.
  - Característiques tècniques dels components del quadre interruptors, automàtics, diferencials, relès, etc.)
  - Fixació d'elements i connexionat.
- Identificació i senyalització o etiquetat de circuits i les seves proteccions.
- Conexionat de circuits exteriors a quadres.
- Proves de funcionament:
  - Comprovació de la resistència de la xarxa de terra.
  - Comprovació d'automàtics.
  - Encès de l'enllumenat.
  - Circuit de força.
  - Comprovació de la resta de circuits de la instal·lació enllestida.

AJUNTAMENT DE CAMPELLES
Aquest document és una còpia simple del document electrònic original. Comprovi l'autenticitat del document a
https://campelles.emunicipis.ddgi.cat/OAC/ValidarDoc.jsp - Utilitzi el 'Codi Segur de Verificació' que apareix a la capçalera.

Codi Segur de Verificació: d8869f17-508c-4079-bdfd-e9a55b9379a5
Origen: Ciutadà
Identificador document original: ES_L01081000_2021_12195710
Data d'impressió: 27/04/2021 13:33:17
Pàgina 59 de 189
SIGNATURES
1.- XAVIER SADURNI ROQUE, 15/04/2021 18:47

19. SUBSISTEMA D'ENERGIES RENOVABLES. INSTAL·LACIONS DE A.C.S. AMB PANNELLS SOLARS

Control de qualitat de la documentació del projecte:

- El projecte defineix i justifica la solució de generació de aigua calent sanitària (ACS) amb pannells solars.

Subministra i recepció de productes:

- Es comprovarà la existència de marcat CE.

Control d'execució en obra:

- Execució de acord a las especificacions de projecte.
- La instal·lació s'ajustarà al que es descriu en la "Sección HE 4 Contribución Solar Mínima de Agua Caliente Sanitaria".

AJUNTAMENT DE CAMPELLES
Aquest document és una còpia simple del document electrònic original. Comprovi l'autenticitat del document a
https://campelles.emunicipis.ddgi.cat/OAC/ValidarDoc.jsp - Utilitzi el 'Codi Segur de Verificació' que apareix a la capçalera.

Codi Segur de Verificació: d8869f17-508c-4079-bdfd-e9a55b9379a5
Origen: Ciutadà
Identificador document original: ES_L01081000_2021_12195710
Data d'impressió: 27/04/2021 13:33:17

SIGNATURES
1.- XAVIER SADURNI ROQUE, 15/04/2021 18:47

VI.3.- Gestió de residus

AJUNTAMENT DE CAMPELLES
Aquest document és una còpia simple del document electrònic original. Comprovi l'autenticitat del document a
https://campelles.emunicipis.ddgi.cat/OAC/ValidarDoc.jsp - Utilitzi el 'Codi Segur de Verificació' que apareix a la capçalera.

ESTUDI DE GESTIÓ DE RESIDUS

Enderroc, Rehabilitació, Ampliació

REAL DECRETO 210/2018, Programa de prevenció i gestió de residus i recursos de Catalunya (PRECAT20) — tipus

REAL DECRETO 105/2008 , Regulador de la producció i gestió de residus de construcció i enderroc — quantitats

codificació

DECRET 89/2010 (derogat parcialment i modificat), pel que s'aprova el Programa de gestió de residus de la construcció de Catalunya (PROGROC), es regula la producció i gestió dels residus de la construcció i demolició, i el cànon sobre la deposició controlada dels residus de la construcció.

DECRET 21/2006 Adopció de criteris ambientals i d'ecoeficiència als edificis

IDENTIFICACIÓ DE L'EDIFICI

Obra:	Distribució d'habitatge		
Situació:	C/Major, 26- Baixos		
Municipi :	Campelles	**Comarca :**	Ripollès

AVALUACIÓ I CARACTERÍSTIQUES DELS RESIDUS

Materials d'excavació (es considerin o no residus, mesurats sense esponjament)

	Codificació residus LER Ordre MAM/304/2002	Pes	Volum
grava i sorra compacta		0,00	0,00
grava i sorra solta		0,00	0,00
argiles		0,00	0,00
terra vegetal		0,00	0,00
pedraplè		0,00	0,00
terres contaminades	170503	0,00	0,00
altres		0,00	0,00
totals d'excavació		**0,00 t**	**0,00 m^3**

Destí de les terres i materials d'excavació

	no es considera residu: reutilització				és residu: a l'abocador	
	mateixa obra		altra obra			
Els materials d'excavació que es reutilitzin a la mateixa obra o en una altra d'autoritzada, no es consideren residu sempre que el seu nou ús pugui ser acreditat. En una mateixa obra poden coexistir terres reutilitzades i terres portades a abocador	-		-		**NO**	

Residus d'enderroc

	Codificació residus LER Ordre MAM/304/2002	Pes/m^2 (tones/m^2)	Pes (tones)	Volum aparent/m^2 (m^3/m^2)	Volum aparent (m^3)
obra de fàbrica	170102	0,542	4,295	0,512	2,599
formigó	170101	0,084	0,000	0,062	0,000
petris	170107	0,052	0,850	0,082	0,510
metalls	170407	0,004	0,000	0,001	0,000
fustes	170201	0,023	0,000	0,066	0,000
vidre	170202	0,001	0,000	0,004	0,000
plàstics	170203	0,004	0,000	0,004	0,000
guixos	170802	0,027	0,000	0,004	0,000
betums	170302	0,009	0,000	0,001	0,000
fibrociment	170605	0,010	0,000	0,018	0,000
definir altres:		-	0,000	-	0,000
altre material 1		0,000	0,000	0,000	0,000
altre material 2		0,000	0,000	0,000	0,000
totals d'enderroc		0,7556	**5,14 t**	0,7544	**3,11 m^3**

Residus de construcció

	Codificació res Ordre MAM/304/2(	Pes/m^2 (tones/m^2)	Pes (tones)	Volum aparent/m^2 (m^3/m^2)	Volum aparent (m^3)
sobrants d'execució		0,0500	1,7572	0,0896	1,8326
obra de fàbrica	170102	0,0150	0,7495	0,0407	0,8327
formigó	170101	0,0320	0,7461	0,0261	0,5330
petris	170107	0,0020	0,1608	0,0118	0,2414
guixos	170802	0,0039	0,0803	0,0097	0,1989
altres		0,0010	0,0205	0,0013	0,0266
embalatges		0,0380	0,0873	0,0285	0,5837
fustes	170201	0,0285	0,0247	0,0045	0,0921
plàstics	170203	0,0061	0,0323	0,0104	0,2118
paper i cartró	170904	0,0030	0,0170	0,0119	0,2431
metalls	170407	0,0004	0,0133	0,0018	0,0368
totals de construcció			**1,84 t**		**2,42 m^3**

INVENTARI DE RESIDUS PERILLOSOS.

Dins l'obra s'han detectat aquests residus perillosos, els quals es separaran i gestionaran per separat per evitar que contamimin altres residus

Materials de construcció que contenen amiant	-	altres	especificar	-
Residus que contenen hidrocarburs	-		especificar	-
Residus que contenen PCB	-		especificar	-
Terres contaminades	-		especificar	-

AJUNTAMENT DE CAMPELLES
Aquest document és una còpia simple del document electrònic original. Comprovi l'autenticitat del document a https://campelles.emunicipis.ddgi.cat/OAC/ValidarDoc.jsp - Utilitzi el 'Codi Segur de Verificació' que apareix a la capçalera.

MINIMITZACIÓ

PROJECTE. durant l'elaboració del projecte s'han près les següents mesures per tal de minimitzar els residus

1.- S'ha previst reutilitzar en obra parts dels materials que es retiren	-
2.- S'han optimitzat les seccions resistents de pilars, jàsseres, parets, fonaments, etc.	si
3.- L'adequació de l'edifici al terreny, genera un equilibri de moviments de terres	-
4.- El sistema constructiu és industrialitzat i prefabricat, es munta en obra sense generar gairebé residus	-
5.-	-
6.-	-

OBRA. a l'obra es duran a terme les accions següents

1.- Emmagatzematge adient de materials i productes	Si
2.- Conservació de materials i productes dins el seu embalatge original fins al moment de la seva utilització	Si
3.- Els materials granulars (graves, sorres, etc.) es dipositaran en contenidors rígids o sobre superfícies dures	Si
4.-	-
5.-	-
6.-	-

ELEMENTS DE CONSTRUCCIÓ REUTILITZABLES

fusta en bigues reutilitzables	0,00 t	0,00 m^3
fusta en llates, tarimes, parquets reutilitzables o reciclables	0,00 t	0,00 m^3
acer en perfils reutilitzables	0,00 t	0,00 m^3
altres :	0,00 t	0,00 m^3
Total d'elements reutilitzables	0,00 t	**0,00 m^3**

GESTIÓ (obra)

Terres

Excavació / Mov. terres	Volum m^3 (+20%)	Reutilització (m^3) a la mateixa obra	Reutilització (m^3) a altra autoritzada	Terres per a l'abocador volum aparent (m^3)
grava i sorra compacta	0,0	0,00	0,00	0,00
grava i sorra solta	0,0	0,00	0,00	0,00
argiles	0,0	0,00	0,00	0,00
terra vegetal	0,0	0,00	0,00	0,00
pedrapile	0,0	0,00	0,00	0,00
altres	0,0	0,00	0,00	0,00
terres contaminades	0,0			0,00
Total	**0,0**	**0,00**	**0,00**	**0,00**

SEPARACIÓ DE RESIDUS A OBRA. Cal separar individualitzadament en les fraccions seguents si la generació per cadascú d'ells a l'obra supera les quantitats que segueixen

R.D. 105/2008	tones	Projecte	cal separar	tipus de residu
Formigó	80	0,75	no	inert
Maons, teules i ceràmics	40	5,04	no	inert
Metalls	2	0,01	no	no especial
Fusta	1	0,02	no	no especial
Vidres	1	0,00	no	no especial
Plàstics	0,50	0,02	no	no especial
Paper i cartró	0,50	0,02	no	no especial
Especials*	inapreciable	inapreciable	si	especial

* Dins els residus especials hi ha inclosos els envasos que contenen restes de matèries perilloses, vernissos, pintures, disolvents, desencofrants, etc... i els materials que hagin estat contaminats per aquests. Tot i ser dificilment quantificables, estan presents a l'obra i es separaran i tractaran a part de la resta de residus

Malgrat no ser obligada per tots els tipus de residus, s'han previst operacions de destria i recollida selectiva dels residus a l'obra en contenidors o espais reservats pels següents residus

		R.D. 105/2008	projecte*
Inerts	Contenidor per Formigó	no	si
	Contenidor per Ceràmics (maons,teules...)	no	si
No especials	Contenidor per Metalls	no	no
	Contenidor per Fustes	no	no
	Contenidor per Plàstics	no	no
	Contenidor per Vidre	no	no
	Contenidor per Paper i cartró	no	no
	Contenidor per Guixos i altres no especials	no	no
Especials	Perillosos (un contenidor per cada tipus de residu especial)	si	si

* A la cel·la **projecte** apareixen per defecte les dades del R.D. 105/2008. Es permet la posibilitat d'incrementar les fraccions que se separen, per poder-ne millorar la gestió, però **en cap cas es permet no separar si el R.D. ho obliga.**

AJUNTAMENT DE CAMPELLES
Aquest document és una còpia simple del document electrònic original. Comprovi l'autenticitat del document a https://campelles.emunicipis.ddgi.cat/OAC/ValidarDoc.jsp - Utilitzi el 'Codi Segur de Verificació' que apareix a la capçalera.

Codi Segur de Verificació: d8869f17-508c-4079-bdfd-e9a55b9379a5
Origen: Ciutadà
Identificador document original: ES_L01081000_2021_12195710
Data d'impressió: 27/04/2021 13:33:17
Pàgina 63 de 189
SIGNATURES
1.- XAVIER SADURNI ROQUE, 15/04/2021 18:47

GESTIÓ (fora obra) els residus es gestionaran fora d'obra a:

Degut a la manca d'espai, les operacions de separació de residus les realitzarà fora de l'obra un gestor autoritzat	-
Instal·lacions de reciclatge i/o valorització	-
Dipòsit autoritzat de terres,enderrocs i runes de la construcció	-

Tipus de residu i Nom, adreça i codi de gestor del residu

tipus de residu	gestor	adreça	codi del gestor
Petris, obra de fab. formigó	Ges St. Joan Abadesses	Paratge Toralles, St. Joan Abadesses	E-1308,12
Metalls i vidre	Ges St. Joan Abadesses	Paratge Toralles, St. Joan Abadesses	E-1308,12
Fustes	Ges St. Joan Abadesses	Paratge Toralles, St. Joan Abadesses	E-1308,12
Plàstics	Ges St. Joan Abadesses	Paratge Toralles, St. Joan Abadesses	E-1308,12
Potencialment perillosos			

PRESSUPOST

S'ha considerat pel càlcul del pressupost estimatiu :	Costos*	
Les previsions de separació de l'apartat de **gestió** i :	Classificació a obra: entre **12-16 €/m³**	**12,00**
Un esponjament mig de tot tipus de residu del 35%	Transport: entre 5-8 **€/m³** (mínim 100 €)	**5,00**
La distància mitjana a l'abocador : 15 Km	Abocador: runa neta (separada): entre **4-10 €/m³**	**4,00**
Els residus especials i perillosos en bidons de 200 l.	Abocador: runa bruta (barrejat): entre **15-25 €/m³**	**15,00**
Contenidors de 5 m³ per a cada tipus de residu	Especials**: **num. transports** a 200 €/ transport	**0**
Lloguer de contenidors inclòs en el preu	Gestor terres: entre **5-15 €/m³**	**5,00**
La gestió de terres inclou la seva caracterització***	Gestor terres contaminades: entre **70-90 €/m³**	**70,00**

* Els preus recollits per l'OCT s'han obtingut dels abocadors i valoritzadors de Catalunya, que han subministrat dades (2008-2009)
** Malgrat ser de dificil quantificació, sempre hi haurà residus especials a obra, per tant sempre caldrà una previsió de **nombre de transports** per la seva correcta gestió
*** La caracterització de terres o de qualsevol residu, permet saber amb exactitut quins elements contaminants o no, i amb quines proporcions hi són presents (dins el cost s'ha previst una caracterització, independentment del volum de terres. Cost de cada caracterització 1.000 euros)

RESIDU	Volum	Classificació	Transport	Valoritzador / Abocador	
Excavació	**m³ (+20%)**	**12,00 €/m³**	**5,00 €/m³**	**5,00 €/m³**	**70,00 €/m³**
Terres	0,00	-	-	0,00	
Terres contaminades	0,00	-	-		0,00
				runa neta	**runa bruta**
Construcció	**m³ (+35%)**			**4,00 €/m³**	**15,00 €/m³**
Formigó	0,72	8,63	3,60	2,88	-
Maons i ceràmics	4,63	55,59	23,16	18,53	-
Petris barrejats	1,01	-	5,07	-	15,22
Metalls	0,05	-	0,25	-	0,75
Fusta	0,12	-	0,62	-	1,86
Vidres	0,00	-	-	-	0,00
Plàstics	0,29	-	1,43	-	4,29
Paper i cartró	0,33	-	1,64	-	4,92
Guixos i no especials	0,30	-	1,52	-	4,57
Altres	0,00	0,00	-	-	-
Perillosos Especials	0,00	0,00			0,00
	7,46	64,22	100,00	21,41	31,60

Elements Auxiliars

Casetes d'emmagatzematge	0,00
Compactadores	0,00
Matxucadora de petris	0,00
Altres tipus de contenidors (per contenir líquids, beurades de formigó, etc.)	0,00
	0,00
	0,00

El pressupost estimatiu de la gestió de residus és de : 217,23 €

El volum dels residus és de : 7,46 m³

El pressupost de la gestió de residus és de : 150,00 euros

AJUNTAMENT DE CAMPELLES
Aquest document és una còpia simple del document electrònic original. Comprovi l'autenticitat del document a
https://campelles.emunicipis.ddgi.cat/OAC/ValidarDoc.jsp - Utilitzi el 'Codi Segur de Verificació' que apareix a la capçalera.

Codi Segur de Verificació: d8869f17-508c-4079-bdfd-e9a55b9379a5
Origen: Ciutadà
Identificador document original: ES_L01081000_2021_12195710
Data d'impressió: 27/04/2021 13:33:17
Pàgina 64 de 189
SIGNATURES
1.- XAVIER SADURNI ROQUE, 15/04/2021 18:47

DOCUMENTACIÓ GRÀFICA. INSTAL.LACIONS PREVISTES : TIPUS I DIMENSIONS DE CONTENIDORS DE RESIDUS PER OBRES

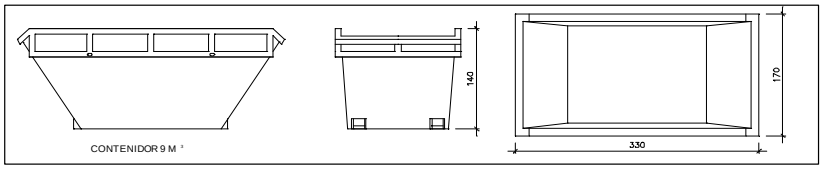

Contenidor 9 m^3. Apte per a formigó, ceràmics, petris i fusta

unitats	-

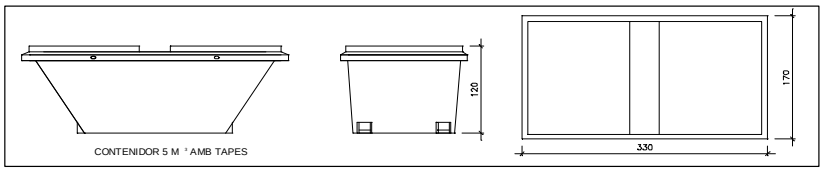

Contenidor 5 m^3. Apte per a plàstics, paper i cartró, metalls i fusta

unitats	-

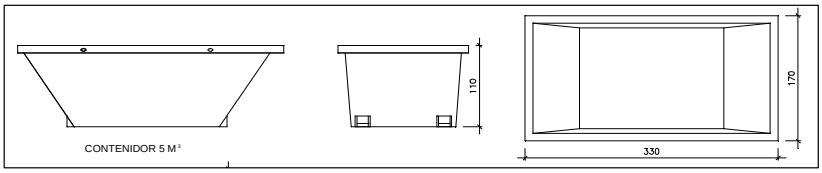

Contenidor 5 m^3. Apte per a formigó, ceràmics, petris, fusta i metalls

unitats	-

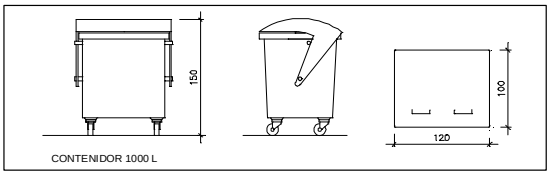

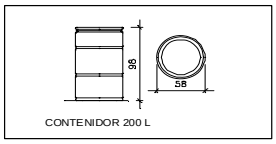

Contenidor 1000 L. Apte per a paper i cartró, plàstics

unitats	-

Bidó 200 L.Apte per a residus especials

unitats	-

El **Reial Decret 105/2008**, estableix que cal facilitar plànols de les instal·lacions previstes per a emmagatzematge, maneig, separació i altres operacions de gestió dels residus dins l'obra, si s'escau.

Donada la tipologia del projecte i per tal de no duplicar informació, aquests plànols d'instal·lacions previstes són a:

Estudi de Seguretat i Salut	si
Annex 1 d'aquest Estudi de Gestió de Residus	-

Posteriorment aquests plànols poden ser objecte d'adaptació a les característiques particulars de l'obra i els seus sistemes d'execució, previ acord de la direcció facultativa.

A més dels elements descrits, tal i com consta al pressupost, a l'obra hi haurà altres instal·lacions com :

Casetes d'emmagatzematge	-
Compactadores	-
Matxucadora de petris	-
Altres tipus de contenidors (per contenir liquids, beurades de formigó, etc..)	-
	-
	-

AJUNTAMENT DE CAMPELLES
Aquest document és una còpia simple del document electrònic original. Comprovi l'autenticitat del document a
https://campelles.emunicipis.ddgi.cat/OAC/ValidarDoc.jsp - Utilitzi el 'Codi Segur de Verificació' que apareix a la capçalera.

DOCUMENT
DOCUMENT REGISTRE UNIFICAT ENTRADA
ÒRGAN
OFICINA ATENCIÓ CIUTADANA
REGISTRE D'ENTRADA
E2021000401
Codi Segur de Verificació: d8869f17-508c-4079-bdfd-e9a55b9379a5
Origen: Ciutadà
Identificador document original: ES_L01081000_2021_12195710
Data d'impressió: 27/04/2021 13:33:17
Pàgina 65 de 189
SIGNATURES
1.- XAVIER SADURNI ROQUE, 15/04/2021 18:47

Les operacions destinades a la tria, classificació, transport i disposició dels residus generats a obra, s'ajustaran al que determina el Pla de Gestió de Residus elaborat per el Contractista, aprovat per la Direcció Facultativa i acceptat per la Propietat.
Aquest Pla ha estat elaborat en base a l'Estudi de Gestió de Residus, que s'inclou al projecte.
Si degut a modificacions en l'execució de l'obra o d'altres, cal fer modificacions a la gestió en obra dels residus, aquestes modificacions es documentaran per escrit i seran aprovades si s'escau per la Direcció Facultativa i se'n donarà comunicació per a la seva acceptació a la Propietat.

AJUNTAMENT DE CAMPELLES
Aquest document és una còpia simple del document electrònic original. Comprovi l'autenticitat del document a https://campelles.emunicipis.ddgi.cat/OAC/ValidarDoc.jsp - Utilitzi el 'Codi Segur de Verificació' que apareix a la capçalera.

AJUNTAMENT DE CAMPELLES
Aquest document és una còpia simple del document electrònic original. Comprovi l'autenticitat del document a
https://campelles.emunicipis.ddgi.cat/OAC/ValidarDoc.jsp - Utilitzi el 'Codi Segur de Verificació' que apareix a la capçalera.

ESTUDI DE GESTIÓ DE RESIDUS

Enderroc, Rehabilitació, Ampliació
dipòsit

IMPORT A DIPOSITAR DAVANT DEL GESTOR DE RESIDUS COM A GARANTIA DE LA GESTIÓ DE RESIDUS

DIPÒSIT SEGONS REAL DECRETO 210/2018

Per les característiques del projecte, de com s'executarà l'obra i donades les operacions de minimització abans descrites, el càlcul inicial de generació de residus, a efectes del càlcul del dipòsit, s'estima que es podrà reduir en un percentatge del:

	Previsió inicial de l'Estudi	% de reducció per minimització	Previsió final de l'Estudi
Total excavació (tones)	0,00 T		**0,00 T**
Total construcció i enderroc (tones)	6,99 T	0,00 %	**6,99 T**

Càlcul del dipòsit

Residus d'excavació */ **	0 T	11 euros/T	0,00 euros
Residus de construcció i enderroc **	8,2 T	11 euros/T	90,20 euros
		PES TOTAL DELS RESIDUS	**8,2 Tones**
		Total dipòsit ***	**150,00 euros**

* Es recorda que les **terres i pedres d'excavació que es reutilitzin** en la mateixa obra o en una altra d'autoritzada **no es consireren residu** i per tant **NO** s'han d'incloure en el càlcul del dipòsit.

**Trasvassar les dades dels totals d' excavació i construcció de la Previssió final de L'Estudi (apartat superior)

***Dipòsit mínim 150€

Codi Segur de Verificació: d8869f17-508c-4079-bdfd-e9a55b9379a5
Origen: Ciutadà
Identificador document original: ES_L01081000_2021_12195710
Data d'impressió: 27/04/2021 13:33:17

SIGNATURES
1.- XAVIER SADURNI ROQUE, 15/04/2021 18:47

VI.4.- Criteris ambientals i d'ecoeficiència en els edificis. Decret 21/2006

El projecte objecte d'estudi fa referència a la distribució d'un habitatge a un edifici existent.
La naturalesa de la intervenció, fa que sigui incompatible amb el compliment d'algunes de les exigències del Decret d'ecoeficiència.

AJUNTAMENT DE CAMPELLES
Aquest document és una còpia simple del document electrònic original. Comprovi l'autenticitat del document a
https://campelles.emunicipis.ddgi.cat/OAC/ValidarDoc.jsp - Utilitzi el 'Codi Segur de Verificació' que apareix a la capçalera.

V3.1.0

ADOPCIÓ DE CRITERIS AMBIENTALS I D'ECOEFICIÈNCIA EN ELS EDIFICIS. DECRET 21/2006	ECOEFICIÈNCIA PROJECTE D'EXECUCIÓ (JUSTIFICACIÓ DE LES DISPOSICIONS ADOPTADES)

DADES DE L'EDIFICI: distribució habitatge

Situació:

Comarca:	Ripollès	**Municipi:**	Campelles

Nova edificació		**Reconversió d'antiga edificació**	x	**Gran rehabilitació**	

		Usuaris		Usuaris
USOS DE L'EDIFICI:	Habitatges	3		

Habitatge	**Unifamiliar, núm. Hab:** **Plurifamiliar, núm. Hab:**		X	**Docent** (escoles infantils i centres de formació primària, secundària, universitària i professional)	
Residencial col·lectiu (hotels, pensions, residències, albergs)				**Sanitari** (hospitals, clíniques, ambulatoris i centres de salut)	
Administratiu (centres de l'Administració pública, bancs,oficines)				**Esportiu** (polisportius, piscines i gimnasos)	

PARÀMETRES D'ECOEFICIÈNCIA D'OBLIGAT COMPLIMENT					PROJECTE (1)		
AIGUA tots els usos					M	P	A
SANEJAMENT	**xarxa de sanejament separada** per aigües residuals i pluvials fins arqueta fora propietat o limit més proper			S		x	
AIXETES	**aixetes** de lavabos, bidets, aigüeres i equips de dutxa: cabal **Q ≤ 12 l/min**; **Q ≥ 9 l/min a 1 bar**			S		x	
	cisternes de vàters amb mecanismes de **doble descàrrega o** descàrrega **interrompible**			S		x	
	ús docent, sanitari o esportiu: aixetes **lavabos i dutxes** : **temporitzadors o detectors** de presència						
ENERGIA tots els usos							
AILLAMENT TÈRMIC	**parts massisses** de tots els **tancaments verticals exteriors**, ponts tèrmics inclosos: **Km ≤ 0,70 W/m²K** (2)(3)			S	x		
	obertures de cobertes i **façanes** d'espais habitables amb vidres dobles o similar: **Km ≤ 3,30 W/m²K**			S	x		
PROTECCIÓ SOLAR	**obertures de cobertes i façanes orientades a sud-oest (± 90⁰)**, disposen d'element o tractament **a l'exterior o entre els dos vidres** tal que : **factor solar** de la part envidrada **S≤ 35%**			S		x	
PRODUCCIÓ D'AIGUA CALENTA SANITÀRIA AMB ENERGIA SOLAR	**USUARIS DE L'EDIFICI**	3	**demanda ACS a 60⁰**	84 l/dia			
	edificis amb **demanda d'aigua calenta sanitària ≥ 50 l/dia a 60⁰** han de disposar de sistema de producció **d'ACS amb energia solar tèrmica**		**zona climàtica**	II			
			contribució mínima d'energia solar en producció d'ACS	40% (4)	x	x	x
	no és d'aplicació quan : cal justificar-ho adequadament a la memòria		**l'aportació energètica solar** és cobreix amb **altres fonts d'energies renovables**				
			l'edifici **no** compta amb **suficient assolellament**				
			en edificis de **nova planta** per **limitacions de la normativa urbanística** que impossibilita la superfície de captació				
			en **rehabilitació** per la **configuració prèvia de l'edifici o de la normativa urbanística**	N			
			per **protecció patrimoni cultural català**				
	si per la **producció d'ACS** s'utilitzen **resistències elèctriques amb efecte Joule;** a qualsevol zona climàtica:		**contribució mínima d'energia solar** en producció d'ACS	70%			
			la zona **no té servei de gas canalitzat** o **l'aportació energètica és cobreix amb altres fonts d'energies renovables**	40% (5)			
RENTAVAIXELLES	si es **preveu la instal·lació d'aparell rentavaixelles**: a l'espai previst, hi haurà una **presa d'aigua freda** i **una d'aigua calenta**						
MATERIALS I SISTEMES CONSTRUCTIUS tots els usos							
PRODUCTES	**al menys una família de productes de la construcció de l'edifici** (productes destinats al mateix ús), **haurà de disposar d'un** dels següents :		distintiu de garantia de qualitat ambiental de la Generalitat de Catalunya				
			etiqueta ecològica de la Unió Europea				
			marca AENOR Medioambiente				
			etiqueta ecològica tipus I (UNE-EN ISO 14024/2001)	S	x		
			etiqueta ecològica tipus III (UNE 150.025/2005 IN)				
RESIDUS. DOMÈSTICS tots els usos							
HABITATGES (adaptant-se a les ordenances municipals)	preveu un **espai fàcilment accessible** de **150 dm³** per separar les fraccions següents:		envasos lleugers, matèria orgànica, vidre, paper/cartró i rebuig	S	x		
ALTRES USOS (sense perjudici d'altres normatives)	les diferents unitats privatives **disposen** segons el seu ús un **sistema d'emmagatzematge** per separat **dels diferents tipus de residu** :		al'interior de les unitats privatives				
			a un espai comunitari				

Decret 21/2006 - Adopció de criteris ambientals i d'ecoeficiència en els edificis. Oficina Consultora Tècnica .Col·legi d'Arquitectes de Catalunya . Departament de Medi Ambient i Habitatge. Generalitat de Catalunya. v 2.0.5- Maig 2007

AJUNTAMENT DE CAMPELLES
Aquest document és una còpia simple del document electrònic original. Comprovi l'autenticitat del document a https://campelles.emunicipis.ddgi.cat/OAC/ValidarDoc.jsp - Utilitzi el 'Codi Segur de Verificació' que apareix a la capçalera.

ADOPCIÓ DE CRITERIS AMBIENTALS I D'ECOEFICIÈNCIA EN ELS EDIFICIS.

DECRET 21/2006

ECOEFICIÈNCIA
PROJECTE D'EXECUCIÓ

(JUSTIFICACIÓ DE LES DISPOSICIONS ADOPTADES)

PARÀMETRES AMBIENTALS D'OBLIGAT COMPLIMENT			PROJECTE		
EDIFICIS D'HABITATGES exclusivament			M	P	A
AILLAMENT ACÚSTIC	elements horitzontals i parets separadores entre propietaris o usuaris diferents: aïllament mínim a so aeri R de 48 dBA	S	x		
	entre interior d'habitatges i espais comunitaris: aïllament mínim a so aeri R de 48 dBA	S	x		

PARÀMETRES D'ECOEFICIÈNCIA D'OBLIGAT COMPLIMENT			PROJECTE		
MATERIALS I SISTEMES CONSTRUCTIUS tots els usos					
en la construcció de l'edifici **cal obtenir** un mínim de 10 punts**, utilitzant algunes de les** solucions constructives següents**:**		PUNTS	M	P	A
DISSENY DE L'EDIFICI	façana ventilada a orientació sud-oest (± 90º)	5			
	coberta ventilada	5			
	coberta enjardinada	5			
	en edificis d'habitatges que el 80% d'aquests rebin a l'obertura de la sala una hora d'assolellament directe entres les 10 i les 12 hores solars, el solstici d'hivern	5			
	que les diferents entitats privatives de l'edifici disposin de ventilació creuada natural	6			
CONSTRUCCIÓ	sistemes preindustrialitzats, com a mínim al 80% de la superfície de l'estructura	6			
	sistemes preindustrialitzats, com a mínim al 80% de la superfície dels tancaments exteriors	5			
AILLAMENT TÈRMIC	reduir el coeficient mitjà de transmitància tèrmica Km dels tancaments verticals exteriors en un 10% de 0,70 W/m²K ; Km ≤ 0,63 W/m²K	4			
	reduir el coeficient mitjà de transmitància tèrmica Km dels tancaments verticals exteriors en un 20% de 0,70 W/m²K ; Km ≤ 0,56 W/m²K	6			
	reduir el coeficient mitjà de transmitància tèrmica Km dels tancaments verticals exteriors en un 30% de 0,70 W/m²K ; Km ≤ 0,49 W/m²K	8 S	x		
AILLAMENT ACÚSTIC	en edificis d'habitatges, les obertures dels tancaments exteriors sobreexposats o exposats (NRE-AT/87), disposen de solucions de finestra, doble finestra o balconada, on el conjunt de bastiment i envidrament tenen aïllament a so aeri R de ≥ 28 dBA	4 S	x		
	en els edificis d'habitatges, els elements horitzontals de separació entre propietats i usuaris diferents, i també les cobertes transitables, tenen solucions constructives en les que el nivell d'impacte Ln en l'espai inferior sigui ≤ 74 dBA	5			
MATERIALS	utilitzar al menys un producte obtingut del reciclatge de productes (de la construcció, pneumàtics, residus d'escumes, etc)	4			
	en cas de demolició prèvia, reutilitzar els residus petris generats en la construcció del nou edifici	4			
INSTAL·LACIONS	disposar d'un sistema de reaprofitament de les aigües pluvials de l'edifici	5			
	disposar d'un sistema de reaprofitament de les aigües grises i pluvials de l'edifici	8			
	utilització d'energies renovables per obtenir la climatització (calefacció i/o refrigeració) de l'edifici	7			
	enllumenat d'espais comunitaris o d'accés amb detectors de presència, sense que afecti negativament al sistema d'enllumenat	3			
			12		

RESIDUS D'OBRA tots els usos	PROJECTE
El projecte d'execució incorpora un **pla de residus de la construcció**, quantificant els residus generats per **tipòlogies** i **fases d'obra.** Defineix les operacions de destriament o recollida selectiva que es preveuen realitzar a obra, especificant la reutilització in situ i/o identificant els gestors de residus autoritzats	

(1) Cal especificar a quin dels documents: memòria **M**, planols **P** o/i amidaments **A** es justifiquen les solucions adoptades
(2) Per algunes zones climàtiques, els requeriments del CTE, son més restrictius que els del decret de ecoeficiencia
(3) Per tal de no entrar en contradicció amb el Codi Tècnic de l'Edificació, a partir de la data d'aplicació obligatòria del Document Bàsic HE (29/09/2006) la Km s'assimilarà a la U_{Mlim}, és a dir, a la Transmitància límit mitjana dels murs de l'edifici (taule
(4) Contribució solar mínima d'energia solar en la producció d'ACS
(5) Cal fer constar el mateix percentatge de contribució solar que a (4)

El codi de barres no és correcte. Han d'estar activades les macros i el programa ha d'estar correctament instal.lat.
Revisa la configuració de seguretat de excel: Menú Macro, Seguretat i posar Nivell de seguretat en 'Mig'.

Decret 21/2006 - Adopció de criteris ambientals i d'ecoeficiència en els edificis. Oficina Consultora Tècnica. Col·legi d'Arquitectes de Catalunya . Departament de Medi Ambient i Habitatge. Generalitat de Catalunya. v 1.1- Agost 2006

AJUNTAMENT DE CAMPELLES
Aquest document és una còpia simple del document electrònic original. Comprovi l'autenticitat del document a https://campelles.emunicipis.ddgi.cat/OAC/ValidarDoc.jsp - Utilitzi el 'Codi Segur de Verificació' que apareix a la capçalera.

Codi Segur de Verificació: d8869f17-508c-4079-bdfd-e9a55b9379a5
Origen: Ciutadà
Identificador document original: ES_L01081000_2021_12195710
Data d'impressió: 27/04/2021 13:33:17

SIGNATURES
1.- XAVIER SADURNI ROQUE, 15/04/2021 18:47

VI.5.- Reglament electrotècnic de Baixa Tensió

AJUNTAMENT DE CAMPELLES
Aquest document és una còpia simple del document electrònic original. Comprovi l'autenticitat del document a
https://campelles.emunicipis.ddgi.cat/OAC/ValidarDoc.jsp - Utilitzi el 'Codi Segur de Verificació' que apareix a la capçalera.

HABITATGE UNIFAMILIAR

DADES DE L'HABITATGE UNIFAMILIAR:

Situació: C/Major 26	
Municipi : Campelles	**Promotor:** Ajuntament de Campelles

PREVISIÓ DE CÀRREGUES:

HABITATGE

ELECTRIFICACIÓ	**BÀSICA** - $S_u \leq 160$ m² - Ha d'admetre la utilització dels aparells elèctrics d'ús habitual en un habitatge. (frigorífic, cuina, forn, rentadora, rentavaixelles i acumulador elèctric)	**ELEVADA** (Si es dóna algun dels següents supòsits) - $S_u > 160$ m² - Previsió important d'aparells electrodomèstics (no contemplats en el grau d'electrificació bàsica) - Previsió d'utilització de sistemes de calefacció elèctrica - Previsió d'instal·lació de condicionament d'aire - Previsió d'automatització i gestió - Previsió d'instal·lació per a la recàrrega de vehicles elèctrics (VE) en habitatges unifamiliars
Previsió de potència	≥ **5.750 W / habitatge** a 230V (25A)	≥ **9.200 W / habitatge** a 230V (40A)

W_T PREVISIÓ DE CÀRREGUES	Electrificació	Càrrega de l'habitatge (W)	Càrregues complementàries (W) (opcionals)			
			Piscina	Jardí	Vehicle elèctric (1)	Altres
	Bàsica ≥ 5.750 W Elevada ≥ 9.200 W	5.750,00				

CÀRREGA TOTAL HABITATGE	
5.750,00	W

CÀRREGA TOTAL DE L'HABITATGE W_T	W_T = 5,75 kW

JUSTIFICACIÓ DE CÀLCULS

LÍNIES ELÈCTRIQUES			màx. CAIGUDA DE TENSIÓ (2)	SECCIÓ MÍNIMA (mm²)
DERIVACIÓ INDIVIDUAL (DI)			1,5 % V	6
INSTAL·LACIÓ INTERIOR	Habitatges	Qualsevol circuit	3 % V	Segons circuit
	Altres instal·lacions receptores	Circuit enllumenat	3 % V	
		Altres usos	5 % V	
		Vehicle elèctric	5 % V	2,5

LÍNIES ELÈCTRIQUES	INTENSITAT	CAIGUDA DE TENSIÓ
MONOFÀSIQUES (Voltatge 230V)	$I = \frac{P}{V \times \cos\varphi}$	$e = \frac{2 \times P \times L}{\gamma \times s \times V}$
TRIFÀSIQUES (Voltatge 400V)	$I = \frac{P}{\cos\varphi \times V \times \sqrt{3}}$	$e = \frac{P \times L}{\gamma \times s \times V}$

I	Intensitat (A)	**e**	Caiguda de tensió (V)
V	Voltatge (V)	**L**	Longitud real línia (m)
P	Potència activa (W)	**s**	Secció conductor de fase (mm²)
cosγ	Factor de potència 1	**γ**	Conductivitat (m/ Ωmm²) (Cu = 56; Al = 35; Fe = 8,5)

INSTAL·LACIONS DE PROTECCIÓ: POSTA A TERRA (BT-18 i BT-26)

Objectiu

Limitar les diferències de potencial perilloses i permetre el pas a terra dels corrents de defecte o de descàrrega d'origen atmosfèric. Resistència de terra, R, tal que la tensió de contacte sigui ≤ 24V en local humit i 50V en la resta.
(En instal·lacions de telecomunicacions R ≤ 10Ω)

Disposició

Conductor de terra formant una anella perimetral col·locat en el fons de la rasa de fonamentació (profunditat ≥ 0,50m) a la que es connectaran, si s'escau, els elèctrodes verticals necessaris. S'hi connectaran (mitjançant soldadura aluminotèrmica o autògena) l'estructura metàl·lica de l'edifici i les sabates de formigó armat (com a mínim una armadura principal per sabata).

Totes les masses metàl·liques importants de l'edifici s'hi connectaran a través dels conductors de protecció.

Punts de posta a terra

Centralització de comptadors, fossat d'ascensors i muntacàrregues, CGP i d'altres.

Cal preveure, sobre els conductors de terra i en zona accessible, un dispositiu que permeti mesurar la resistència de terra de la instal·lació.

Conductors

Conductor de terra: cable de coure nu protegit contra la corrosió. Secció ≥ 25mm²

Conductor de protecció: normalment associat als circuits elèctrics. Si no és així, la secció mínima serà de 2,5mm² si disposa de protecció mecànica i de 4mm² si no en disposa.

(1) Veure Annex vehicle elèctric
(2) El valor de la caiguda de tensió podrà ser compensat entre la instal·lació interior i la derivació individual de forma que la caiguda de tensió total sigui < a la suma dels valors límits especificats per ambdós.

© COAC 2002 COL·LEGI D'ARQUITECTES DE CATALUNYA. Aquest document és per a ús exclusiu dels arquitectes col·legiats autoritzats pel COAC. Qualsevol reproducció, transformació, difusió, comunicació o utilització no autoritzada expressament, serà objecte de les accions legals escaients, d'acord amb la legislació sobre propietat intel·lectual. (modificat 2017. Reglament de Productes de la Construcció: Marcatge CE i reacció al foc)

AJUNTAMENT DE CAMPELLES
Aquest document és una còpia simple del document electrònic original. Comprovi l'autenticitat del document a https://campelles.emunicipis.ddgi.cat/OAC/ValidarDoc.jsp - Utilitzi el 'Codi Segur de Verificació' que apareix a la capçalera.

Codi Segur de Verificació: d8869f17-508c-4079-bdfd-e9a55b9379a5
Origen: Ciutadà
Identificador document original: ES_L01081000_2021_12195710
Data d'impressió: 27/04/2021 13:33:17
Pàgina 72 de 189
SIGNATURES
1.- XAVIER SADURNI ROQUE, 15/04/2021 18:47

INSTAL·LACIÓ INTERIOR: CIRCUITS

CIRCUITS (BT-25)

ELECTRIFICACIÓ BÀSICA: Circuits obligatoris			Valors màxims Punts/circuit
C_1	√	Punts d'il·luminació	30
C_2	√	Preses de corrent d'ús general i frigorífic	20
C_3	√	Cuina i forn	2
C_4	√	Rentadora, rentavaixelles i acumulador elèctric	3
C_5	√	Preses de corrent de les cambres de bany i preses auxiliars de la cuina	6

ELECTRIFICACIÓ ELEVADA: Circuits addicionals (a més dels bàsics)			Valors màxims	
			Punts/circuit	Potència/circuit
C_6		Il·luminació	30	-
C_7		Preses de corrent (S_U>160m² o preses/circuit >20)	20	-
C_8		Previsió calefacció elèctrica.	-	5.750 W
C_9		Previsió condicionament d'aire	-	5.750 W
C_{10}		Assecadora independent	1	-
C_{11}		Previsió de sistema d'automatització, gestió tècnica de l'energia i de seguretat	-	2.300 W
C_{12}		Previsió de circuits addicionals del tipus **C_3** o **C_4** o del **C_5** quan el nombre de preses > 6	$C_3 \rightarrow 2$ $C_4 \rightarrow 3$ $C_5 \rightarrow 6$	-
C_{13}		Recàrrega del vehicle elèctric	1 (3)	≤ 9.200 W

PUNTS D'UTILITZACIÓ (BT-25)

ESTANÇA	CIRCUIT	MECANISMES:	NOMBRE MÍNIM de mecanismes segons Superfície (S) o Longitud (L) estança	amb un MÍNIM de	COMPLIMENT EN PROJECTE E. Bàsica	E. Elevada
Accés	C_1	Polsador timbre	-	1	✓	
Vestíbul	C_1	Punts de llum	-	1	✓	
		Interruptor 10 A	-	1	✓	
	C_2	Base 2p+T de 16 A	-	1	✓	
Sala d'estar	C_1	Punts de llum	1 si S ≤ 10 m² ; 2 si S>10 m²	1	✓	
		Interruptor 10 A	1 per cada punt de llum obligatori	1	✓	
	C_2	Base 2p+T de 16 A	1 per cada 6 m² (arrodoniment superior)	3 (4)	✓	
	C_8	Presa de calefacció	1 si S ≤ 10 m² ; 2 si S>10 m²	1	—	
	C_9	Presa d'aire condicionat	1 si S ≤ 10 m² ; 2 si S>10 m²	1	—	
Dormitoris	C_1	Punst de llum	1 si S ≤ 10 m² ; 2 si S>10 m²	1	✓	
		Interruptor 10 A	1 per cada punt de llum obligatori	1	✓	
	C_2	Base 2p+T de 16 A	1 per cada 6 m² (arrodoniment superior)	3 (4)	✓	
	C_8	Presa de calefacció	-	1	—	
	C_9	Presa d'aire condicionat	-	1	—	
Banys	C_1	Punts de llum	-	1	✓	
		Interruptor 10 A	-	1	✓	
	C_5	Base 2p+T de 16 A	-	1	✓	
	C_8	Presa de calefacció	-	1	—	
Passadissos o distribuïdors	C_1	Punts de llum	1 cada 5 m de longitud	1	✓	
		Interruptor/commutador 10A	1 a cada accés	1	✓	
	C_2	Base 2p+T de 16 A	1 si L ≤ a 5 m ; 2 si L> 5m	1	✓	
	C_8	Presa de calefacció	-	1	—	
Cuina	C_1	Punts de llum	1 si S ≤ 10 m² ; 2 si S>10 m²	1	✓	
		Interruptor 10 A	1 per cada punt de llum obligatori	1	✓	
	C_2	Base 2p+T de 16 A	extractor i frigorífic	2	✓	
	C_3	Base 2p+T de 25 A	cuina i forn	1	✓	
	C_4	Base 2p+T de 16 A	rentadora, rentavaixelles i acumulador	3	✓	
	C_5	Base 2p+T de 16 A	sobre el pla de treball	3 (5)	✓	
	C_8	Presa de calefacció	-	1	—	
	C_{10}	Base 2p+T de 16 A	assecadora	1	—	
Terrassa i vestidors	C_1	Punts de llum	1 si S ≤ 10 m² ; 2 si S>10 m²	1		
		Interruptor 10A	1 per cada punt de llum obligatori	1		
Garatges unifamiliars i altres	C_1	Punts de llum	1 si S ≤ 10 m² ; 2 si S>10 m²	1		
		Interruptor 10A	1 per cada punt de llum	1		
	C_2	Base 2p+T de 16 A	1 si S ≤ 10 m² ; 2 si S>10 m²	1		
Vehicle elèct.	C_{13}	Base de presa de corrent	-	1	—	

(3) Podran ser ≤3 quan l'alimentació del circuit C_{13} sigui trifàsica i s'hi connectin estacions monofàsiques (suposades aquestes d'una potència unitària de 3.680 W)
(4) On es prevegi la instal·lació d'una presa per al receptor de TV, la base corresponent haurà de ser múltiple i es considerarà com una sola base
(5) Es col·locaran fora del volum delimitat pels plànols verticals situats a 0,50m de l'aigüera i de la placa de cocció o cuina

© COAC 2002 COL·LEGI D'ARQUITECTES DE CATALUNYA. Aquest document és per a ús exclusiu dels arquitectes col·legiats autoritzats pel COAC. Qualsevol reproducció, transformació, difusió, comunicació o utilització no autoritzada expressament, serà objecte de les accions legals escaients, d'acord amb la legislació sobre propietat intel·lectual. *(modificat 2017. Reglament de Productes de la Construcció*: Marcatge CE i reacció al foc)

AJUNTAMENT DE CAMPELLES
Aquest document és una còpia simple del document electrònic original. Comprovi l'autenticitat del document a https://campelles.emunicipis.ddgi.cat/OAC/ValidarDoc.jsp - Utilitzi el 'Codi Segur de Verificació' que apareix a la capçalera.

DOCUMENT
DOCUMENT REGISTRE UNIFICAT ENTRADA
ÒRGAN
OFICINA ATENCIÓ CIUTADANA
REGISTRE D'ENTRADA
E2021000401

Codi Segur de Verificació: d8869f17-508c-4079-bdfd-e9a55b9379a5
Origen: Ciutadà
Identificador document original: ES_L01081000_2021_12195710
Data d'impressió: 27/04/2021 13:33:17
Pàgina 73 de 189
SIGNATURES
1.- XAVIER SADURNI ROQUE, 15/04/2021 18:47

ESQUEMES UNIFILARS TIPUS

- Tant per a l'electrificació bàsica com per a l'elevada es col·locarà, com a mínim, un interruptor diferencial de 30mA, per cada 5 circuits instal·lats. En el cas de que el circuit C_4 es desdobli en una línia independent per a cada aparell, s'accepta la instal·lació d'un únic diferencial encara que el nombre de circuits sigui més gran de 5.
- Al circuit C_{13} es col·locarà un interruptor diferencial exclusiu per a ell de 30mA
- Els circuits C_1 i C_2 es poden desdoblar sense tenir que passar a electrificació elevada sempre i quan no es superin els màxims admissibles (30 per a C_1 i 20 per a C_2).

ELECTRIFICACIÓ BÀSICA TIPUS

ESQUEMA A

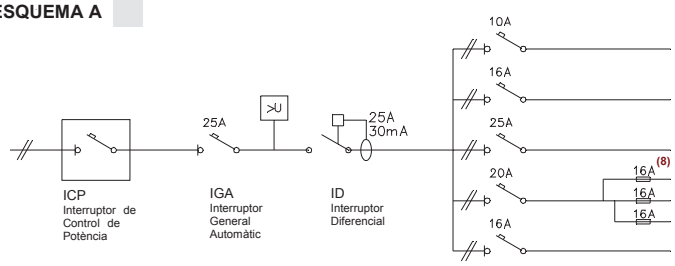

CIRCUITS		Conductor (6) s ≥ (mm²)	Ø tub (mm)	nombre punts ≤	Long. ≤ (m)
C_1	Il·luminació	2x1,5+1,5 (7)	16	30	28,9
C_2	Preses generals	2x2,5+2,5	20	20	30,1
C_3	Cuina i forn	2x6+6	25	2	46,3
C_4	Rentavaixelles rentadora i termo elèctric	2x4+4	20	3	38,6
C_5	Banys i cuina	2x2,5+2,5	20	6	30,1

ESQUEMA B ✓

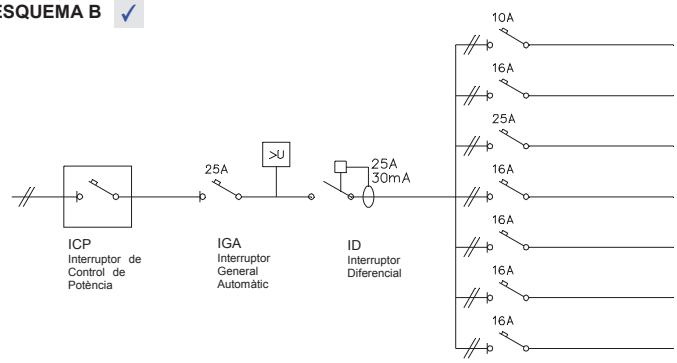

CIRCUITS		Conductor (6) s ≥ (mm²)	Ø tub (mm)	nombre punts ≤	Long. ≤ (m)
C_1	Il·luminació	2x1,5+1,5 (7)	16	30	28,9
C_2	Preses generals	2x2,5+2,5	20	20	30,1
C_3	Cuina i forn	2x6+6	25	2	46,3
C_4	Rentadora	2x2,5+2,5	20	1	30,1
C_4	Rentavaixelles	2x2,5+2,5	20	1	30,1
C_4	Acumulador elèctric	2x2,5+2,5	20	1	30,1
C_5	Banys i cuina	2x2,5+2,5	20	6	30,1

ELECTRIFICACIÓ ELEVADA

Exemple:
Habitatge amb calefacció elèctrica o aire condicionat, i necessitat de desdoblament dels circuits C_1 i C_2 (il·luminació i preses generals d'endolls respectivament), reg i previsió de vehicle elèctric (C_{13})

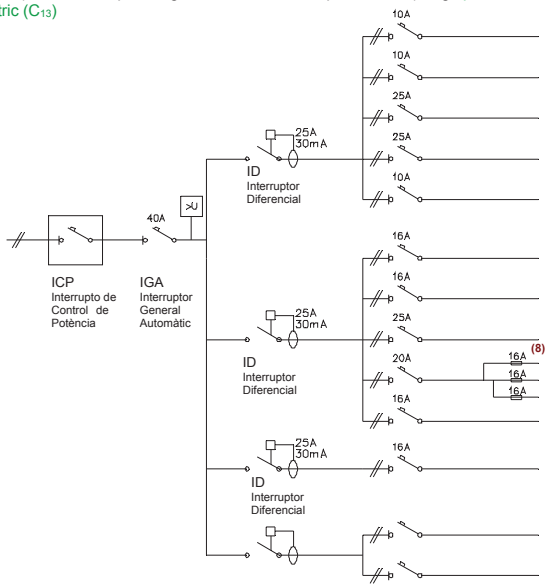

CIRCUITS		Conductor (6) s ≥ (mm²)	Ø tub (mm)	nombre punts ≤	Long. ≤ (m)
C_1	Il·luminació	2x1,5+1,5 (7)	16	30	28,9
C_6	Il·luminació	2x1,5+1,5 (7)	16	30	28,9
$C_{8/9}$	Calefacció / Aire condicionat	2x6+6	25	pot. màx 5.750W	46,3
$C_{8/9}$	Calefacció / Aire condicionat	2x6+6	25	pot. màx. 5.750W	46,3
C_{11}	Gestió	2x1,5+1,5 (7)	16	pot. màx. 2.300W	28,9
C_2	Preses grals.	2x2,5+2,5	20	20	30,1
C_7	Preses grals.	2x2,5+2,5	20	20	30,1
C_3	Cuina i forn	2x6+6	25	2	46,3
C_4	Rentavaixelles rentadora i termo elèctric	2x4+4	20	3	38,6
C_5	Banys i cuina	2x2,5+2,5	20	6	30,1
C_{13}	Vehicle elèct.	2x2,5+2,5	20	1	50
C_y	Reg /Jardí				
C_z					

> U **Protector contra sobretensions:** quan es faci necessària la protecció contra sobretensions permanents i/o transitòries aquest es col·locarà entre l'IGA i l'ID. Algunes companyies subministradores –entre elles FECSA ENDESA- exigeixen, en qualsevol cas, la protecció contra sobretensions permanents.
Així mateix les instal·lacions de recàrrega de VE n'hauran de disposar (ITC BT 52).

(6) Per al càlcul de la secció (s) dels circuits s'ha considerat dos conductors i Terra amb aïllament de PVC sota tub, segons ITC-BT 19 **(7)** El conductor de protecció serà de 2,5 mm² si no forma part de la canalització d'alimentació i disposa de protecció mecànica (ITC-BT 19) **(8)** Els fusibles del desdoblament del circuit C_4 es poden substituir per magnetotèrmics

© COAC 2002 COL.LEGI D'ARQUITECTES DE CATALUNYA. Aquest document és per a ús exclusiu dels arquitectes col·legiats autoritzats pel COAC. Qualsevol reproducció, transformació, difusió, comunicació o utilització no autoritzada expressament, serà objecte de les accions legals escaients, d'acord amb la legislació sobre propietat intel·lectual. (*modificat 2017. Reglament de Productes de la Construcció*: Marcatge CE i reacció al foc 6)

AJUNTAMENT DE CAMPELLES
Aquest document és una còpia simple del document electrònic original. Comprovi l'autenticitat del document a https://campelles.emunicipis.ddgi.cat/OAC/ValidarDoc.jsp - Utilitzi el 'Codi Segur de Verificació' que apareix a la capçalera.

DOCUMENT
DOCUMENT REGISTRE UNIFICAT ENTRADA
ÒRGAN
OFICINA ATENCIÓ CIUTADANA
REGISTRE D'ENTRADA
E2021000401
Codi Segur de Verificació: d8869f17-508c-4079-bdfd-e9a55b9379a5
Origen: Ciutadà
Identificador document original: ES_L01081000_2021_12195710
Data d'impressió: 27/04/2021 13:33:17
Pàgina 74 de 189
SIGNATURES
1.- XAVIER SADURNI ROQUE, 15/04/2021 18:47

CARACTERÍSTIQUES DE LES INSTAL·LACIONS ELÈCTRIQUES

UN ÚNIC USUARI

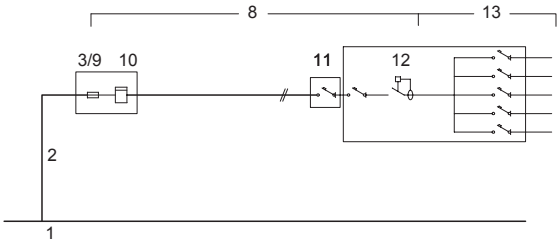

DOS USUARIS ALIMENTATS DES D'UN MATEIX PUNT

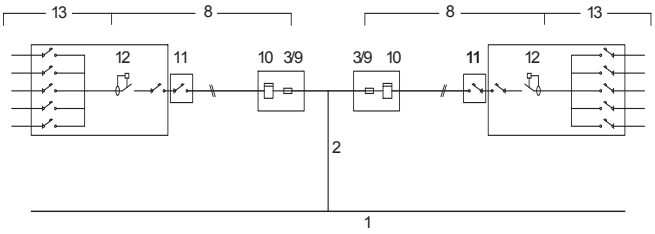

1	**XARXA DE SUBMINISTRAMENT**
2	**ESCOMESA** (Consultar amb l'empresa de serveis) (BT 07 i BT 11) **Conductors** Aïllament ≥ 0,6 / 1 kV Secció mínima ≥ 6mm² (Cu); ≥ 16mm² (Al)
8	**DERIVACIÓ INDIVIDUAL (DI)** (muntant) (BT 15) **Conductors** Aïllament: Unipolars 450/750V entubat Multipolars 0.6/1kV Trams soterrats 0.6/1kV entubat Secció mínima: F, N i T ≥ 6mm² (Cu) Fil de comandament ≥ 1,5mm² (9) Classe de reacció al foc mín.: C_{ca}-s1b-d1,a1
3/9	**FUSIBLE DE SEGURETAT** (BT 16) Al no existir la Línia General d'Alimentació el fusible de la Caixa General de protecció (3) coincideix amb el fusible de seguretat (9)
10	**COMPTADORS** (BT 16)
11	**INTERRUPTOR DE CONTROL DE POTÈNCIA (ICP)** (BT 17) **Intensitat** En funció del tipus de subministrament i tarifa a aplicar, segons contractació
12	**DISPOSITIUS GENERALS DE COMANDAMENT I PROTECCIÓ** (BT 17) **- Interruptor General Automàtic** (IGA) — Intensitat ≥ 25A, Accionament manual **- Interruptor Diferencial** (ID) — Intensitat diferencial màx. 30mA, 1unitat / 5 circuits interiors **- Interruptors Omnipolars Magnetotèrmics** — Per a cada un dels circuits interiors
13	**INSTAL·LACIÓ INTERIOR** (BT 25) **Conductors** Aïllament 450/750V Secció mínima segons circuit (Veure pàg. 3) Conductors aïllats en l'interior de buits de la construcció → cables reacció al foc mín.: E_{ca}
14	**INSTAL·LACIÓ DE POSTA A TERRA** (BT 18 i BT 26)

(9) Només quan el comptador no incorpori la funció de telegestió (funció que admet l'aplicació de diferents tarifes i conseqüentment no es fa necessari el fil de comandament)

PREVISIÓ D'ESPAIS PER AL PAS DE LES INSTAL·LACIONS ELÈCTRIQUES

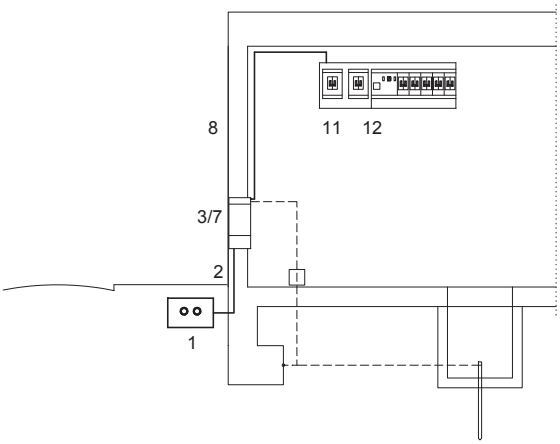

1	**XARXA DE DISTRIBUCIÓ** (BT-06 i BT-07)
2	**ESCOMESA** (BT-11) Passarà per zones de domini públic o creant servitud de pas (consultar amb l'empresa de serveis)
3/7	**CAIXA DE PROTECCIÓ I MESURA (CGP)** (BT-13) - No s'admet en muntatge superficial - Nínxol en paret (mesures ≈ 55x50x20 cm) - Alçada de lectura dels equips entre 0,70 i 1,80m
8	**DERIVACIÓ INDIVIDUAL (DI)** (BT-15) **Col·locació** Conductors aïllats en: - **tubs** encastats, soterrats o en muntatge superficial D_{ext} ≥ 32mm Permetrà l'ampliació de la secció dels conductors en un 100%. - **Canal protector**: Permetrà l'ampliació de la secció dels conductors en un 100%. - a l'interior de **conductes tancats** d'obra de fàbrica.
11	**CAIXA PER A L'INTERRUPTOR DE CONTROL DE POTÈNCIA** (BT-17) **Col·locació** Immediatament abans dels altres dispositius generals de comandament i protecció, en compartiment independent i precintable. Aquesta caixa es podrà col·locar en el mateix Quadre de l'habitatge
12	**DISPOSITIUS GENERALS DE COMANDAMENT I PROTECCIÓ** (BT-17) **Col·locació:** Al costat de la porta d'entrada entre 1,40m i 2,00m d'alçada.

© COAC 2002 COL·LEGI D'ARQUITECTES DE CATALUNYA. Aquest document és per a ús exclusiu dels arquitectes col·legiats autoritzats pel COAC. Qualsevol reproducció, transformació, difusió, comunicació o utilització no autoritzada expressament, serà objecte de les accions legals escaients, d'acord amb la legislació sobre propietat intel·lectual. (*modificat 2017. Reglament de Productes de la Construcció*: Marcatge CE i reacció al foc)

AJUNTAMENT DE CAMPELLES
Aquest document és una còpia simple del document electrònic original. Comprovi l'autenticitat del document a https://campelles.emunicipis.ddgi.cat/OAC/ValidarDoc.jsp - Utilitzi el 'Codi Segur de Verificació' que apareix a la capçalera.

DOCUMENT
DOCUMENT REGISTRE UNIFICAT ENTRADA
ÒRGAN
OFICINA ATENCIÓ CIUTADANA
REGISTRE D'ENTRADA
E2021000401
Codi Segur de Verificació: d8869f17-508c-4079-bdfd-e9a55b9379a5
Origen: Ciutadà
Identificador document original: ES_L01081000_2021_12195710
Data d'impressió: 27/04/2021 13:33:17
Pàgina 75 de 189
SIGNATURES
1.- XAVIER SADURNI ROQUE, 15/04/2021 18:47

13 INSTAL·LACIÓ INTERIOR DE L'HABITATGE : VOLUMS DE PROTECCIÓ EN LOCALS DE BANYS I DUTXES (BT-27)

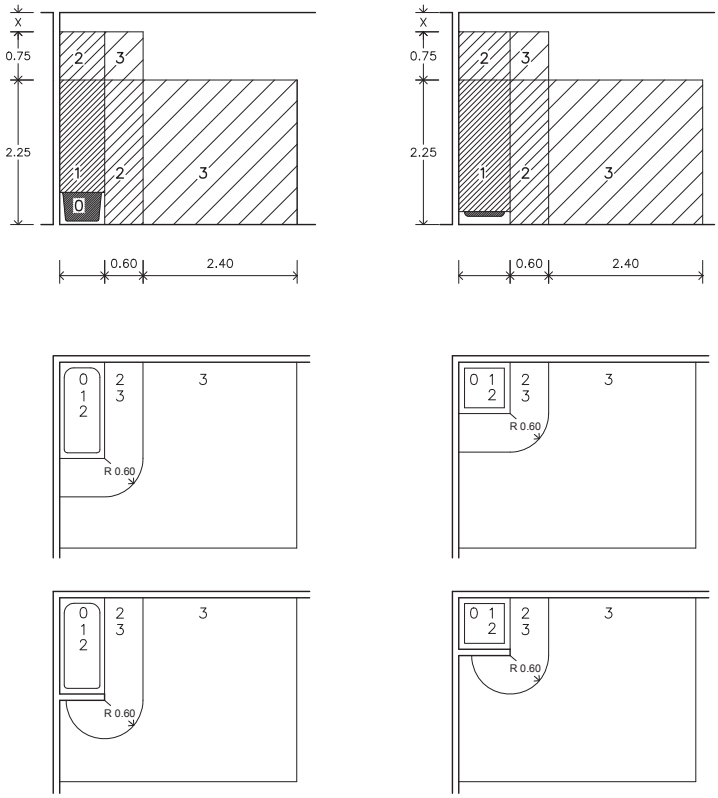

Als locals que contenen banys o dutxes es contemplen quatre volums amb diferent grau de protecció.
El grau de protecció es classifica en funció de l'alçada del volum.

Els cel-rasos i mampares no es consideren barreres a efectes de separació entre volums.

VOLUM 0

Compren el volum de l'interior de la banyera o dutxa.

VOLUM 1

Limitat per
- El pla horitzontal superior al volum 0 i el pla horitzontal situat a 2,25m per sobre del terra

El volum 1 també comprèn qualsevol espai per sota de la banyera o dutxa que sigui accessible sense l'ús d'un estri.

VOLUM 2

Limitat per
- El pla vertical exterior al volum 1 i el pla vertical paral·lel situat a una distància de 0,60m
- El terra i el pla horitzontal situat a 2,25m per damunt del terra

Quan l'alçada del sostre excedeixi de 2,25m per damunt del terra, l'espai comprés entre el volum 1 i el sostre o fins a una alçada de 3m per sobre del terra es considerarà volum 2.

VOLUM 3

Limitat per
- El pla vertical exterior al volum 2 i el pla vertical paral·lel situat a una distància de 2,40m d'aquest
- El terra i el pla horitzontal situat a 2,25m per sobre del terra

Quan l'alçada del sostre excedeixi de 2,25m per sobre del terra, l'espai comprés entre el volum 2 i el sostre o fins a una alçada de 3m per sobre del terra es considerarà volum 3.

El volum 3 també comprèn qualsevol espai per sota de la banyera o dutxa que sigui accessible mitjançant l'ús d'un estri, sempre que, el tancament del volum garanteixi una protecció com a mínim IP-X4.
(Aquesta classificació no és aplicable a l'espai situat per sota de les banyeres d'hidromassatge i cabines)

UBICACIÓ DELS MECANISMES I APARELLS EN ELS DIFERENTS VOLUMS DE PROTECCIÓ EN ELS LOCALS DE BANYS I DUTXES (BT-27)

VOLUM 0	**Mecanismes**	No permesa
	Altres aparells fixos	Aparells adequats a les condicions d'aquest volum i que només poden ser instal·lats en ell.
VOLUM 1	**Mecanismes**	No permesa, excepte interruptors de circuits de molt baixa tensió, MBTS, alimentats a una tensió nominal de 12V de valor eficaç en alterna o de 30V en continua, estant la font d'alimentació instal·lada fora dels volums 0, 1 i 2.
	Altres aparells fixos	Aparells alimentats a MBTS (12V ca o 30V cc) Escalfadors d'aigua, bombes de dutxa i equip elèctric per a banyeres d'hidromassatge que compleixin amb la seva norma aplicable, si la seva alimentació està protegida addicionalment amb un dispositiu de protecció de corrent diferencial de valor $\leq$ 30 mA, segons la norma UNE 20.460-4-41
VOLUM 2	**Mecanismes**	No permesa, excepte interruptors o bases de circuits MBTS la font d'alimentació dels quals estigui instal·lada fora dels volums 0,1 i 2. Es permet també la instal·lació de blocs d'alimentació d'afaitadores que compleixen amb UNE-EN 60.742 o UNE-EN 61558-2-5
	Altres aparells fixos	Tots els permesos per al volum 1 Lluminàries, ventiladors, calefactors, i unitats mòbils per a banyeres d'hidromassatge que compleixin amb la seva norma aplicable, si la seva alimentació està protegida addicionalment amb un dispositiu de protecció de corrent diferencial de valor no superior als 30 mA segons norma UNE 20460-4-41
VOLUM 3	**Mecanismes**	Es permeten les bases només si estan protegides o bé per un transformador d'aïllament, o per MBTS o per un interruptor automàtic de l'alimentació amb un **dispositiu de protecció per corrent diferencial de valor no superior** a 30 mA, tots ells segons els requisits de la norma UNE 20.460-4-41
	Altres aparells fixos	Es permeten els aparells només si estan protegits per un transformador d'aïllament; o per MBTS; o per un **dispositiu de protecció de corrent diferencial de valor no superior als 30 mA**, tots ells segons els requisits de la norma UNE 20.460-4-41

© COAC 2002 COL·LEGI D'ARQUITECTES DE CATALUNYA. Aquest document és per a ús exclusiu dels arquitectes col·legiats autoritzats pel COAC. Qualsevol reproducció, transformació, difusió, comunicació o utilització no autoritzada expressament, serà objecte de les accions legals escaients, d'acord amb la legislació sobre propietat intel·lectual. (*modificat 2017. Reglament de Productes de la Construcció*: Marcatge CE i reacció al foc)

AJUNTAMENT DE CAMPELLES
Aquest document és una còpia simple del document electrònic original. Comprovi l'autenticitat del document a https://campelles.emunicipis.ddgi.cat/OAC/ValidarDoc.jsp - Utilitzi el 'Codi Segur de Verificació' que apareix a la capçalera.

DOCUMENT
DOCUMENT REGISTRE UNIFICAT ENTRADA
ÒRGAN
OFICINA ATENCIÓ CIUTADANA
REGISTRE D'ENTRADA
E2021000401
Codi Segur de Verificació: d8869f17-508c-4079-bdfd-e9a55b9379a5
Origen: Ciutadà
Identificador document original: ES_L01081000_2021_12195710
Data d'impressió: 27/04/2021 13:33:17
Pàgina 76 de 189
SIGNATURES
1.- XAVIER SADURNI ROQUE, 15/04/2021 18:47

Vehicle elèctric, ANNEX VE-unifamiliar[1]

Els habitatges unifamiliars de nova construcció dotats d'aparcament o zona prevista per a vehicles elèctrics (VE) tindran un **grau d'electrificació elevat** i disposaran **d'un circuit exclusiu** (C_{13}) per a la recàrrega del VE.

Instal·lació individual. Esquema Tipus 4a[2]

Instal·lació amb circuit addicional individual per a la recàrrega del VE (circuit C_{13})

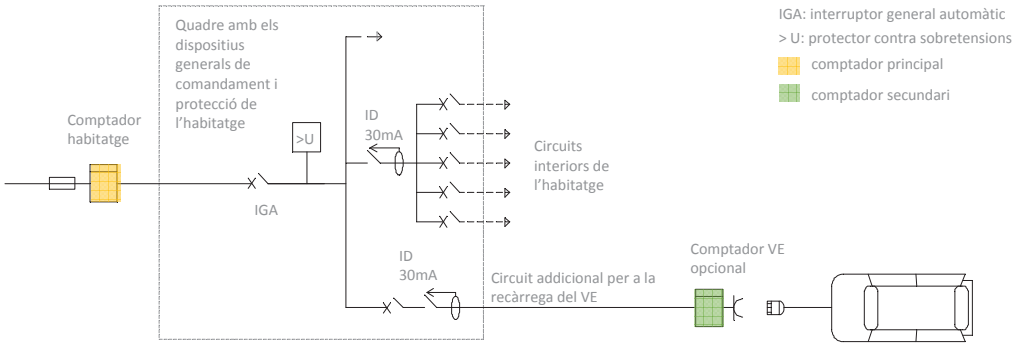

Elements

Comptador secundari

Sistema de mesura individual associat a una estació de recàrrega, que permet la repercussió dels costos i la gestió dels consums. En aquest esquema la seva col·locació és opcional, segons criteri del titular.

- El comptador secundari tindrà, com a mínim, la capacitat de mesurar l'energia activa
- S'ubicarà en un armari, en una envolupant o dins d'un SAVE (sistema d'alimentació específic de vehicle elèctric)

Estació de recàrrega

Conjunt d'elements necessaris per efectuar la connexió del vehicle elèctric a la instal·lació elèctrica fixa necessària per a la seva recàrrega. Les estacions de recàrrega es classifiquen com a:

1. Punt de recàrrega simple, compost per les proteccions necessàries, una o diverses bases de presa de corrent no específiques per al vehicle elèctric i, si s'escau, l'envolupant.
2. Punt de recàrrega tipus SAVE (sistema d'alimentació específic del vehicle elèctric).

Punt de connexió

Punt en què el vehicle elèctric es connecta a la instal·lació elèctrica fixa necessària per a la seva recàrrega, ja sigui a una presa de corrent o a un connector.

Previsió de càrregues

Tipus d'alimentació

- L'alimentació del circuit exclusiu podrà ser monofàsica o trifàsica i la potència instal·lada, en general, serà segons: [3]

		interruptor automàtic de protecció a l'orígen del circuit				
		10 A	**16 A**	**20 A**	**32 A**	**40 A**
monofàsic 230 V	potència instal·lada (W)	2.300	3.680	4.600	7.360	9.200
	estacions de recàrrega per circuit	1	1	1	1	1
trifàsic 230/400 V	potència instal·lada (W)	-	11.085	13.856	22.170	27.713
	estacions de recàrrega per circuit	-	d'1 a 3	d'1 a 4	d'1 a 6	d'1 a 8

- Alimentació **monofàsica** del circuit C 13 → Potència instal·lada **≤ 9.200W**.
- Alimentació **trifàsica** del circuit C 13 → les estacions de recàrrega monofàsiques que s'hi connecten es repartiran de la forma més equilibrada possible entre les tres fases. [4]
- Factor de simultaneïtat: la simultaneïtat entre les càrregues del circuit del VE i la resta dels circuits de la instal·lació **serà 1**

© COAC 2016 COL·LEGI D'ARQUITECTES DE CATALUNYA. Aquest document és per a ús exclusiu dels arquitectes col·legiats autoritzats pel COAC. Qualsevol reproducció, transformació, difusió, comunicació o utilització no autoritzada expressament, serà objecte de les accions legals escaients, d'acord amb la legislació sobre propietat intel·lectual. (*modificat 2017. Reglament de Productes de la Construcció*: Marcatge CE i reacció al foc)
AJUNTAMENT DE CAMPELLES
Aquest document és una còpia simple del document electrònic original. Comprovi l'autenticitat del document a https://campelles.emunicipis.ddgi.cat/OAC/ValidarDoc.jsp - Utilitzi el 'Codi Segur de Verificació' que apareix a la capçalera.

DOCUMENT
DOCUMENT REGISTRE UNIFICAT ENTRADA
ÒRGAN
OFICINA ATENCIÓ CIUTADANA
REGISTRE D'ENTRADA
E2021000401
Codi Segur de Verificació: d8869f17-508c-4079-bdfd-e9a55b9379a5
Origen: Ciutadà
Identificador document original: ES_L01081000_2021_12195710
Data d'impressió: 27/04/2021 13:33:17
Pàgina 77 de 189
SIGNATURES
1.- XAVIER SADURNI ROQUE, 15/04/2021 18:47

REQUISITS GENERALS DE LA INSTAL·LACIÓ

Circuit C 13

Característiques grals.

El circuit que alimenta el punt de recàrrega ha de ser un circuit **exclusiu** que no pot alimentar altres consums elèctrics, excepte els consums auxiliars relacionats amb el propi sistema de recàrrega, podent-s'hi incloure la il·luminació de l'estació de recàrrega.

Conductor i sistemes de conducció

- S'utilitzaran cables i sistemes de conducció de les mateixes característiques que per a la derivació individual (*veure ICT BT-15 "Instal·lacions d'enllaç. Derivacions individuals" i fitxa OCT REBT unifamiliar, apartat "Característiques de les instal·lacions elèctriques" punt 8)*. Tot i així no cal preveure una ampliació de la secció dels cables per a la determinació del diàmetre o les seccions transversals dels sistemes de conducció.
- Conductor de coure de secció $\geq 2{,}5\ mm^2$

Estació de recàrrega

Zona on es preveu la realització de la recàrrega

El nivell d'il·luminació garantirà que, durant les operacions i maniobres per a l'inici i finalització de la recàrrega, existeixi un nivell d'il·luminància horitzontal, a nivell de terra de:

- 20 lux per a estacions de recàrrega d'exterior
- 50 lux per a estacions de recàrrega d'interior

Instal·lació fixa per a la recàrrega

Disposarà de les preses de corrent que correspongui segons el model de càrrega i ubicació de l'estació, evitant la utilització, per part dels usuaris, d'adaptadors o allargadors en els serveis de recàrrega.

Punt de connexió

S'instal·larà al costat de la plaça a alimentar, de forma fixa en una envolupant i en les següents condicions:

- l'alçada mínima d'ubicació de les preses de corrent i connectors, serà de 0.60m sobre el nivell del terra
- si la plaça està prevista per a persones amb mobilitat reduïda, es col·locarà entre 0,70m i 1,20m.

Seguretat de la instal·lació: mesures de protecció

Contra contactes directes i indirectes

Les mesures de protecció seran, en general, les indicades a l'ITC BT-24, tenint present:

- el circuit per a l'alimentació de les estacions de recàrrega de VE, sempre disposaran de conductor de protecció i la instal·lació general haurà de disposar de presa de terra
- independentment de l'esquema utilitzat, cada punt de connexió es protegirà individualment amb un interruptor diferencial de 30mA, de classe A

Contra sobreintensitats

Els circuits de recàrrega fins al punt de connexió han de protegir-se contra sobrecàrregues i curtcircuits amb dispositius de tall omnipolar, corba C, dimensionat segons els requisits de l'ICT BT-22, tenint present que cada punt de connexió s'ha de protegir individualment i la seva intensitat serà segons el mode de càrrega (ICT BT-52, apartat 6.3)

Contra sobretensions

- Els circuits han d'estar protegits contra sobretensions temporal i transitòries.
- Els dispositius de protecció contra sobretensions transitòries s'han d'instal·lar en la proximitat de l'origen de la instal·lació o en el quadre principal del comandament i protecció.

Contra influències externes
(aigua, corrosió, cossos estranys, etc.)

Les principals influències externes que s'han de tenir en consideració són:

- per a les instal·lacions a l'exterior: penetració de cossos sòlids estranys, penetració d'aigua, corrosió i resistència als rajos ultraviolats
- en tots els casos protecció contra impactes mecànics

Les característiques de seguretat contra les diferents accions dels elements i equips seran segons les especificacions de l'ICT BT-52, apartat 6.2. (Segons les influències externes de la instal·lació, el projectista podrà especificar característiques superiors o addicionals que les fixades en l'esmentat apartat)

notes

1. En aquest document es recullen les principals característiques de l'estructura de recàrrega de vehicle elèctric (esquema 4a) en **aparcaments d'habitatges unifamiliars de nova construcció** especificades en el RD 1053/2014 i a l'ICT BT-52.
2. L'esquema 4b de l'apartat 3 de l'ICT BT-52 es correspon a una instal·lació amb circuit per a la recàrrega del VE projectat com a part integrant de la instal·laciò elèctrica dels serveis generals de l'aparcament.
3. Es podrà justificar una potència superior, segons la previsió de potència de l'estació de recàrrega o del nombre de places per a VE. (El circuit i les seves proteccions es dimensionaran segons la potència prevista)
4. Estacions de recàrrega calculades suposant que les estacions són monofàsiques i d'una potència unitària de 3680 W.

© COAC 2016 COL·LEGI D'ARQUITECTES DE CATALUNYA. Aquest document és per a ús exclusiu dels arquitectes col·legiats autoritzats pel COAC. Qualsevol reproducció, transformació, difusió, comunicació o utilització no autoritzada expressament, serà objecte de les accions legals escaients, d'acord amb la legislació sobre propietat intel·lectual. (*modificat 2017. Reglament de Productes de la Construcció*: Marcatge CE i reacció al foc)

AJUNTAMENT DE CAMPELLES
Aquest document és una còpia simple del document electrònic original. Comprovi l'autenticitat del document a https://campelles.emunicipis.ddgi.cat/OAC/ValidarDoc.jsp - Utilitzi el 'Codi Segur de Verificació' que apareix a la capçalera.

Codi Segur de Verificació: d8869f17-508c-4079-bdfd-e9a55b9379a5
Origen: Ciutadà
Identificador document original: ES_L01081000_2021_12195710
Data d'impressió: 27/04/2021 13:33:17

SIGNATURES
1.- XAVIER SADURNI ROQUE, 15/04/2021 18:47

VI.6.- Requisits mínims d'habitabilitat

L'habitatge compleix amb els requeriments establerts pel Decret 141/2012 "Condicions d'habitabilitat dels habitatges" en la seva definició d'habitatges d'intervencions d'edifici existent **Annex 4, Grup C:** Canvi d'ús d'un edifici (<=50% de la superfície construïda per sobre o sota la rasant)

AJUNTAMENT DE CAMPELLES
Aquest document és una còpia simple del document electrònic original. Comprovi l'autenticitat del document a
https://campelles.emunicipis.ddgi.cat/OAC/ValidarDoc.jsp - Utilitzi el 'Codi Segur de Verificació' que apareix a la capçalera.

DOCUMENT
DOCUMENT REGISTRE UNIFICAT ENTRADA
ÒRGAN
OFICINA ATENCIÓ CIUTADANA
REGISTRE D'ENTRADA
E2021000401

Codi Segur de Verificació: d8869f17-508c-4079-bdfd-e9a55b9379a5
Origen: Ciutadà
Identificador document original: ES_L01081000_2021_12195710
Data d'impressió: 27/04/2021 13:33:17
Pàgina 79 de 189
SIGNATURES
1.- XAVIER SADURNI ROQUE, 15/04/2021 18:47

Referència del projecte: Distribució habitatge

Àmbit d'aplicació:

☑ Grup C **Canvi d'ús d'un edifici**
(≤ 50% de la superfície contruïda sobre o sota rasant)

☐ Grup E **Augment del nombre d'habitatges per divisió d'habitatge preexistent**
(≤ 50% de la totalitat dels habitatges)

CONDICIONS DELS EDIFICIS PLURIFAMILIARS (zones comunes): Annex 1, apartat 2

▪ **Accés a l'habitatge** (apart.2.2.1)	es realitza a través de → espai d'ús públic, espai comú o espai annex al mateix habitatge al qual es té accés de la mateixa manera

CONDICIONS DE L'HABITATGE nou (*): Annex 1, apartats 1 i3

▪ **SUPERFÍCIE**	**Súperfície útil Interior**	≥ **36** m²	
▪ **ESPAIS D'ÚS COMÚ** Sala d'estar: **E** Menjador: **M** Cuina: **C** Espais practicables	**E-M-C**	≥ **20** m²	
	EQUIP DE CUINA: dotació practicable	- una aigüera, - un aparell de cocció - sistema d'extracció mecànica connectat per a l'evacuació de bafs i fums fins a la coberta	
▪ **HABITACIONS** (H)	H-1 → **S ≥ 6** m² Practicable		Permet inscripció quadrat **2,00 x 2,00m**
	H-2 → **S ≥ 6** m²		Permet inscripció quadrat 2,00 x 2,00m
	H-3 → **S ≥ 6** m²		Permet inscripció quadrat **2,60 x 2,60m**
	H-4 i següents → **S ≥ 6** m²		Permet inscripció quadrat 2,00 x 2,00m
▪ **espais per a emmagatzematge**	**Personal** (ep)		*(fons x amplada x alçada)*
	pot estar situat dins o fora de les habitacions	habitació ≥ 6 m² → ep mínim 0,60 x 1,00 x 2,00m habitació ≥ 8 m² → ep mínim 0,60 x 1,50 x 2,00m	
▪ **CAMBRES HIGIÈNIQUES** (CH)	**dotació obligatòria** mín. practicable	- vàter - rentamans - dutxa o banyera	
▪ **EQUIP rentat de roba**	Instal·lació completa per a un equip de rentat de roba. Si la rentadora s'integra en una CH → és dotació fixa a efectes d'accessibilitat		
▪ **ESTENEDOR**	S'ha de preveure una solució (individual o col·lectiva) per a l'assecat natural de la roba, protegit de les vistes des d'espai públic. Excepcionalment, es preveurà l'eixugada mecànica: - si s'acredita impossibilitat de l'assecat natural per normativa o OOMM, o - en cas d'habitatge accessible quan la solució per a l'eixugada natural siguin estenedors col·lectius en coberta no accessibles		
▪ **altres EQUIPS**	**Porter electrònic** o sistema similar	Facilita l'entrada i permet la comunicació interactiva des de l'accés a l'edifici amb l'habitatge.	
	Sistema d'accés als serveis de **Telecomunicacions**	L'habitatge disposa, com a mínim, els serveis especificats a la normativa que regula les infraestructures comunes de telecomunicacions.	

Característiques generals

Habitabilitat i Ocupació

Composició mínima:
una estança (E), una cambra higiènica (CH), un equip de cuina, admetre directament la instal·lació d'un equip de rentat roba i preveure una solució per a l'assecat natural de la roba

☐ Quan l'**estança sigui un únic espai** haurà de permetre la compartimentació d'una habitació de 8m², sense que la sala d'estar ni l'habitació perdin els seus requisits obigatoris

Façana mínima:
- disposen, com a mínim, d'una façana oberta a l'espai lliure exterior a l'edifici
- Perímetre de façana, L (m) → $L \geq \frac{Su}{9}$

Alçada mínima habitable:
☑ h lliure ≥ 2,50m
☐ h lliure ≥ 2,40m
(Obres dels grups C i E)
- h lliure ≥ 2,20m en CH, cuina i e. circulació

Accessibilitat
Els habitatges són **practicables.**
☑ Habitatges desenvolupats en **un nivell**: garanteixen a les persones amb mobilitat reduïda, l'accés i la utilització, de manera autònoma d'un espai d'ús comú, una habitació, la dotació higiènica mínima i l'equip de cuina.
☐ Habitatges desenvolupats en **dos nivells**: serà practicable, l'accés, 1CH, la cuina i l'espai comú o 1 habitació
- porta d'accés habitatge: 0,80 x 2,00m
- espais de circulació que:
  * connecten l'accés amb els espais practicables → amplada ≥ 1,00m
- **peces practicables**:
  * inscripció d'un cercle de Ø ≥1,20m:
    - davant de la porta d'accés i
    - a l'interior
  * recorreguts interiors amplada ≥0,80m

(*) En el cas d'intervencions del grup E " augment del nombre d'habitatges per divisió d'habitatge preexistent" un dels habitatges hauria de tenir la consideració d'habitatge usat i donar compliment a l'annex 2 excepte pel que fa a la superfície útil, que ha de tenir una superfície útil mínima de 36m². (veure fitxa "habitatge preexistent de rehabilitació")

DECRET **141/2012** "Condicions mínimes d'habitabilitat dels habitatges i la cèdula d'habitabilitat" novembre de 2012 Oficina Consultora Tècnica. COAC

AJUNTAMENT DE CAMPELLES
Aquest document és una còpia simple del document electrònic original. Comprovi l'autenticitat del document a https://campelles.emunicipis.ddgi.cat/OAC/ValidarDoc.jsp - Utilitzi el 'Codi Segur de Verificació' que apareix a la capçalera.

ESTAR-MENJADOR-CUINA (E-M-C), espai d'ús comú → espai practicable

Superfície útil → S ≥ 20 m² [1]

Ventilació / il·luminació →
- natural directa des de l'exterior [2]
- es garanteixen les llums directes [3]
- sup. obertures [4]: $S_v \geq \frac{S_{u\ espai}}{8}$

Configuració →
- alçada útil mínima ≥ 2,50m [5]
  Excepció rehabilitació: [6] alçada lliure entre paviment acabat i el sostre ha de ser ≥ 2,40m
- admet la inscripció d'un cercle de ∅ ≥ 2,80m
- contacte amb la façana ≥ 2,20m
- no hi ha estrangulacions en planta < 1,60m
- superfície vertical oberta ≥ 3,50m² a la zona d'integració de la cuina amb l'estar i/o menjador
- espai lliure entre el taulell de treball de la cuina i la resta d'equipament o paraments ≥ 1m

EQUIP DE CUINA

Dotació mínima →
- aigüera i aparell de cocció
- sistema específic d'extracció mecànica sobre l'aparell de cocció connectat que permet l'extracció de bafs i fums fins a la coberta

Accessibilitat →
- porta d'accés : 0,80m x 2,00m
- inscripció d'un cercle de ∅ ≥ 1,20m:
  * davant de la porta d'accés, i
  * a l'interior: lliure d'afectació del gir de portes i equipament fix fins a 0,70m d'alçada

SALA D'ESTAR-MENJADOR (EM), espais d'ús comú → espais practicables ✓

Superfície útil → El conjunt d' espais d'ús comú (estar+menjador+cuina) S ≥ 20 m² [1]

Ventilació / il·luminació →
- natural directa des de l'exterior [2]
- es garanteixen les llums directes [3]
- sup. obertures [4]: $S_v \geq \frac{S_{u\ espai}}{8}$

Configuració →
- alçada útil mínima ≥ 2,50m [5]
  Excepció rehabilitació: [6] alçada lliure entre paviment acabat i el sostre ha de ser ≥ 2,40m
- admet la inscripció d'un cercle de ∅ ≥ 2,80m
- contacte amb la façana ≥ 2,20m
- no hi ha estrangulacions en planta < 1,60m

Accessibilitat →
- porta d'accés : 0,80m x 2,00m
- inscripció d'un cercle de ∅ ≥ 1,20m:
  * davant de la porta d'accés, i
  * a l'interior: lliure d'afectació del gir de portes i equipament fix fins a 0,70m d'alçada

CUINA (C), espai d'ús comú → espai practicable ✓

Superfície útil → El conjunt d'espais d'ús comú (estar+menjador+cuina) S ≥ 20 m² [1]

Ventilació / il·luminació →
- natural directa des de l'exterior [2]
- sup. obertures [4]: $S_v \geq \frac{S_{u\ cuina}}{8}$

EQUIP DE CUINA

Dotació mínima →
- aigüera i aparell de cocció
- sistema específic d'extracció mecànica sobre l'aparell de cocció connectat que permet l'extracció de bafs i fums fins a la coberta

Configuració →
- alçada útil mínima ≥ 2,20m [5]
- espai lliure entre el taulell de treball i la resta d'equipament o paraments ≥ 1m

Accessibilitat →
- porta d'accés : 0,80m x 2,00m
- inscripció d'un cercle de ∅ ≥ 1,20m:
  * davant de la porta d'accés, i
  * a l'interior: lliure d'afectació del gir de portes i equipament fix fins a 0,70m d'alçada
- recorreguts interiors d'amplada ≥ 0,80m

HABITACIONS (H) ✓

Superfície útil → S ≥ 6m² [1]

Ventilació / il·luminació →
- natural directa des de l'exterior [2]
- es garanteixen les llums directes [3]
- sup. obertures [4]: $S_v \geq \frac{S_{u\ habitació}}{8}$

Flexibilitat / compartiment. → - han de poder independitzar-se

Accessibilitat →
- **habitació practicable**, una com a mínim:
  * porta d'accés : 0,80m x 2,00m
  * inscripció d'un cercle de ∅ ≥ 1,20m:
    · a l'exterior: davant de la porta d'accés, i
    · a l'interior: lliure d'afectació del gir de portes i equipament fix fins a 0,70m d'alçada
  * amplada de pas ≥ 0,80m en recorregut int.
- hab. no practicable: * porta d'accés: 0,70m x 2,00m

Configuració →
- alçada útil mínima ≥ 2,50m [5]
  Excepció rehabilitació: [6] alçada lliure entre paviment acabat i el sostre ha de ser ≥ 2,40m
- es pot inscriure un quadrat de 2,00m de costat
- **en habitatges de ≥ 3 hab.**: almenys en una hab. es pot inscriure un quadrat de 2,60m de costat
- previsió d'espai individual d'emmagatzematge

Referència: Distribució habitatge

DECRET **141/2012** "Condicions mínimes d'habitabilitat dels habitatges i la cèdula d'habitabilitat" novembre de 2012 Oficina Consultora Tècnica. COAC

AJUNTAMENT DE CAMPELLES
Aquest document és una còpia simple del document electrònic original. Comprovi l'autenticitat del document a https://campelles.emunicipis.ddgi.cat/OAC/ValidarDoc.jsp - Utilitzi el 'Codi Segur de Verificació' que apareix a la capçalera.

DOCUMENT
DOCUMENT REGISTRE UNIFICAT ENTRADA
ÒRGAN
OFICINA ATENCIÓ CIUTADANA
REGISTRE D'ENTRADA
E2021000401
Codi Segur de Verificació: d8869f17-508c-4079-bdfd-e9a55b9379a5
Origen: Ciutadà
Identificador document original: ES_L01081000_2021_12195710
Data d'impressió: 27/04/2021 13:33:17
Pàgina 81 de 189
SIGNATURES
1.- XAVIER SADURNI ROQUE, 15/04/2021 18:47

ESPAIS DESTINATS A CIRCULACIÓ ✓

Caract. generals →
- alçada útil mínima ≥ 2,20m [5]
- si connecten l'accés amb els espais **practicables**:
  * amplada ≥ 1,00m
  * inscripció d'un cercle de ∅ ≥ 1,20m davant de la porta d'accés dels espais practicables
- resta d'espais de circulació: amplada ≥ 0,90m

Portes →
- accés habitatge: 0,80m x 2,00m
- accés espais **practicables**: 0,80m x 2,00m
- accés espais no practicables: 0,70m x 2,00m

Escales →
- amplada lliure ≥ 0,90m
- tindran baranes no escalables d'alçada ≥ 0,90m
- les diferents plantes d'un habitatge s'han de comunicar sempre per una escala interior, encara que s'instal·lin mitjans de comunicació mecànica

CAMBRES HIGIÈNIQUES (CH) ✓

Dotació d'aparells →
- dotació mínima obligatòria en funció del nombre d'habitacions dels habitatges:
  * fins a 3 habitacions → 1wc-1rm-1dx/bny
  * ≥ 4 habitacions → 2wc-2rm-1dx/bny
- dotació mínima **practicable**: wc-rm-dx/bny

Flexibilitat / Compartimentació →
- els aparells destinats a la higiene es situen a les CH (excepte el rentamans que pot estar en un espai de circulació)
- l'agrupació dels aparells és lliure
- les CH són recintes independents i no serveixen de pas obligat a la resta de peces que integren l'habitatge

Ventilació →
- mecànica o híbrida d'acord al DB HS-3

Configuració →
- alçada útil mínima ≥ 2,20m [5]
- la dutxa o banyera ha de tenir impermeabilitzat el seu terra i paraments fins a una alçada de 2,10m [7]

Accessibilitat →
- cambra higiènica **practicable**, una com a mínim:
  * porta d'accés : 0,80m x 2,00m
  * inscripció d'un cercle de ∅ ≥ 1,20m:
    · davant de la porta d'accés, i
    · a l'interior: lliure d'afectació del gir de portes i equipament fix fins a 0,70m d'alçada [8]
  * amplada de pas ≥ 0,80m en recorregut int.
- CH no practicable: * porta d'accés: 0,70m x 2,00m

ESPAIS D'EMMAGATZEMATGE (EP) ✓

Superfície útil →
- dimensions mínimes: *(fons, amplada, alçada)*
  * hab. ≥ 6m^2 → 0,60 x 1,00 x 2,20m
  * hab. ≥ 8m^2 → 0,60 x 1,50 x 2,20m
- la sup. computa a partir d'1,50m d'alçada. Si s'ubica a l'habitació comptabilitza com a superfície de la mateixa

Configuració →
- s'admeten espais fraccionats d'amplada ≥ 0,30m
- es pot reduir l'alçada a 1,50m si s'augmenta l'amplada per obtenir un volum equivalent

Flexibilitat / compartiment. →
- poden estar situats fora de les habitacions

ESPAI PER RENTAR LA ROBA ✓

Flexibilitat / Compartimentació →
- si la rentadora de roba està integrada en CH practicable:
  * la seva col·locació ha de garantir que es mantinguin les condicions d'accessibilitat de la dotació higiènica practicable

ESPAI PER A L'ASSECAT NATURAL DE LA ROBA ✓

Característiques →
- estarà protegit de vistes de l'espai públic
- sense interferir en les llums directes d'obertures de sales/habitacions
- si és un espai interior ha de tenir un sistema de ventilació permanent
- s'admeten patis per eixugar la roba Ø ≥ 1,80m

Estenedors →
- poden ser:
  * coberts o descoberts
  * individuals o col·lectius
    si són col·lectius i donen servei a algun habitatge **accessible**:
    → garantir l'accessibilitat a l'estenedor, ó
    → preveure sistema d'eixugada a l'int. de l'habitatge accessible o a les zc

ESPAIS INTERMEDIS AMB L'EXTERIOR (EI) (galeries, tribunes, porxos i terrasses cobertes)

Configuració →
- si són tancats la superfície vidriada serà ≥ 60% superfície de la façana

Ventilació / Il·luminació →
- superfície d'il·luminació i ventilació ≥ ∑ superfícies d'il·luminació i ventilació de les estances que s'obrin a l'exterior [2]

---

[1] **Superfície útil**: superfície interior amb alçada lliure ≥ 1,90m; en espais sota coberta amb pendent ≥45º es computa a partir d'una alçada lliure.≥1,50m
[2] **Espais intermedis**: tenen consideració d'espais exteriors
[3] **Llums directes**: s'exclouen d'aquesta exigència, prèvia justificació, els edificis que s'implanten en nuclis urbans antics amb carrers d'amplada < 3m
[4] **Superfície d'obertures**: comptabilitzada entre 0 i 2,50m d'alçada des del paviment
[5] **Alçada útil mínima**: alçada lliure entre el paviment acabat i el sostre. Per a cobertes inclinades es tracta d'un valor mitjà que es calcula sobre la sup. habitable.
[6] **h ≥ 2,30m:** aquesta reducció s'admet per al pas tècnic d'instal·lacions i elements estructurals
[7] **Obligatorietat d'impermeabilitzar terra i paraments de dutxes i banyeres**: prescripció derivada del compliment de l'annex 2
[8] Si la dutxa és enrasada amb el terra, la seva superfície computa a l'efecte de permetre el cercle interior de maniobra.

Referència: Distribució habitatge

DECRET **141/2012** "Condicions mínimes d'habitabilitat dels habitatges i la cèdula d'habitabilitat" novembre de 2012 Oficina Consultora Tècnica. COAC

AJUNTAMENT DE CAMPELLES
Aquest document és una còpia simple del document electrònic original. Comprovi l'autenticitat del document a https://campelles.emunicipis.ddgi.cat/OAC/ValidarDoc.jsp - Utilitzi el 'Codi Segur de Verificació' que apareix a la capçalera.

Codi Segur de Verificació: d8869f17-508c-4079-bdfd-e9a55b9379a5
Origen: Ciutadà
Identificador document original: ES_L01081000_2021_12195710
Data d'impressió: 27/04/2021 13:33:17

SIGNATURES
1.- XAVIER SADURNI ROQUE, 15/04/2021 18:47

VI.7.- Certificació energètica

AJUNTAMENT DE CAMPELLES
Aquest document és una còpia simple del document electrònic original. Comprovi l'autenticitat del document a
https://campelles.emunicipis.ddgi.cat/OAC/ValidarDoc.jsp - Utilitzi el 'Codi Segur de Verificació' que apareix a la capçalera.

QUALIFICACIÓ ENERGÈTICA EN FASE PROJECTE

ETIQUETA

DADES DE L'EDIFICI

Normativa vigent construcció/rehabilitació

CTE 2013

Referència cadastral

9129302DG2892N0001WR

Tipus d'edifici	**Habitatge unifamiliar**
Adreça	**Carrer Major 26 B**
Municipi	**Campelles**
C.P.	**17534**
C. Autònoma	**Catalunya**

ESCALA DE LA QUALIFICACIÓ ENERGÈTICA

	Consum d'energia kWh /m² any	Emissions kg CO_2 / m² any
A més eficient	63	
B		15
C		
D		
E		
F		
G menys eficient		

REGISTRE

578LW1PNG

Vàlid fins

23/04/2030

Generalitat de Catalunya
Institut Català d'Energia

ESPAÑA
Directiva 2010 / 31 / UE

AJUNTAMENT DE CAMPELLES
Aquest document és una còpia simple del document electrònic original. Comprovi l'autenticitat del document a https://campelles.emunicipis.ddgi.cat/OAC/ValidarDoc.jsp - Utilitzi el 'Codi Segur de Verificació' que apareix a la capçalera.

MEMÒRIA D'EXECUCIÓ

I.- AMIDAMENTS

I.1.- *Especificacions*

En l'estat d'amidaments que segueix s'especifiquen tots els materials que cal utilitzar a l'obra, així com la seva qualitat i les seves mesures.

Els criteris de mesurament són els habituals emprats al ram de la construcció, com buit per ple si el buit és inferior a 4 m2., etc.

Si alguna qualitat de material no és suficientment concreta és degut a que, durant l'execució de les obra ó en el moment d'elaborar els pressupostos, s'acollirà el material conjuntament entre els tècnics directors de l'obra i els promotors.

Qualsevol dubte d'interpretació, de mesura ó de qualitat serà consultat a la direcció facultativa prèviament a la seva execució o posada en obra.

AJUNTAMENT DE CAMPELLES
Aquest document és una còpia simple del document electrònic original. Comprovi l'autenticitat del document a
https://campelles.emunicipis.ddgi.cat/OAC/ValidarDoc.jsp - Utilitzi el 'Codi Segur de Verificació' que apareix a la capçalera.

Codi Segur de Verificació: d8869f17-508c-4079-bdfd-e9a55b9379a5
Origen: Ciutadà
Identificador document original: ES_L01081000_2021_12195710
Data d'impressió: 27/04/2021 13:33:17

SIGNATURES
1.- XAVIER SADURNI ROQUE, 15/04/2021 18:47

I.2.- ***Estat d'amidaments***

AJUNTAMENT DE CAMPELLES
Aquest document és una còpia simple del document electrònic original. Comprovi l'autenticitat del document a
https://campelles.emunicipis.ddgi.cat/OAC/ValidarDoc.jsp - Utilitzi el 'Codi Segur de Verificació' que apareix a la capçalera.

Codi Segur de Verificació: d8869f17-508c-4079-bdfd-e9a55b9379a5
Origen: Ciutadà
Identificador document original: ES_L01081000_2021_12195710
Data d'impressió: 27/04/2021 13:33:17
Pàgina 86 de 189
SIGNATURES
1.- XAVIER SADURNI ROQUE, 15/04/2021 18:47

Obra : REFORMA PER HABITATGE C/ MAJOR, 26 BAIX - CAMPELLES (F1)

Capítol 1 : TREBALLS PREVIS

Amidaments

	COMENTARI	NÚM.	DIM 1	DIM 2	DIM 3	ACUM.
1.1 ut	**TREBALLS PREVIS**					
	Treballs previs de preparació de l'obra, buidat interior, realització dels serveis provisionals d'aigua i llum, replanteig, etc.					
		1,00				1,000
					Total amidament 1.1 : ut	1,000

AJUNTAMENT DE CAMPELLES
Aquest document és una còpia simple del document electrònic original. Comprovi l'autenticitat del document a
https://campelles.emunicipis.ddgi.cat/OAC/ValidarDoc.jsp - Utilitzi el 'Codi Segur de Verificació' que apareix a la capçalera.

Codi Segur de Verificació: d8869f17-508c-4079-bdfd-e9a55b9379a5
Origen: Ciutadà
Identificador document original: ES_L01081000_2021_12195710
Data d'impressió: 27/04/2021 13:33:17

SIGNATURES
1.- XAVIER SADURNI ROQUE, 15/04/2021 18:47

Obra : REFORMA PER HABITATGE C/ MAJOR, 26 BAIX - CAMPELLES (F1)

Capítol 2 : ENDERROCS

Amidaments

	COMENTARI	NÚM.	DIM 1	DIM 2	DIM 3	ACUM.
2.1 ut	**RETIRADA D'INSTAL.LACIONS**					
	Retirada d'instal.lacions actuals d'aigua, electricitat, sanitaris, caldera, radiadors, etc. que calgui per l'execució de l'obra.					
		1,00				1,000
					Total amidament 2.1 : ut	1,000
2.2 ut	**EXTRACCIÓ DE FUSTERIA**					
	Extracció de fusteria, inclòs bastiments, fulles i accessoris, de 2 a 4 m2., amb destí a runes.					
	INTERIOR	6,00				6,000
					Total amidament 2.2 : ut	6,000
2.3 m2	**ENDERROC D'ENVANS CERÀMICS 10 CM**					
	Enderroc d'envans ceràmics de 10 cm. de gruix inclòs revestiments verticals, a mà i amb ajuda de petites eines elèctriques.					
		1,00	3,40	2,60		8,840
		1,00	2,90	2,60		7,540
		1,00	1,80	2,60		4,680
		1,00	1,30	2,60		3,380
					Total amidament 2.3 : m2	24,440
2.4 m2	**EXTRACCIÓ PAVIMENT ENRAJOLATS**					
	Extracció de paviments d'enrajolats, mosaics o aplacats, fins a 4 cm. de gruix i sòcol, a mà i amb ajuda de petites eines elèctriques.					
		1,00	3,70	5,00		18,500
					Total amidament 2.4 : m2	18,500
2.5 m2	**EXTRACCIÓ PAVIMENT FORMIGÓ**					
	Extracció de paviment de formigó en massa, de 10 a 15 cm. de gruix, amb ajuda de petites eines elèctriques.					
		1,00	3,70	5,00		18,500
					Total amidament 2.5 : m2	18,500
2.6 m2	**REPICAT REVESTIMENTS VERTICALS**					
	Repicat de revestiments verticals de guix o morter, a mà.					
		4,00	1,60	2,60		16,640
		4,00	0,50	2,60		5,200
					Total amidament 2.6 : m2	21,840
2.7 m3	**TRANSPORT DE RUNES CAMIÓ**					
	Càrrega i transport de runes a l'abocador amb camió carregat a mà. Inclou taxes d'abocador.					
	Partida 2.1	3,00	1,00			3,000

AJUNTAMENT DE CAMPELLES
Aquest document és una còpia simple del document electrònic original. Comprovi l'autenticitat del document a
https://campelles.emunicipis.ddgi.cat/OAC/ValidarDoc.jsp - Utilitzi el 'Codi Segur de Verificació' que apareix a la capçalera.

Codi Segur de Verificació: d8869f17-508c-4079-bdfd-e9a55b9379a5
Origen: Ciutadà
Identificador document original: ES_L01081000_2021_12195710
Data d'impressió: 27/04/2021 13:33:17
Pàgina 88 de 189
SIGNATURES
1.- XAVIER SADURNI ROQUE, 15/04/2021 18:47

Obra : REFORMA PER HABITATGE C/ MAJOR, 26 BAIX - CAMPELLES (F1)

Capítol 2 : ENDERROCS

Amidaments

COMENTARI	NÚM.	DIM 1	DIM 2	DIM 3	ACUM.
Partida 2.2	0,20	6,00			1,200
Partida 2.3	0,12	24,40			2,928
Partida 2.4	0,05	18,50			0,925
Partida 2.5	0,18	18,50			3,330
Partida 2.6	0,03	21,84			0,655
		Total amidament 2.7 : m3			12,038

AJUNTAMENT DE CAMPELLES
Aquest document és una còpia simple del document electrònic original. Comprovi l'autenticitat del document a
https://campelles.emunicipis.ddgi.cat/OAC/ValidarDoc.jsp - Utilitzi el 'Codi Segur de Verificació' que apareix a la capçalera.

Codi Segur de Verificació: d8869f17-508c-4079-bdfd-e9a55b9379a5
Origen: Ciutadà
Identificador document original: ES_L01081000_2021_12195710
Data d'impressió: 27/04/2021 13:33:17

SIGNATURES
1.- XAVIER SADURNI ROQUE, 15/04/2021 18:47

Obra : REFORMA PER HABITATGE C/ MAJOR, 26 BAIX - CAMPELLES (F1)

Capítol 3 : ESTRUCTURA

Amidaments

	COMENTARI	NÚM.	DIM 1	DIM 2	DIM 3	ACUM.
3.1 m3	**FORMACIÓ D'OBERTURES**					
	Treballs per formació d'obertures de dimensions i gruix variable, en parets de pedra. Inclou treballs d'obertura de forats per col.locació de bigues de reforç (els perfils metàl.lics no estan inclosos), apuntalament, formació de brancals i altres treballs necessaris. Inclou transport de runes a l'abocador i pagament de taxes.					
		2,00	1,10	0,15	2,60	0,858
					Total amidament 3.1 : m3	0,858
3.2 kg	**ACER S 275 JR**					
	Acer en jàsseres, biguetes i llindes, de classe S 275 JR, de tipologia IPN, IPE, HE, UPN, L i T, amb soldadura. Inclou pintura de protecció.					
	HEB-120	2,00	1,50	30,00		90,000
					Total amidament 3.2 : kg	90,000

AJUNTAMENT DE CAMPELLES
Aquest document és una còpia simple del document electrònic original. Comprovi l'autenticitat del document a
https://campelles.emunicipis.ddgi.cat/OAC/ValidarDoc.jsp - Utilitzi el 'Codi Segur de Verificació' que apareix a la capçalera.

Codi Segur de Verificació: d8869f17-508c-4079-bdfd-e9a55b9379a5
Origen: Ciutadà
Identificador document original: ES_L01081000_2021_12195710
Data d'impressió: 27/04/2021 13:33:17

SIGNATURES
1.- XAVIER SADURNI ROQUE, 15/04/2021 18:47

Obra : REFORMA PER HABITATGE C/ MAJOR, 26 BAIX - CAMPELLES (F1)

Capítol 4 : MOVIMENT DE TERRES

Amidaments

	COMENTARI	NÚM.	DIM 1	DIM 2	DIM 3	ACUM.
4.1 m3	**EXCAVACIÓ RASES INSTAL. T/DURS**					
	Excavació de rases i pous en terrenys durs a mà, per pas d'instal.lacions.					
		1,00	5,00	0,30	0,40	0,600
		1,00	1,00	0,30	0,40	0,120
		1,00	1,50	0,30	0,40	0,180
					Total amidament 4.1 : m3	0,900
4.2 m3	**ESTESA I PICONAT RASES A MÀ**					
	Estesa i piconat de material granular, a mà, per capes i amb un grau de compactació del 98% del próctor normal.					
	PARTIDA 4.1	1,00	0,90			0,900
					Total amidament 4.2 : m3	0,900
4.3 m3	**TRANSPORT DE TERRES CAMIÓ**					
	Transport de terres a l'abocador amb camió, carregat a màquina, la mateixa que excava. Partida a regularitzar.					
	PARTIDA 4.1	1,20	0,90			1,080
					Total amidament 4.3 : m3	1,080

AJUNTAMENT DE CAMPELLES
Aquest document és una còpia simple del document electrònic original. Comprovi l'autenticitat del document a
https://campelles.emunicipis.ddgi.cat/OAC/ValidarDoc.jsp - Utilitzi el 'Codi Segur de Verificació' que apareix a la capçalera.

Codi Segur de Verificació: d8869f17-508c-4079-bdfd-e9a55b9379a5
Origen: Ciutadà
Identificador document original: ES_L01081000_2021_12195710
Data d'impressió: 27/04/2021 13:33:17
Pàgina 91 de 189
SIGNATURES
1.- XAVIER SADURNI ROQUE, 15/04/2021 18:47

Obra : REFORMA PER HABITATGE C/ MAJOR, 26 BAIX - CAMPELLES (F1)

Capítol 5 : SANEJAMENT

Amidaments

	COMENTARI	NÚM.	DIM 1	DIM 2	DIM 3	ACUM.
5.1 ml	**DESGUÀS DE PVC 160 MM. 4 ATM.**					
	Desguàs de PVC de pressió de 4 atm., de 160 mm., en xarxa d'evacuació d'aigües, inclòs grapes, accessoris, peces especials i formigó de protecció.					
		1,00	5,00			5,000
		1,00	1,00			1,000
		1,00	1,50			1,500
					Total amidament 5.1 : ml	7,500
5.2 ut	**CONNEXIÓ DE CLAVAGUERES**					
	Connexió de clavagueres a la existent. Inclou la reposició dels elements afectats per les obres.					
		1,00				1,000
					Total amidament 5.2 : ut	1,000

AJUNTAMENT DE CAMPELLES
Aquest document és una còpia simple del document electrònic original. Comprovi l'autenticitat del document a
https://campelles.emunicipis.ddgi.cat/OAC/ValidarDoc.jsp - Utilitzi el 'Codi Segur de Verificació' que apareix a la capçalera.

Codi Segur de Verificació: d8869f17-508c-4079-bdfd-e9a55b9379a5
Origen: Ciutadà
Identificador document original: ES_L01081000_2021_12195710
Data d'impressió: 27/04/2021 13:33:17

SIGNATURES
1.- XAVIER SADURNI ROQUE, 15/04/2021 18:47

Obra : REFORMA PER HABITATGE C/ MAJOR, 26 BAIX - CAMPELLES (F1)

Capítol 6 : TREBALLS DE PALETA

Amidaments

	COMENTARI	NÚM.	DIM 1	DIM 2	DIM 3	ACUM.
6.1 m2	**PAVIMENT DE FORMIGÓ REGLEJAT**					
	Paviment de formigó en massa o per armar amb formigó HA-25/B/20/IIa, de 15 cm. de gruix i acabat reglejat.					
		1,00	3,70	5,00		18,500
					Total amidament 6.1 : m2	18,500
6.2 m2	**MALLA ELECTROSOLDADA 200x200x6**					
	Armadura de paviments amb malla electrosoldada 200x200x6.					
		1,05	3,70	5,00		19,425
					Total amidament 6.2 : m2	19,425
6.3 m2	**PARET DE GERO DE 15 CM.**					
	Paret estructural per a revestir de 14 cm de gruix, de maó calat, HD, R-30, de 290x140x100 mm, per a revestir, categoria I, segons norma UNE-EN 771-1, col.locat amb morter de ciment CEM I, de dosificació 1:3 (15 N/mm2), amb additiu inclusor aire/plastificant i amb una resistència a compressió de la paret de 10 N/mm2.					
		1,00	1,70	2,60		4,420
		1,00	1,50	2,60		3,900
		1,00	0,60	2,60		1,560
		1,00	0,90	2,60		2,340
					Total amidament 6.3 : m2	12,220
6.4 m2	**TRASDOSSAT DE CARTRÓ GUIX**					
	Tradossat autoportant travat amb aïllament termoacústic, sistema Optima "ISOVER", amb nivell de qualitat de l'acabat estàndard (Q2), format per doble placa de guix laminat A / UNE-EN 520 - 1200x3000x15 mm. amb les vores longitudinals afinades, BA 6 "PLACO", cargolada directament a una estructura autoportant travada, d'acer galvanitzat, composta per perfils horitzontals Optima U ST "ISOVER", sòlidament fixats al terra i al sostre i mestres verticals Optima 240 "ISOVER", amb una modulació de 400 mm., fixades al paament vertical, i aïllament de panell semirígid de llana mineral Arena d'alta densitat, Arena Basic "ISOVER", segons UNE-EN 13162, de 45 mm. d'espessor, no revestit, resistència tèrmica 1,2 m²K/W, conductivitat tèrmica 0,037 W/(mK), col·locat en l'espai entre el paament i les mestres. Inclús fixacions, pasta i cinta per al tractament de junts i accessoris de muntatge.					
		1,00	3,50	2,60		9,100
		1,00	9,40	2,60		24,440
		1,00	4,90	2,60		12,740
		1,00	12,10	2,60		31,460
					Total amidament 6.4 : m2	77,740
6.5 m2	**ENVÀ CERÀMIC AMB MAÓ 7x20x50 CM.**					
	Envà de ceràmica de peces especials de maó foradat de 7x20x50 cm., aferrat amb morter M-5.					
	HABITATGE	1,00	4,90	2,60		12,740
		1,00	3,00	2,60		7,800
		1,00	3,60	2,60		9,360
		1,00	3,50	2,60		9,100
		1,00	0,70	2,60		1,820

AJUNTAMENT DE CAMPELLES
Aquest document és una còpia simple del document electrònic original. Comprovi l'autenticitat del document a
https://campelles.emunicipis.ddgi.cat/OAC/ValidarDoc.jsp - Utilitzi el 'Codi Segur de Verificació' que apareix a la capçalera.

Codi Segur de Verificació: d8869f17-508c-4079-bdfd-e9a55b9379a5
Origen: Ciutadà
Identificador document original: ES_L01081000_2021_12195710
Data d'impressió: 27/04/2021 13:33:17
Pàgina 93 de 189
SIGNATURES
1.- XAVIER SADURNI ROQUE, 15/04/2021 18:47

Obra : REFORMA PER HABITATGE C/ MAJOR, 26 BAIX - CAMPELLES (F1)

Capítol 6 : TREBALLS DE PALETA

Amidaments

	COMENTARI	NÚM.	DIM 1	DIM 2	DIM 3	ACUM.
	TRASTER	1,00	1,20	2,60		3,120
		1,00	2,50	1,50		3,750
			Total amidament 6.5 : m2			47,690
6.6 m2	**ADREÇAT DE PARETS P/RAJOLA**					
	Adreçat de parets amb morter M-5, reglejat per rebre rajola.					
	CH	2,00	3,50	2,50		17,500
		2,00	1,60	2,50		8,000
	CUINA	1,00	2,20	2,50		5,500
		1,00	2,80	2,50		7,000
		1,00	1,50	2,50		3,750
			Total amidament 6.6 : m2			41,750
6.7 m2	**ARREBOSSAT REMOLINAT FI**					
	Arrebossat de parets amb morter M-5, amb acabat remolinat fi, a menys de 3,00 metres d'alçada.					
	HABITATGE					
		2,00	4,90	2,60		25,480
		2,00	3,00	2,60		15,600
		2,00	3,60	2,60		18,720
		1,00	2,20	2,60		5,720
		1,00	3,60	2,60		9,360
		1,00	0,70	2,60		1,820
	CH	2,00	3,50	0,50		3,500
		2,00	1,60	0,50		1,600
	CUINA	1,00	2,20	1,00		2,200
		1,00	2,80	1,00		2,800
		1,00	1,50	1,00		1,500
		1,00	0,60	2,50		1,500
		2,00	0,70	2,50		3,500
	TRASTER I CANCELL	1,00	3,50	2,60		9,100
		1,00	0,60	2,60		1,560
		2,00	1,20	2,60		6,240
		2,00	2,50	1,50		7,500
	CH	2,00	3,50	0,50		3,500
		4,00	1,60	0,50		3,200
	CUINA	2,00	2,00	0,50		2,000
		1,00	3,50	0,50		1,750
	HABITACIONS	1,00	5,00	2,50		12,500
		2,00	5,00	2,50		25,000
		2,00	3,70	2,50		18,500
		2,00	3,00	2,50		15,000
	BANY-CUINA	3,00	3,50	2,50		26,250
	TRASTER 1	2,00	2,00	2,60		10,400
	TRASTER 2	2,00	1,20	2,80		6,720
		2,00	2,50	1,40		7,000

AJUNTAMENT DE CAMPELLES
Aquest document és una còpia simple del document electrònic original. Comprovi l'autenticitat del document a
https://campelles.emunicipis.ddgi.cat/OAC/ValidarDoc.jsp - Utilitzi el 'Codi Segur de Verificació' que apareix a la capçalera.

Codi Segur de Verificació: d8869f17-508c-4079-bdfd-e9a55b9379a5
Origen: Ciutadà
Identificador document original: ES_L01081000_2021_12195710
Data d'impressió: 27/04/2021 13:33:17

SIGNATURES
1.- XAVIER SADURNI ROQUE, 15/04/2021 18:47

Obra : REFORMA PER HABITATGE C/ MAJOR, 26 BAIX - CAMPELLES (F1)
Capítol 6 : TREBALLS DE PALETA
Amidaments

	COMENTARI	NÚM.	DIM 1	DIM 2	DIM 3	ACUM.
	REPASSOS	1,00	10,00			10,000
			Total amidament 6.7 : m2			259,520
6.8 m2	**CEL RAS DE PLAQUES DE CARTRÓ GUIX**					
	Cel ras amb estructura d'acer galvanitzat de 30 mm. i plaques de cartró guix tipus Pladur de 15 mm. fixades mecànicament, totalment instal.lat. Inclou aïllament amb llana de roca, pasta en juntes i fixacions.					
		1,00	12,80	5,00		64,000
			Total amidament 6.8 : m2			64,000
6.9 m2	**PAVIMENT DE GRES EXTRA INTERIOR**					
	Subministrament i col.locació de paviment de peces de gres porcelànic, de qualitat extra, col.locat amb ciment cola.					
		1,00	5,00	3,50		17,500
			Total amidament 6.9 : m2			17,500
6.10 ml	**SÒCOL DE GRES**					
	Subministrament i col.locació de sòcol de gres de 7 cm., col.locat amb ciment cola.					
	HABITATGE					
	HABITACIONS	2,00	4,90			9,800
		2,00	2,70			5,400
		2,00	3,50			7,000
		2,00	2,90			5,800
	MENJADOR-DISTRIBUIDOR	2,00	6,50			13,000
		1,00	3,60			3,600
		1,00	4,90			4,900
		1,00	3,60			3,600
		3,00	0,70			2,100
	TRASTER I CANCELL	1,00	4,20			4,200
		1,00	1,20			1,200
		1,00	3,30			3,300
		1,00	1,70			1,700
		1,00	2,00			2,000
		1,00	4,00			4,000
			Total amidament 6.10 : ml			71,600
6.11 m2	**RAJOLA PORCEL.LÀNICA**					
	Subministrament i col.locació de revestiment vertical de rajola porcel.lànica, de qualitat extra, col.locades amb ciment cola porcel.lànic.					
	CH	2,00	3,50	2,30		16,100
		2,00	1,60	2,30		7,360
			Total amidament 6.11 : m2			23,460
6.12 m2	**SOBRES DE SILESTONE**					

AJUNTAMENT DE CAMPELLES
Aquest document és una còpia simple del document electrònic original. Comprovi l'autenticitat del document a
https://campelles.emunicipis.ddgi.cat/OAC/ValidarDoc.jsp - Utilitzi el 'Codi Segur de Verificació' que apareix a la capçalera.

Codi Segur de Verificació: d8869f17-508c-4079-bdfd-e9a55b9379a5
Origen: Ciutadà
Identificador document original: ES_L01081000_2021_12195710
Data d'impressió: 27/04/2021 13:33:17
Pàgina 95 de 189
SIGNATURES
1.- XAVIER SADURNI ROQUE, 15/04/2021 18:47

Obra : REFORMA PER HABITATGE C/ MAJOR, 26 BAIX - CAMPELLES (F1)

Capítol 6 : TREBALLS DE PALETA

Amidaments

	COMENTARI	NÚM.	DIM 1	DIM 2	DIM 3	ACUM.
	Subministrament i col.locació de sobres de Silestone de 2 cm. de gruix model Blanco Norte per formació de sobre de cuina, col.locades amb ciment adhesiu. Inclou formació de forats, polit de cantell, etc.					
		1,00	1,50	0,45		0,675
		1,00	0,90	0,45		0,405
		1,00	1,70	0,65		1,105
		1,00	2,20	0,65		1,430
				Total amidament 6.12 : m2		3,615
6.13 m2	**REVESTIMENT PARET SILESTONE**					
	Subministrament i col.locació de revestiment de parets Silestone de 1,2 cm. de gruix model Blanco Norte per revestiment vertical de cuina, col.locat amb ciment adhesiu.					
		1,00	2,20	0,70		1,540
		1,00	2,80	0,70		1,960
		1,00	0,70	0,70		0,490
				Total amidament 6.13 : m2		3,990
6.14 ut	**REPISA I PEU PER LAVABO DE SILESTONE**					
	Subministrament i muntatge de taulell de Silestone model Blanc Zeus o similar de 30 mm. de gruix, format per un peus de 600x900 mm. i una repisa de 1500x600m. amb cantell simple recte i les vores lleugerament bisellades. Inclou forat per encastar la pica del lavabo de 495x390 mm. amb els cantells polits, forat per l'aixeta i suports a paret.					
		1,00				1,000
				Total amidament 6.14 : ut		1,000
6.15 ut	**AJUTS DE PALETA**					
	Ajuts de paleta als rams auxiliars. Inclou ajuts a instal.ladors, fusteria interior i exterior, serralleria, vidres, pintura, etc.					
		1,00				1,000
				Total amidament 6.15 : ut		1,000
6.16 ut	**OBRES NO PREVISTES**					
	Obres no previstes a justificar.					
		1,00				1,000
				Total amidament 6.16 : ut		1,000

AJUNTAMENT DE CAMPELLES
Aquest document és una còpia simple del document electrònic original. Comprovi l'autenticitat del document a
https://campelles.emunicipis.ddgi.cat/OAC/ValidarDoc.jsp - Utilitzi el 'Codi Segur de Verificació' que apareix a la capçalera.

Codi Segur de Verificació: d8869f17-508c-4079-bdfd-e9a55b9379a5
Origen: Ciutadà
Identificador document original: ES_L01081000_2021_12195710
Data d'impressió: 27/04/2021 13:33:17
Pàgina 96 de 189
SIGNATURES
1.- XAVIER SADURNI ROQUE, 15/04/2021 18:47

Obra : REFORMA PER HABITATGE C/ MAJOR, 26 BAIX - CAMPELLES (F1)

Capítol 7 : FUSTERIA

Amidaments

	COMENTARI	NÚM.	DIM 1	DIM 2	DIM 3	ACUM.
7.1 ut	**MOBLES DE CUINA**					
	Subministrament i col·locació de moblament de cuina, composada per mobles baixos amb sòcol inferior i mobles alts acabat laminat amb portes recobertes d'un foli impregnat de resines melamíniques amb un espessor de 0,2 mm. i front de 18 mm. de gruix laminat per ambdues cares, cantells verticals postformats (R.4), cantells horitzontals en ABS de 1,5 mm de gruix. Construcció del moble mitjançant els següents elements: CARCASSES: fabricades en aglomerat de fusta de 20 mm. de gruix i recoberts de laminat per totes les seves cares i cantells (cantell frontal de 0,6 mm.); darrera del mateix material de 3,5 mm. de gruix, recoberta de laminat per els seus dues cares; laterals assortits de varis trepants que permeten la col·locació de prestatges a diferents alçades. PRESTATGES: fabricats en aglomerat de fusta de 20 mm. de gruix i recobertes de laminat per totes les seves cares i cantells (cantell frontal en ABS de 1,5 mm. de gruix). FRONTISSES: d'acer niquelat, amb regulació en altura, profunditat i ample; sistema clip de muntatge i desmuntatge. PENJADORS: ocults d'acer, amb regulació d'alt i fons des de l'interior de l'armari; aquest porta dos penjadors que suporten un pes total de 100 kg. POTES: de plàstic dur inserides en tres punts de la base de l'armari; regulació d'altura entre 10 i 20 cm.; cada pota suporta un peso total de 250 kg. Inclús sòcol inferior, i acabaments a joc amb el acabat, guies de coixinets metàl·lics i agafadors en portes. Totalment muntat, sense incloure taulell, electrodomèstics ni aigüera.					
		1,00				1,000
					Total amidament 7.1 : ut	1,000
7.2 ut	**ESTRUCTURA PORTA CORREDERA 90 CM**					
	Subministrament i col·locació d'estructura per a porta corredissa d'una fulla de 90 cm. d'amplada col·locada en paret per revestir amb arrebossat de morter o guix, amb un gruix total, inclòs l'acabat, de 9 cm, composta per una armadura metàl·lica de xapa grecada, preparada per allotjar una fulla de porta de gruix màxim 4 cm., i una malla metàl·lica, de major altura i amplada que l'armadura, per millorar la unió de l'estructura a la paret. Totalment muntat.					
		1,00				1,000
					Total amidament 7.2 : ut	1,000
7.3 ut	**PORTA CORREDERA 90 CM.**					
	Subministrament i muntatge de porta interior corredissa per a doble envà amb buit, cega, d'una fulla de 203x82,5x3,5 cm, de tauler de fibres acabat amb melamina color blanc, amb ànima alveolar de paper kraft; bastiment de base de pi país de 90x35 mm; galzes de MDF, amb revestiment de melamina, color blanc de 90x20 mm; tapajunts de MDF, amb revestiment de melamina, color blanc de 70x10 mm en ambdues cares. Inclús ferraments de penjar, de tanca i tirador amb maneta per a tancament d'alumini, sèrie bàsica.					
		1,00				1,000
					Total amidament 7.3 : ut	1,000
7.4 ut	**PORTA PRACTICABLE 80 CM.**					
	Subministrament i col·locació de porta de pas cega, d'una fulla de 210x82,5x3,5 cm, de tauler de fibres acabat amb melamina color blanc, amb ànima alveolar de paper kraft; bastiment de base de pi país de 90x35 mm; galzes de MDF, amb revestiment de melamina, color blanc de 90x20 mm; tapajunts de MDF, amb revestiment de melamina, color blanc de 70x10 mm en ambdues cares. Inclús ferraments de penjar, de tanca i maneta sobre escut llarg inoxidable, sèrie bàsica. Ajustament de la fulla, fixació dels ferraments i ajustament final. Totalment muntada i provada per la empresa instal·ladora mitjançant les corresponents proves de servei (incloses en aquest preu).					
		2,00				2,000

AJUNTAMENT DE CAMPELLES
Aquest document és una còpia simple del document electrònic original. Comprovi l'autenticitat del document a
https://campelles.emunicipis.ddgi.cat/OAC/ValidarDoc.jsp - Utilitzi el 'Codi Segur de Verificació' que apareix a la capçalera.

Codi Segur de Verificació: d8869f17-508c-4079-bdfd-e9a55b9379a5
Origen: Ciutadà
Identificador document original: ES_L01081000_2021_12195710
Data d'impressió: 27/04/2021 13:33:17
Pàgina 97 de 189
SIGNATURES
1.- XAVIER SADURNI ROQUE, 15/04/2021 18:47

Obra : REFORMA PER HABITATGE C/ MAJOR, 26 BAIX - CAMPELLES (F1)
Capítol 7 : FUSTERIA
Amidaments

COMENTARI	NÚM.	DIM 1	DIM 2	DIM 3	ACUM.
Total amidament 7.4 : ut					2,000

7.5 ut PORTA D'ENTRADA 80 CM.

Subministrament i col·locació de porta d'entrada a l'habitatge de 210x82,5x4,5 cm, fulla llisa de tauler de fibres acabat amb melamina color blanc, amb ànima alveolar de paper kraft; bastiment de base de pi país de 90x35 mm; galzes de MDF, amb revestiment de melamina, color blanc de 90x20 mm; tapajunts de MDF, amb revestiment de melamina, color blanc de 70x10 mm en ambdues cares. Inclús ferraments de penjar, pany de seguretat de 3 punts i manovella d'acer inoxidable sèrie bàsica. Ajustament de la fulla, fixació dels ferraments i ajustament final. Totalment muntada i provada per la empresa instal·ladora mitjançant les corresponents proves de servei (incloses en aquest preu).

	2,00				2,000
Total amidament 7.5 : ut					2,000

7.6 ut PORTA ARMARI 2100x1100 MM.

Subministrament i col·locació de porta d'armari de dues fulles de 210 cm. d'altura de 50x2 cm, de tauler aglomerat, acabat amb melamina, de color blanc; bastiment de base de pi país de 70x35 mm; tapetes de MDF, amb acabat amb melamina de color blanc de 70x4 mm; tapajunts de MDF, amb acabat amb melamina de color blanc de 70x10 mm en la cara exterior. Inclús ferraments de penjar, tanca i tirador sobre escut llarg de llautó negre brillo, sèrie bàsica. Ajustament de la fulla, fixació dels ferraments i ajustament final. Totalment muntada i provada per la empresa instal·ladora mitjançant les corresponents proves de servei (incloses en aquest preu).

	1,00				1,000
Total amidament 7.6 : ut					1,000

AJUNTAMENT DE CAMPELLES
Aquest document és una còpia simple del document electrònic original. Comprovi l'autenticitat del document a
https://campelles.emunicipis.ddgi.cat/OAC/ValidarDoc.jsp - Utilitzi el 'Codi Segur de Verificació' que apareix a la capçalera.

Codi Segur de Verificació: d8869f17-508c-4079-bdfd-e9a55b9379a5
Origen: Ciutadà
Identificador document original: ES_L01081000_2021_12195710
Data d'impressió: 27/04/2021 13:33:17
Pàgina 98 de 189
SIGNATURES
1.- XAVIER SADURNI ROQUE, 15/04/2021 18:47

Obra : REFORMA PER HABITATGE C/ MAJOR, 26 BAIX - CAMPELLES (F1)

Capítol 8 : ACABATS

Amidaments

	COMENTARI	NÚM.	DIM 1	DIM 2	DIM 3	ACUM.
8.1 ut	**MIRALLS LED 80x80 CM.**					
	Subministrament i col·locació de mirall de lluna incolora de 3 mm. de gruix i dimensions 80x80 cm. amb llum led integrat, amb pintura de protecció, color plata, per la seva cara posterior, fixat amb massilla al paramen t. Inclús cairejat perimetral, i massilla.					
		1,00				1,000
					Total amidament 8.1 : ut	1,000
8.2 ut	**PLACA VITRO TEKA**					
	Subministrament i col.locació de placa vitro de la marca Teka o similar, referència TB6315.					
		1,00				1,000
					Total amidament 8.2 : ut	1,000
8.3 ut	**CAMPANA INOX TEKA**					
	Subministrament i col.locació de campana inoxidable de la marca Teka o similar, referència DBB70.					
		1,00				1,000
					Total amidament 8.3 : ut	1,000

AJUNTAMENT DE CAMPELLES
Aquest document és una còpia simple del document electrònic original. Comprovi l'autenticitat del document a
https://campelles.emunicipis.ddgi.cat/OAC/ValidarDoc.jsp - Utilitzi el 'Codi Segur de Verificació' que apareix a la capçalera.

Codi Segur de Verificació: d8869f17-508c-4079-bdfd-e9a55b9379a5
Origen: Ciutadà
Identificador document original: ES_L01081000_2021_12195710
Data d'impressió: 27/04/2021 13:33:17

SIGNATURES
1.- XAVIER SADURNI ROQUE, 15/04/2021 18:47

Obra : REFORMA PER HABITATGE C/ MAJOR, 26 BAIX - CAMPELLES (F1)

Capítol 9 : PINTURA

Amidaments

	COMENTARI	NÚM.	DIM 1	DIM 2	DIM 3	ACUM.
9.1 m2	**PINTURA PLÀSTICA SOSTRES S/GUIX**					
	Pintura plàstica llisa aplicada amb corró sobre sostres de guix.					
	HABITATGE	1,00	12,80	5,00		64,000
	TRASTER I CANCELL	1,00	2,00	5,90		11,800
				Total amidament 9.1 : m2		75,800
9.2 m2	**PINTURA PARETS INTERIORS**					
	Pintura plàstica llisa aplicada amb corró sobre parets interiors arrebossades o enguixades.					
	HABITATGE					
	HABITACIONS	2,00	4,90	2,60		25,480
		2,00	2,70	2,60		14,040
		2,00	3,50	2,60		18,200
		2,00	2,90	2,60		15,080
	MENJADOR-DISTRIBUIDOR	2,00	6,50	2,60		33,800
		1,00	3,60	2,60		9,360
		1,00	4,90	2,60		12,740
		1,00	3,60	2,60		9,360
		3,00	0,70	2,60		5,460
	CH	2,00	3,50	0,50		3,500
		2,00	1,60	0,50		1,600
	CUINA	1,00	2,20	1,00		2,200
		1,00	2,80	1,00		2,800
		1,00	1,50	1,00		1,500
		1,00	0,60	2,50		1,500
		2,00	0,70	2,50		3,500
	ESCALA	2,00	2,00	2,60		10,400
		2,00	5,90	2,60		30,680
		2,00	1,20	2,60		6,240
		2,00	2,50	1,50		7,500
				Total amidament 9.2 : m2		214,940

AJUNTAMENT DE CAMPELLES
Aquest document és una còpia simple del document electrònic original. Comprovi l'autenticitat del document a
https://campelles.emunicipis.ddgi.cat/OAC/ValidarDoc.jsp - Utilitzi el 'Codi Segur de Verificació' que apareix a la capçalera.

Codi Segur de Verificació: d8869f17-508c-4079-bdfd-e9a55b9379a5
Origen: Ciutadà
Identificador document original: ES_L01081000_2021_12195710
Data d'impressió: 27/04/2021 13:33:17

SIGNATURES
1.- XAVIER SADURNI ROQUE, 15/04/2021 18:47

Obra : REFORMA PER HABITATGE C/ MAJOR, 26 BAIX - CAMPELLES (F1)

Capítol 10 : FONTANERIA I SANITARIS

Amidaments

	COMENTARI	NÚM.	DIM 1	DIM 2	DIM 3	ACUM.
10.1 ut	**INSTAL.LACIÓ DE FONTANERIA, DESAIGÜES, SANITARIS I GRIFERIA**					
	Instal.lació de fontaneria per aigua freda i calenta, desaigües , sanitaris i griferia en habitatge, formada per: - 1 WC THE GAP COMPACTE AMB TAPA AMORTIGUADA DE COLOR BLANC O SIMILAR.- 1 LAVABO ROCA MODEL INSPIRA SOTA ENCIMERA 495x390x138 MM. O SIMILAR.- 1 PLAT DE DUTXA STONER DE 150x90 CM. PISSARRA BLANC RESINA O SIMILAR.- 1 MAMPARA CORREDERA VIDRE TRANSPARENT DE 150 CM.- 1 CONJUNT TERMOSTÀTIC DUTXA ROCA VICTORIA-T O SIMILAR.- 1 AIXETA DE LAVABO ROCA VICTORIA O SIMILAR.- 1 AIXETA D'AIGÜERA ROCA VICTORIA O SIMILAR.- 1 AIGÜERA INOX ROCA J-80 O SIMILAR.- 1 AIXETA ARCO 1/2-3/8- 1 AIXETA ARCO 1/2-3/4 RENTADORA- 1 SIFÒ DE LAVABO PER ANAR VIST DE 1"1/4.- 1 SIFÒ AIGÜERA DE 1"1/2 S-30- 1 AIXETES DE PAS DE 20 MM.- TUBERIES I ACCESSORIS NECESSARIS PER LA INSTAL·LACIÓ.- MÀ D'OBRA REALITZAR INSTAL·LACIÓ.					
		1,00				1,000
					Total amidament 10.1 : ut	1,000
10.2 ut	**ACCESSORIS BANY**					
	Subministrament i col.locació d'accessoris de bany. Inclou tovalloler, porta paper, escombreta, etc.					
		1,00				1,000
					Total amidament 10.2 : ut	1,000

AJUNTAMENT DE CAMPELLES
Aquest document és una còpia simple del document electrònic original. Comprovi l'autenticitat del document a
https://campelles.emunicipis.ddgi.cat/OAC/ValidarDoc.jsp - Utilitzi el 'Codi Segur de Verificació' que apareix a la capçalera.

Codi Segur de Verificació: d8869f17-508c-4079-bdfd-e9a55b9379a5
Origen: Ciutadà
Identificador document original: ES_L01081000_2021_12195710
Data d'impressió: 27/04/2021 13:33:17
Pàgina 101 de 189
SIGNATURES
1.- XAVIER SADURNI ROQUE, 15/04/2021 18:47

Obra : REFORMA PER HABITATGE C/ MAJOR, 26 BAIX - CAMPELLES (F1)

Capítol 11 : INSTAL.LACIÓ ELÈCTRICA

Amidaments

	COMENTARI	NÚM.	DIM 1	DIM 2	DIM 3	ACUM.
11.1 ut	**MODIFICACIÓ QUADRE I COMPTADORS**					
	Treballs de modificació del quadre de proteccions i comptadors, situat a la planta baixa. Inclou PNZ mòdul 2ME/63 UTE/63+1 per centralització de 2 comptadors monofàssics i 1 comptador trifàssic, mà d'obra i petit material.					
		1,00				1,000
					Total amidament 11.1 : ut	1,000
11.2 ut	**INSTAL.LACIÓ ELÈCTRICA, TELECOMUNICACIONS I IL.LUMINACIÓ**					
	Subministrament i muntatge de la instal.lació elèctrica per habitatge per una electrificació bàsica (5750W a 230V) segons plànols, inclou material auxiliar i p.p. d'accessoris. La instal.lació està formada per:					

- 12 Commutadors S82
- 22 Tecles commutador / interruptor S82
- 3 Creuaments S82
- 7 Interruptors S82
- 2 Pulsador S82
- 2 Tecla timbre
- 30 Endolls TT lateral S82
- 30 Taps endoll
- 1 Termòstat ambient
- 50 Caixetins empotrar
- 16 Plaques 1 element blanc marfil S82
- 11 Plaques 2 elements blanc marfil S82
- 3 Plaques 3 elements blanc marfil S82
- 2 Plaques 4 elements blanc marfil S82
- 3 Tomes TV S82
- 3 Tapes TV blanc marfil S82
- 5 Caixes empalmes empotrar 100x150
- 5 Caixes empalmes emportrar 100x100
- 22 Ulls de bou d60
- 6 Plafons rodons Dowlight
- 1 IGA II 25A
- 1 ICP II 25A
- 1 Protector sobretensions 1Diferencial II 40A 30mA
- 1 PIA II 10A
- 3 PIA II 16A
- 1 PIA II 25A
- 1 Armari protecció empoptrar 2 files 24 mòduls
- 1 Tub vari
- 1 Cable
- 1 Petit material
- 1 Presa telèfon
- 1 Tapa telèfon S82
- 1 Mà d'obra

AJUNTAMENT DE CAMPELLES
Aquest document és una còpia simple del document electrònic original. Comprovi l'autenticitat del document a
https://campelles.emunicipis.ddgi.cat/OAC/ValidarDoc.jsp - Utilitzi el 'Codi Segur de Verificació' que apareix a la capçalera.

Codi Segur de Verificació: d8869f17-508c-4079-bdfd-e9a55b9379a5
Origen: Ciutadà
Identificador document original: ES_L01081000_2021_12195710
Data d'impressió: 27/04/2021 13:33:17

SIGNATURES
1.- XAVIER SADURNI ROQUE, 15/04/2021 18:47

Obra : REFORMA PER HABITATGE C/ MAJOR, 26 BAIX - CAMPELLES (F1)

Capítol 11 : INSTAL.LACIÓ ELÈCTRICA

Amidaments

COMENTARI	NÚM.	DIM 1	DIM 2	DIM 3	ACUM.
- quadre de protecció i distribució interior de polièster encastat en paret amb tots els elements de maniobra i protecció indicats a l'esquema unifilar, magnetotèrmics i diferencials. - cables de secció 1,5 - 2,5 - 4,0 - 6,0 mm2. de 750V dins tub corrugat de PVC, caixes de derivació encastades de PVC de diferents mides, tub corrugat de PVC flexible per a distribució interior, interruptors, commutadors, creuaments, bases, mecanismes marca Simon, base o caixa de presa directa de 25A per alimentació forn-cuina, punts de llum segons plànol (halògens, downlights, aplics de paret i fluorescents), làmpades, polsador de timbre, brunzidor interior, connexió equipotencial de totes les parts metàl.liques accessibles amb cable de 6 mm., etc. per una correcte instal.lació segons les necessitats indicades. Tot segons plànols, inclou material auxiliar i p.p. d'accessoris.					
	1,00				1,000
Total amidament 11.2 : ut					1,000

AJUNTAMENT DE CAMPELLES
Aquest document és una còpia simple del document electrònic original. Comprovi l'autenticitat del document a
https://campelles.emunicipis.ddgi.cat/OAC/ValidarDoc.jsp - Utilitzi el 'Codi Segur de Verificació' que apareix a la capçalera.

Codi Segur de Verificació: d8869f17-508c-4079-bdfd-e9a55b9379a5
Origen: Ciutadà
Identificador document original: ES_L01081000_2021_12195710
Data d'impressió: 27/04/2021 13:33:17

SIGNATURES
1.- XAVIER SADURNI ROQUE, 15/04/2021 18:47

Obra : REFORMA PER HABITATGE C/ MAJOR, 26 BAIX - CAMPELLES (F1)

Capítol 12 : CALEFACCIÓ

Amidaments

	COMENTARI	NÚM.	DIM 1	DIM 2	DIM 3	ACUM.
12.1 ut	**DESPLAÇAMENT DE CALDERA**					
	Treballs de desplaçament de la caldera existent per col.locar-la a la nova ubicació. Inclou materials i mitjans auxiliars.					
		1,00				1,000
					Total amidament 12.1 : ut	1,000

AJUNTAMENT DE CAMPELLES
Aquest document és una còpia simple del document electrònic original. Comprovi l'autenticitat del document a
https://campelles.emunicipis.ddgi.cat/OAC/ValidarDoc.jsp - Utilitzi el 'Codi Segur de Verificació' que apareix a la capçalera.

Codi Segur de Verificació: d8869f17-508c-4079-bdfd-e9a55b9379a5
Origen: Ciutadà
Identificador document original: ES_L01081000_2021_12195710
Data d'impressió: 27/04/2021 13:33:17

SIGNATURES
1.- XAVIER SADURNI ROQUE, 15/04/2021 18:47

Obra : REFORMA PER HABITATGE C/ MAJOR, 26 BAIX - CAMPELLES (F1)

Capítol 13 : VENTILACIONS

Amidaments

	COMENTARI	NÚM.	DIM 1	DIM 2	DIM 3	ACUM.
13.1 ml	**CONDUCTE VENTILACIÓ PVC**					
	Conducte senzill de ventilació natural o extracció de fums de PVC, segons normativa vigent. Inclòs grapes, accessoris i peces especials.					
	D. 160 MM. (CUINA)	1,00	6,00			6,000
	D. 110 MM. (BANY)	1,00	5,00			5,000
					Total amidament 13.1 : ml	11,000

AJUNTAMENT DE CAMPELLES
Aquest document és una còpia simple del document electrònic original. Comprovi l'autenticitat del document a
https://campelles.emunicipis.ddgi.cat/OAC/ValidarDoc.jsp - Utilitzi el 'Codi Segur de Verificació' que apareix a la capçalera.

Codi Segur de Verificació: d8869f17-508c-4079-bdfd-e9a55b9379a5
Origen: Ciutadà
Identificador document original: ES_L01081000_2021_12195710
Data d'impressió: 27/04/2021 13:33:17

SIGNATURES
1.- XAVIER SADURNI ROQUE, 15/04/2021 18:47

Obra : REFORMA PER HABITAT GE C/ MAJOR, 26 BAIX - CAMPELLES (F1)

Capítol 14 : MESURES DE SEGURETAT I SALUT

Amidaments

	COMENTARI	NÚM.	DIM 1	DIM 2	DIM 3	ACUM.
14.1 ut	**SEGURETAT I SALUT**					
	Mesures de seguretat i salut pel compliment del RD 1627/97 de 24 d'octubre sobre les imposicions mínimes de seguretat i salut a les obres de construcció. Inclou elaboració del pla de seguretat.					
		1,00				1,000
					Total amidament 14.1 : ut	1,000

AJUNTAMENT DE CAMPELLES
Aquest document és una còpia simple del document electrònic original. Comprovi l'autenticitat del document a
https://campelles.emunicipis.ddgi.cat/OAC/ValidarDoc.jsp - Utilitzi el 'Codi Segur de Verificació' que apareix a la capçalera.

Codi Segur de Verificació: d8869f17-508c-4079-bdfd-e9a55b9379a5
Origen: Ciutadà
Identificador document original: ES_L01081000_2021_12195710
Data d'impressió: 27/04/2021 13:33:17

SIGNATURES
1.- XAVIER SADURNI ROQUE, 15/04/2021 18:47

Obra : REFORMA PER HABITATGE C/ MAJOR, 26 BAIX - CAMPELLES (F1)

Capítol 15 : GESTIÓ DE RESIDUS

Amidaments

	COMENTARI	NÚM.	DIM 1	DIM 2	DIM 3	ACUM.
15.1 ut	**GESTIÓ DE RESIDUS**					
	Programa de gestió de residus de l'obra.					
		1,00				1,000
					Total amidament 15.1 : ut	1,000

AJUNTAMENT DE CAMPELLES
Aquest document és una còpia simple del document electrònic original. Comprovi l'autenticitat del document a
https://campelles.emunicipis.ddgi.cat/OAC/ValidarDoc.jsp - Utilitzi el 'Codi Segur de Verificació' que apareix a la capçalera.

Codi Segur de Verificació: d8869f17-508c-4079-bdfd-e9a55b9379a5
Origen: Ciutadà
Identificador document original: ES_L01081000_2021_12195710
Data d'impressió: 27/04/2021 13:33:17

SIGNATURES
1.- XAVIER SADURNI ROQUE, 15/04/2021 18:47

Obra : REFORMA PER HABITATGE C/ MAJOR, 26 BAIX - CAMPELLES (F1)

Capítol 1 : TREBALLS PREVIS

Pressupost

NÚM.	UT	RESUM	AMID. ACUM.	PREU	IMPORT
1.1	**ut**	**TREBALLS PREVIS**	1,000	500,00	500,00
		Treballs previs de preparació de l'obra, buidat interior, realització dels serveis provisionals d'aigua i llum, replanteig, etc.			
			TOTAL Capítol 1	**:**	**500,00 €**

AJUNTAMENT DE CAMPELLES
Aquest document és una còpia simple del document electrònic original. Comprovi l'autenticitat del document a
https://campelles.emunicipis.ddgi.cat/OAC/ValidarDoc.jsp - Utilitzi el 'Codi Segur de Verificació' que apareix a la capçalera.

Codi Segur de Verificació: d8869f17-508c-4079-bdfd-e9a55b9379a5
Origen: Ciutadà
Identificador document original: ES_L01081000_2021_12195710
Data d'impressió: 27/04/2021 13:33:17

SIGNATURES
1.- XAVIER SADURNI ROQUE, 15/04/2021 18:47

Obra : REFORMA PER HABITATGE C/ MAJOR, 26 BAIX - CAMPELLES (F1)

Capítol 2 : ENDERROCS

Pressupost

NÚM.	UT	RESUM	AMID. ACUM.	PREU	IMPORT
2.1	**ut**	**RETIRADA D'INSTAL.LACIONS**	1,000	504,20	504,20
		Retirada d'instal.lacions actuals d'aigua, electricitat, sanitaris, caldera, radiadors, etc. que calgui per l'execució de l'obra.			
2.2	**ut**	**EXTRACCIÓ DE FUSTERIA**	6,000	33,61	201,66
		Extracció de fusteria, inclòs bastiments, fulles i accessoris, de 2 a 4 m2., amb destí a runes.			
2.3	**m2**	**ENDERROC D'ENVANS CERÀMICS 10 CM**	24,440	12,61	308,19
		Enderroc d'envans ceràmics de 10 cm. de gruix inclòs revestiments verticals, a mà i amb ajuda de petites eines elèctriques.			
2.4	**m2**	**EXTRACCIÓ PAVIMENT ENRAJOLATS**	18,500	8,40	155,40
		Extracció de paviments d'enrajolats, mosaics o aplacats, fins a 4 cm. de gruix i sòcol, a mà i amb ajuda de petites eines elèctriques.			
2.5	**m2**	**EXTRACCIÓ PAVIMENT FORMIGÓ**	18,500	13,45	248,83
		Extracció de paviment de formigó en massa, de 10 a 15 cm. de gruix, amb ajuda de petites eines elèctriques.			
2.6	**m2**	**REPICAT REVESTIMENTS VERTICALS**	21,840	7,14	155,94
		Repicat de revestiments verticals de guix o morter, a mà.			
2.7	**m3**	**TRANSPORT DE RUNES CAMIÓ**	12,038	29,41	354,04
		Càrrega i transport de runes a l'abocador amb camió carregat a mà. Inclou taxes d'abocador.			

TOTAL Capítol 2 : 1.928,26 €

AJUNTAMENT DE CAMPELLES
Aquest document és una còpia simple del document electrònic original. Comprovi l'autenticitat del document a
https://campelles.emunicipis.ddgi.cat/OAC/ValidarDoc.jsp - Utilitzi el 'Codi Segur de Verificació' que apareix a la capçalera.

Codi Segur de Verificació: d8869f17-508c-4079-bdfd-e9a55b9379a5
Origen: Ciutadà
Identificador document original: ES_L01081000_2021_12195710
Data d'impressió: 27/04/2021 13:33:17

SIGNATURES
1.- XAVIER SADURNI ROQUE, 15/04/2021 18:47

Obra : REFORMA PER HABITATGE C/ MAJOR, 26 BAIX - CAMPELLES (F1)

Capítol 3 : ESTRUCTURA

Pressupost

NÚM.	UT	RESUM	AMID. ACUM.	PREU	IMPORT
3.1	**m3**	**FORMACIÓ D'OBERTURES**	0,858	1.017,06	872,64
		Treballs per formació d'obertures de dimensions i gruix variable, en parets de pedra. Inclou treballs d'obertura de forats per col.locació de bigues de reforç (els perfils metàl.lics no estan inclosos), apuntalament, formació de brancals i altres treballs necessaris. Inclou transport de runes a l'abocador i pagament de taxes.			
3.2	**kg**	**ACER S 275 JR**	90,000	2,10	189,00
		Acer en jàsseres, biguetes i llindes, de classe S 275 JR, de tipologia IPN, IPE, HE, UPN, L i T, amb soldadura. Inclou pintura de protecció.			

TOTAL Capítol 3 : 1.061,64 €

AJUNTAMENT DE CAMPELLES
Aquest document és una còpia simple del document electrònic original. Comprovi l'autenticitat del document a
https://campelles.emunicipis.ddgi.cat/OAC/ValidarDoc.jsp - Utilitzi el 'Codi Segur de Verificació' que apareix a la capçalera.

Codi Segur de Verificació: d8869f17-508c-4079-bdfd-e9a55b9379a5
Origen: Ciutadà
Identificador document original: ES_L01081000_2021_12195710
Data d'impressió: 27/04/2021 13:33:17

SIGNATURES
1.- XAVIER SADURNI ROQUE, 15/04/2021 18:47

Obra : REFORMA PER HABITATGE C/ MAJOR, 26 BAIX - CAMPELLES (F1)

Capítol 4 : MOVIMENT DE TERRES

Pressupost

NÚM.	UT	RESUM	AMID. ACUM.	PREU	IMPORT
4.1	**m3**	**EXCAVACIÓ RASES INSTAL. T/DURS**	0,900	252,10	226,89
		Excavació de rases i pous en terrenys durs a mà, per pas d'instal.lacions.			
4.2	**m3**	**ESTESA I PICONAT RASES A MÀ**	0,900	130,80	117,72
		Estesa i piconat de material granular, a mà, per capes i amb un grau de compactació del 98% del próctor normal.			
4.3	**m3**	**TRANSPORT DE TERRES CAMIÓ**	1,080	100,84	108,91
		Transport de terres a l'abocador amb camió, carregat a màquina, la mateixa que excava. Partida a regularitzar.			

TOTAL Capítol 4 : 453,52 €

AJUNTAMENT DE CAMPELLES
Aquest document és una còpia simple del document electrònic original. Comprovi l'autenticitat del document a
https://campelles.emunicipis.ddgi.cat/OAC/ValidarDoc.jsp - Utilitzi el 'Codi Segur de Verificació' que apareix a la capçalera.

Codi Segur de Verificació: d8869f17-508c-4079-bdfd-e9a55b9379a5
Origen: Ciutadà
Identificador document original: ES_L01081000_2021_12195710
Data d'impressió: 27/04/2021 13:33:17
Pàgina 111 de 189
SIGNATURES
1.- XAVIER SADURNI ROQUE, 15/04/2021 18:47

Obra : REFORMA PER HABITATGE C/ MAJOR, 26 BAIX - CAMPELLES (F1)

Capítol 5 : SANEJAMENT

Pressupost

NÚM.	UT	RESUM	AMID. ACUM.	PREU	IMPORT
5.1	**ml**	**DESGUÀS DE PVC 160 MM. 4 ATM.**	7,500	29,41	220,58
		Desguàs de PVC de pressió de 4 atm., de 160 mm., en xarxa d'evacuació d'aigües, inclòs grapes, accessoris, peces especials i formigó de protecció.			
5.2	**ut**	**CONNEXIÓ DE CLAVAGUERES**	1,000	168,07	168,07
		Connexió de clavagueres a la existent. Inclou la reposició dels elements afectats per les obres.			
			TOTAL Capítol 5	**:**	**388,65 €**

AJUNTAMENT DE CAMPELLES
Aquest document és una còpia simple del document electrònic original. Comprovi l'autenticitat del document a
https://campelles.emunicipis.ddgi.cat/OAC/ValidarDoc.jsp - Utilitzi el 'Codi Segur de Verificació' que apareix a la capçalera.

Codi Segur de Verificació: d8869f17-508c-4079-bdfd-e9a55b9379a5
Origen: Ciutadà
Identificador document original: ES_L01081000_2021_12195710
Data d'impressió: 27/04/2021 13:33:17
Pàgina 112 de 189
SIGNATURES
1.- XAVIER SADURNI ROQUE, 15/04/2021 18:47

Obra : REFORMA PER HABITATGE C/ MAJOR, 26 BAIX - CAMPELLES (F1)

Capítol 6 : TREBALLS DE PALETA

Pressupost

NÚM.	UT	RESUM	AMID. ACUM.	PREU	IMPORT
6.1	**m2**	**PAVIMENT DE FORMIGÓ REGLEJAT**	18,500	21,01	388,69
		Paviment de formigó en massa o per armar amb formigó HA-25/B/20/IIa, de 15 cm. de gruix i acabat reglejat.			
6.2	**m2**	**MALLA ELECTROSOLDADA 200x200x6**	19,425	4,20	81,59
		Armadura de paviments amb malla electrosoldada 200x200x6.			
6.3	**m2**	**PARET DE GERO DE 15 CM.**	12,220	40,84	499,06
		Paret estructural per a revestir de 14 cm de gruix, de maó calat, HD, R-30, de 290x140x100 mm, per a revestir, categoria I, segons norma UNE-EN 771-1, col.locat amb morter de ciment CEM I, de dosificació 1:3 (15 N/mm2), amb additiu inclusor aire/plastificant i amb una resistència a compressió de la paret de 10 N/mm2.			
6.4	**m2**	**TRASDOSSAT DE CARTRÓ GUIX**	77,740	29,41	2.286,33
		Tradossat autoportant travat amb aïllament termoacústic, sistema Optima "ISOVER", amb nivell de qualitat de l'acabat estàndard (Q2), format per doble placa de guix laminat A / UNE-EN 520 - 1200x3000x15 mm. amb les vores longitudinals afinades, BA 6 "PLACO", cargolada directament a una estructura autoportant travada, d'acer galvanitzat, composta per perfils horitzontals Optima U ST "ISOVER", sòlidament fixats al terra i al sostre i mestres verticals Optima 240 "ISOVER", amb una modulació de 400 mm., fixades al parament vertical, i aïllament de panell semirígid de llana mineral Arena d'alta densitat, Arena Basic "ISOVER", segons UNE-EN 13162, de 45 mm. d'espessor, no revestit, resistència tèrmica 1,2 m²K/W, conductivitat tèrmica 0,037 W/(mK), col·locat en l'espai entre el parament i les mestres. Inclús fixacions, pasta i cinta per al tractament de junts i accessoris de muntatge.			
6.5	**m2**	**ENVÀ CERÀMIC AMB MAÓ 7x20x50 CM.**	47,690	26,22	1.250,43
		Envà de ceràmica de peces especials de maó foradat de 7x20x50 cm., aferrat amb morter M-5.			
6.6	**m2**	**ADREÇAT DE PARETS P/RAJOLA**	41,750	17,65	736,89
		Adreçat de parets amb morter M-5, reglejat per rebre rajola.			
6.7	**m2**	**ARREBOSSAT REMOLINAT FI**	259,520	16,64	4.318,41
		Arrebossat de parets amb morter M-5, amb acabat remolinat fi, a menys de 3,00 metres d'alçada.			
6.8	**m2**	**CEL RAS DE PLAQUES DE CARTRÓ GUIX**	64,000	29,41	1.882,24
		Cel ras amb estructura d'acer galvanitzat de 30 mm. i plaques de cartró guix tipus Pladur de 15 mm. fixades mecànicament, totalment instal.lat. Inclou aïllament amb llana de roca, pasta en juntes i fixacions.			
6.9	**m2**	**PAVIMENT DE GRES EXTRA INTERIOR**	17,500	46,22	808,85
		Subministrament i col.locació de paviment de peces de gres porcelànic, de qualitat extra, col.locat amb ciment cola.			
6.10	**ml**	**SÒCOL DE GRES**	71,600	10,08	721,73
		Subministrament i col.locació de sòcol de gres de 7 cm., col.locat amb ciment cola.			
6.11	**m2**	**RAJOLA PORCEL.LÀNICA**	23,460	48,74	1.143,44
		Subministrament i col.locació de revestiment vertical de rajola porcel.lànica, de qualitat extra, col.locades amb ciment cola porcel.lànic.			

AJUNTAMENT DE CAMPELLES
Aquest document és una còpia simple del document electrònic original. Comprovi l'autenticitat del document a
https://campelles.emunicipis.ddgi.cat/OAC/ValidarDoc.jsp - Utilitzi el 'Codi Segur de Verificació' que apareix a la capçalera.

Codi Segur de Verificació: d8869f17-508c-4079-bdfd-e9a55b9379a5
Origen: Ciutadà
Identificador document original: ES_L01081000_2021_12195710
Data d'impressió: 27/04/2021 13:33:17
Pàgina 113 de 189
SIGNATURES
1.- XAVIER SADURNI ROQUE, 15/04/2021 18:47

Obra : REFORMA PER HABITATGE C/ MAJOR, 26 BAIX - CAMPELLES (F1)

Capítol 6 : TREBALLS DE PALETA

Pressupost

NÚM.	UT	RESUM	AMID. ACUM.	PREU	IMPORT
6.12	**m2**	**SOBRES DE SILESTONE**	3,615	450,20	1.627,47
		Subministrament i col.locació de sobres de Silestone de 2 cm. de gruix model Blanco Norte per formació de sobre de cuina, col.locades amb ciment adhesiu. Inclou formació de forats, polit de cantell, etc.			
6.13	**m2**	**REVESTIMENT PARET SILESTONE**	3,990	360,15	1.437,00
		Subministrament i col.locació de revestiment de parets Silestone de 1,2 cm. de gruix model Blanco Norte per revestiment vertical de cuina, col.locat amb ciment adhesiu.			
6.14	**ut**	**REPISA I PEU PER LAVABO DE SILESTONE**	1,000	865,30	865,30
		Subministrament i muntatge de taulell de Silestone model Blanc Zeus o similar de 30 mm. de gruix, format per un peus de 600x900 mm. i una repisa de 1500x600m. amb cantell simple recte i les vores lleugerament bisellades. Inclou forat per encastar la pica del lavabo de 495x390 mm. amb els cantells polits, forat per l'aixeta i suports a paret.			
6.15	**ut**	**AJUTS DE PALETA**	1,000	2.000,00	2.000,00
		Ajuts de paleta als rams auxiliars. Inclou ajuts a instal.ladors, fusteria interior i exterior, serralleria, vidres, pintura, etc.			
6.16	**ut**	**OBRES NO PREVISTES**	1,000	750,00	750,00
		Obres no previstes a justificar.			

TOTAL Capítol 6 : 20.797,43 €

AJUNTAMENT DE CAMPELLES
Aquest document és una còpia simple del document electrònic original. Comprovi l'autenticitat del document a
https://campelles.emunicipis.ddgi.cat/OAC/ValidarDoc.jsp - Utilitzi el 'Codi Segur de Verificació' que apareix a la capçalera.

Codi Segur de Verificació: d8869f17-508c-4079-bdfd-e9a55b9379a5
Origen: Ciutadà
Identificador document original: ES_L01081000_2021_12195710
Data d'impressió: 27/04/2021 13:33:17
Pàgina 114 de 189
SIGNATURES
1.- XAVIER SADURNI ROQUE, 15/04/2021 18:47

Obra : REFORMA PER HABITATGE C/ MAJOR, 26 BAIX - CAMPELLES (F1)

Capítol 7 : FUSTERIA

Pressupost

NÚM.	UT	RESUM	AMID. ACUM.	PREU	IMPORT
7.1	**ut**	**MOBLES DE CUINA**	1,000	2.450,60	2.450,60
		Subministrament i col·locació de moblament de cuina, composada per mobles baixos amb sòcol inferior i mobles alts acabat laminat amb portes recobertes d'un foli impregnat de resines melamíniques amb un espessor de 0,2 mm. i front de 18 mm. de gruix laminat per ambdues cares, cantells verticals postformats (R.4), cantells horitzontals en ABS de 1,5 mm de gruix. Construcció del moble mitjançant els següents elements: CARCASSES: fabricades en aglomerat de fusta de 20 mm. de gruix i recoberts de laminat per totes les seves cares i cantells (cantell frontal de 0,6 mm.); darrera del mateix material de 3,5 mm. de gruix, recoberta de laminat per els seus dues cares; laterals assortits de varis trepants que permeten la col·locació de prestatges a diferents alçades. PRESTATGES: fabricats en aglomerat de fusta de 20 mm. de gruix i recobertes de laminat per totes les seves cares i cantells (cantell frontal en ABS de 1,5 mm. de gruix). FRONTISSES: d'acer niquelat, amb regulació en altura, profunditat i ample; sistema clip de muntatge i desmuntatge. PENJADORS: ocults d'acer, amb regulació d'alt i fons des de l'interior de l'armari; aquest porta dos penjadors que suporten un pes total de 100 kg. POTES: de plàstic dur inserides en tres punts de la base de l'armari; regulació d'altura entre 10 i 20 cm.; cada pota suporta un peso total de 250 kg. Inclús sòcol inferior, i acabaments a joc amb el acabat, guies de coixinets metàl·lics i agafadors en portes. Totalment muntat, sense incloure taulell, electrodomèstics ni aigüera.			
7.2	**ut**	**ESTRUCTURA PORTA CORREDERA 90 CM**	1,000	230,50	230,50
		Subministrament i col·locació d'estructura per a porta corredissa d'una fulla de 90 cm. d'amplada col·locada en paret per revestir amb arrebossat de morter o guix, amb un gruix total, inclòs l'acabat, de 9 cm, composta per una armadura metàl·lica de xapa grecada, preparada per allotjar una fulla de porta de gruix màxim 4 cm., i una malla metàl·lica, de major altura i amplada que l'armadura, per millorar la unió de l'estructura a la paret. Totalment muntat.			
7.3	**ut**	**PORTA CORREDERA 90 CM.**	1,000	385,20	385,20
		Subministrament i muntatge de porta interior corredissa per a doble envà amb buit, cega, d'una fulla de 203x82,5x3,5 cm, de tauler de fibres acabat amb melamina color blanc, amb ànima alveolar de paper kraft; bastiment de base de pi país de 90x35 mm; galzes de MDF, amb revestiment de melamina, color blanc de 90x20 mm; tapajunts de MDF, amb revestiment de melamina, color blanc de 70x10 mm en ambdues cares. Inclús ferraments de penjar, de tanca i tirador amb maneta per a tancament d'alumini, sèrie bàsica.			
7.4	**ut**	**PORTA PRACTICABLE 80 CM.**	2,000	380,80	761,60
		Subministrament i col·locació de porta de pas cega, d'una fulla de 210x82,5x3,5 cm, de tauler de fibres acabat amb melamina color blanc, amb ànima alveolar de paper kraft; bastiment de base de pi país de 90x35 mm; galzes de MDF, amb revestiment de melamina, color blanc de 90x20 mm; tapajunts de MDF, amb revestiment de melamina, color blanc de 70x10 mm en ambdues cares. Inclús ferraments de penjar, de tanca i maneta sobre escut llarg inoxidable, sèrie bàsica. Ajustament de la fulla, fixació dels ferraments i ajustament final. Totalment muntada i provada per la empresa instal·ladora mitjançant les corresponents proves de servei (incloses en aquest preu).			

AJUNTAMENT DE CAMPELLES
Aquest document és una còpia simple del document electrònic original. Comprovi l'autenticitat del document a
https://campelles.emunicipis.ddgi.cat/OAC/ValidarDoc.jsp - Utilitzi el 'Codi Segur de Verificació' que apareix a la capçalera.

Codi Segur de Verificació: d8869f17-508c-4079-bdfd-e9a55b9379a5
Origen: Ciutadà
Identificador document original: ES_L01081000_2021_12195710
Data d'impressió: 27/04/2021 13:33:17
Pàgina 115 de 189
SIGNATURES
1.- XAVIER SADURNI ROQUE, 15/04/2021 18:47

Obra : REFORMA PER HABITATGE C/ MAJOR, 26 BAIX - CAMPELLES (F1)

Capítol 7 : FUSTERIA

Pressupost

NÚM.	UT	RESUM	AMID. ACUM.	PREU	IMPORT
7.5	**ut**	**PORTA D'ENTRADA 80 CM.**	2,000	565,00	1.130,00
		Subministrament i col·locació de porta d'entrada a l'habitatge de 210x82,5x4,5 cm, fulla llisa de tauler de fibres acabat amb melamina color blanc, amb ànima alveolar de paper kraft; bastiment de base de pi país de 90x35 mm; galzes de MDF, amb revestiment de melamina, color blanc de 90x20 mm; tapajunts de MDF, amb revestiment de melamina, color blanc de 70x10 mm en ambdues cares. Inclús ferraments de penjar, pany de seguretat de 3 punts i manovella d'acer inoxidable sèrie bàsica. Ajustament de la fulla, fixació dels ferraments i ajustament final. Totalment muntada i provada per la empresa instal·ladora mitjançant les corresponents proves de servei (incloses en aquest preu).			
7.6	**ut**	**PORTA ARMARI 2100x1100 MM.**	1,000	295,60	295,60
		Subministrament i col·locació de porta d'armari de dues fulles de 210 cm. d'altura de 50x2 cm, de tauler aglomerat, acabat amb melamina, de color blanc; bastiment de base de pi país de 70x35 mm; tapetes de MDF, amb acabat amb melamina de color blanc de 70x4 mm; tapajunts de MDF, amb acabat amb melamina de color blanc de 70x10 mm en la cara exterior. Inclús ferraments de penjar, tanca i tirador sobre escut llarg de llautó negre brillo, sèrie bàsica. Ajustament de la fulla, fixació dels ferraments i ajustament final. Totalment muntada i provada per la empresa instal·ladora mitjançant les corresponents proves de servei (incloses en aquest preu).			

TOTAL Capítol 7 : 5.253,50 €

AJUNTAMENT DE CAMPELLES
Aquest document és una còpia simple del document electrònic original. Comprovi l'autenticitat del document a
https://campelles.emunicipis.ddgi.cat/OAC/ValidarDoc.jsp - Utilitzi el 'Codi Segur de Verificació' que apareix a la capçalera.

Codi Segur de Verificació: d8869f17-508c-4079-bdfd-e9a55b9379a5
Origen: Ciutadà
Identificador document original: ES_L01081000_2021_12195710
Data d'impressió: 27/04/2021 13:33:17
Pàgina 116 de 189
SIGNATURES
1.- XAVIER SADURNI ROQUE, 15/04/2021 18:47

Obra : REFORMA PER HABITATGE C/ MAJOR, 26 BAIX - CAMPELLES (F1)

Capítol 8 : ACABATS

Pressupost

NÚM.	UT	RESUM	AMID. ACUM.	PREU	IMPORT
8.1	**ut**	**MIRALLS LED 80x80 CM.**	1,000	189,10	189,10
		Subministrament i col·locació de mirall de lluna incolora de 3 mm. de gruix i dimensions 80x80 cm. amb llum led integrat, amb pintura de protecció, color plata, per la seva cara posterior, fixat amb massilla al parament. Inclús cairejat perimetral, i massilla.			
8.2	**ut**	**PLACA VITRO TEKA**	1,000	210,00	210,00
		Subministrament i col.locació de placa vitro de la marca Teka o similar, referència TB6315.			
8.3	**ut**	**CAMPANA INOX TEKA**	1,000	130,00	130,00
		Subministrament i col.locació de campana inoxidable de la marca Teka o similar, referència DBB70.			

TOTAL Capítol 8 : 529,10 €

AJUNTAMENT DE CAMPELLES
Aquest document és una còpia simple del document electrònic original. Comprovi l'autenticitat del document a
https://campelles.emunicipis.ddgi.cat/OAC/ValidarDoc.jsp - Utilitzi el 'Codi Segur de Verificació' que apareix a la capçalera.

Codi Segur de Verificació: d8869f17-508c-4079-bdfd-e9a55b9379a5
Origen: Ciutadà
Identificador document original: ES_L01081000_2021_12195710
Data d'impressió: 27/04/2021 13:33:17

SIGNATURES
1.- XAVIER SADURNI ROQUE, 15/04/2021 18:47

Obra : REFORMA PER HABITATGE C/ MAJOR, 26 BAIX - CAMPELLES (F1)

Capítol 9 : PINTURA

Pressupost

NÚM.	UT	RESUM	AMID. ACUM.	PREU	IMPORT
9.1	**m2**	**PINTURA PLÀSTICA SOSTRES S/GUIX**	75,800	8,50	644,30
		Pintura plàstica llisa aplicada amb corró sobre sostres de guix.			
9.2	**m2**	**PINTURA PARETS INTERIORS**	214,940	9,50	2.041,93
		Pintura plàstica llisa aplicada amb corró sobre parets interiors arrebossades o enguixades.			

TOTAL Capítol 9 : 2.686,23 €

AJUNTAMENT DE CAMPELLES
Aquest document és una còpia simple del document electrònic original. Comprovi l'autenticitat del document a
https://campelles.emunicipis.ddgi.cat/OAC/ValidarDoc.jsp - Utilitzi el 'Codi Segur de Verificació' que apareix a la capçalera.

Codi Segur de Verificació: d8869f17-508c-4079-bdfd-e9a55b9379a5
Origen: Ciutadà
Identificador document original: ES_L01081000_2021_12195710
Data d'impressió: 27/04/2021 13:33:17
Pàgina 118 de 189
SIGNATURES
1.- XAVIER SADURNI ROQUE, 15/04/2021 18:47

Obra : REFORMA PER HABITATGE C/ MAJOR, 26 BAIX - CAMPELLES (F1)

Capítol 10 : FONTANERIA I SANITARIS

Pressupost

NÚM.	UT	RESUM	AMID. ACUM.	PREU	IMPORT
10.1	**ut**	**INSTAL.LACIÓ DE FONTANERIA, DESAIGÜES, SANITARIS I GRIFERIA**	1,000	4.195,75	4.195,75
		Instal.lació de fontaneria per aigua freda i calenta, desaigües , sanitaris i griferia en habitatge, formada per: - 1 WC THE GAP COMPACTE AMB TAPA AMORTIGUADA DE COLOR BLANC O SIMILAR. - 1 LAVABO ROCA MODEL INSPIRA SOTA ENCIMERA 495x390x138 MM. O SIMILAR. - 1 PLAT DE DUTXA STONER DE 150x90 CM. PISSARRA BLANC RESINA O SIMILAR. - 1 MAMPARA CORREDERA VIDRE TRANSPARENT DE 150 CM. - 1 CONJUNT TERMOSTÀTIC DUTXA ROCA VICTORIA-T O SIMILAR. - 1 AIXETA DE LAVABO ROCA VICTORIA O SIMILAR. - 1 AIXETA D'AIGÜERA ROCA VICTORIA O SIMILAR. - 1 AIGÜERA INOX ROCA J-80 O SIMILAR. - 1 AIXETA ARCO 1/2-3/8 - 1 AIXETA ARCO 1/2-3/4 RENTADORA - 1 SIFÒ DE LAVABO PER ANAR VIST DE 1"1/4. - 1 SIFÒ AIGÜERA DE 1"1/2 S-30 - 1 AIXETES DE PAS DE 20 MM. - TUBERIES I ACCESSORIS NECESSARIS PER LA INSTAL·LACIÓ. - MÀ D'OBRA REALITZAR INSTAL·LACIÓ.			
10.2	**ut**	**ACCESSORIS BANY**	1,000	125,60	125,60
		Subministrament i col.locació d'accessoris de bany. Inclou tovalloler, porta paper, escombreta, etc.			
			TOTAL Capítol 10	**:**	**4.321,35 €**

AJUNTAMENT DE CAMPELLES
Aquest document és una còpia simple del document electrònic original. Comprovi l'autenticitat del document a
https://campelles.emunicipis.ddgi.cat/OAC/ValidarDoc.jsp - Utilitzi el 'Codi Segur de Verificació' que apareix a la capçalera.

Codi Segur de Verificació: d8869f17-508c-4079-bdfd-e9a55b9379a5
Origen: Ciutadà
Identificador document original: ES_L01081000_2021_12195710
Data d'impressió: 27/04/2021 13:33:17

SIGNATURES
1.- XAVIER SADURNI ROQUE, 15/04/2021 18:47

Obra : REFORMA PER HABITATGE C/ MAJOR, 26 BAIX - CAMPELLES (F1)

Capítol 11 : INSTAL.LACIÓ ELÈCTRICA

Pressupost

NÚM.	UT	RESUM	AMID. ACUM.	PREU	IMPORT
11.1	**ut**	**MODIFICACIÓ QUADRE I COMPTADORS**	1,000	1.085,00	1.085,00
		Treballs de modificació del quadre de proteccions i comptadors, situat a la planta baixa. Inclou PNZ mòdul 2ME/63 UTE/63+1 per centralització de 2 comptadors monofàssics i 1 comptador trifàssic, mà d'obra i petit material.			

AJUNTAMENT DE CAMPELLES
Aquest document és una còpia simple del document electrònic original. Comprovi l'autenticitat del document a
https://campelles.emunicipis.ddgi.cat/OAC/ValidarDoc.jsp - Utilitzi el 'Codi Segur de Verificació' que apareix a la capçalera.

Codi Segur de Verificació: d8869f17-508c-4079-bdfd-e9a55b9379a5
Origen: Ciutadà
Identificador document original: ES_L01081000_2021_12195710
Data d'impressió: 27/04/2021 13:33:17

SIGNATURES
1.- XAVIER SADURNI ROQUE, 15/04/2021 18:47

Obra : REFORMA PER HABITATGE C/ MAJOR, 26 BAIX - CAMPELLES (F1)

Capítol 11 : INSTAL.LACIÓ ELÈCTRICA

Pressupost

NÚM.	UT	RESUM	AMID. ACUM.	PREU	IMPORT
11.2	**ut**	**INSTAL.LACIÓ ELÈCTRICA, TELECOMUNICACIONS I IL.LUMINACIÓ**	1,000	4.150,50	4.150,50

Subministrament i muntatge de la instal.lació elèctrica per habitatge per una electrificació bàsica (5750W a 230V) segons plànols, inclou material auxiliar i p.p. d'accessoris. La instal.lació està formada per:

- 12 Commutadors S82
- 22 Tecles commutador / interruptor S82
- 3 Creuaments S82
- 7 Interruptors S82
- 2 Pulsador S82
- 2 Tecla timbre
- 30 Endolls TT lateral S82
- 30 Taps endoll
- 1 Termòstat ambient
- 50 Caixetins empotrar
- 16 Plaques 1 element blanc marfil S82
- 11 Plaques 2 elements blanc marfil S82
- 3 Plaques 3 elements blanc marfil S82
- 2 Plaques 4 elements blanc marfil S82
- 3 Tomes TV S82
- 3 Tapes TV blanc marfil S82
- 5 Caixes empalmes empotrar 100x150
- 5 Caixes empalmes emportrar 100x100
- 22 Ulls de bou d60
- 6 Plafons rodons Dowlight
- 1 IGA II 25A
- 1 ICP II 25A
- 1 Protector sobretensions 1Diferencial II 40A 30mA
- 1 PIA II 10A
- 3 PIA II 16A
- 1 PIA II 25A
- 1 Armari protecció empoptrar 2 files 24 mòduls
- 1 Tub vari
- 1 Cable
- 1 Petit material
- 1 Presa telèfon
- 1 Tapa telèfon S82
- 1 Mà d'obra

- quadre de protecció i distribució interior de polièster encastat en paret amb tots els elements de maniobra i protecció indicats a l'esquema unifilar, magnetotèrmics i diferencials.
- cables de secció 1,5 - 2,5 - 4,0 - 6,0 mm2. de 750V dins tub corrugat de PVC, caixes de derivació encastades de PVC de diferents mides, tub corrugat de PVC flexible per a distribució interior, interruptors, commutadors, creuaments, bases, mecanismes marca Simon, base o caixa de presa directa de 25A per alimentació

AJUNTAMENT DE CAMPELLES
Aquest document és una còpia simple del document electrònic original. Comprovi l'autenticitat del document a
https://campelles.emunicipis.ddgi.cat/OAC/ValidarDoc.jsp - Utilitzi el 'Codi Segur de Verificació' que apareix a la capçalera.

Codi Segur de Verificació: d8869f17-508c-4079-bdfd-e9a55b9379a5
Origen: Ciutadà
Identificador document original: ES_L01081000_2021_12195710
Data d'impressió: 27/04/2021 13:33:17

SIGNATURES
1.- XAVIER SADURNI ROQUE, 15/04/2021 18:47

Obra : REFORMA PER HABITATGE C/ MAJOR, 26 BAIX - CAMPELLES (F1)

Capítol 11 : INSTAL.LACIÓ ELÈCTRICA

Pressupost

NÚM.	UT	RESUM	AMID. ACUM.	PREU	IMPORT
		forn-cuina, punts de llum segons plànol (halògens, downlights, aplics de paret i fluorescents), làmpades, polsador de timbre, brunzidor interior, connexió equipotencial de totes les parts metàl.liques accessibles amb cable de 6 mm., etc. per una correcte instal.lació segons les necessitats indicades. Tot segons plànols, inclou material auxiliar i p.p. d'accessoris.			
		TOTAL Capítol 11		:	**5.235,50 €**

AJUNTAMENT DE CAMPELLES
Aquest document és una còpia simple del document electrònic original. Comprovi l'autenticitat del document a
https://campelles.emunicipis.ddgi.cat/OAC/ValidarDoc.jsp - Utilitzi el 'Codi Segur de Verificació' que apareix a la capçalera.

Codi Segur de Verificació: d8869f17-508c-4079-bdfd-e9a55b9379a5
Origen: Ciutadà
Identificador document original: ES_L01081000_2021_12195710
Data d'impressió: 27/04/2021 13:33:17

SIGNATURES
1.- XAVIER SADURNI ROQUE, 15/04/2021 18:47

Obra : REFORMA PER HABITATGE C/ MAJOR, 26 BAIX - CAMPELLES (F1)

Capítol 12 : CALEFACCIÓ

Pressupost

NÚM.	UT	RESUM	AMID. ACUM.	PREU	IMPORT
12.1	**ut**	**DESPLAÇAMENT DE CALDERA**	1,000	680,90	680,90
		Treballs de desplaçament de la caldera existent per col.locar-la a la nova ubicació. Inclou materials i mitjans auxiliars.			
			TOTAL Capítol 12	**:**	**680,90 €**

AJUNTAMENT DE CAMPELLES
Aquest document és una còpia simple del document electrònic original. Comprovi l'autenticitat del document a
https://campelles.emunicipis.ddgi.cat/OAC/ValidarDoc.jsp - Utilitzi el 'Codi Segur de Verificació' que apareix a la capçalera.

Codi Segur de Verificació: d8869f17-508c-4079-bdfd-e9a55b9379a5
Origen: Ciutadà
Identificador document original: ES_L01081000_2021_12195710
Data d'impressió: 27/04/2021 13:33:17

SIGNATURES
1.- XAVIER SADURNI ROQUE, 15/04/2021 18:47

Obra : REFORMA PER HABITATGE C/ MAJOR, 26 BAIX - CAMPELLES (F1)

Capítol 13 : VENTILACIONS

Pressupost

NÚM.	UT	RESUM	AMID. ACUM.	PREU	IMPORT
13.1	**ml**	**CONDUCTE VENTILACIÓ PVC**	11,000	34,65	381,15
		Conducte senzill de ventilació natural o extracció de fums de PVC, segons normativa vigent. Inclòs grapes, accessoris i peces especials.			
			TOTAL Capítol 13	**:**	**381,15 €**

AJUNTAMENT DE CAMPELLES
Aquest document és una còpia simple del document electrònic original. Comprovi l'autenticitat del document a
https://campelles.emunicipis.ddgi.cat/OAC/ValidarDoc.jsp - Utilitzi el 'Codi Segur de Verificació' que apareix a la capçalera.

Codi Segur de Verificació: d8869f17-508c-4079-bdfd-e9a55b9379a5
Origen: Ciutadà
Identificador document original: ES_L01081000_2021_12195710
Data d'impressió: 27/04/2021 13:33:17

SIGNATURES
1.- XAVIER SADURNI ROQUE, 15/04/2021 18:47

Obra : REFORMA PER HABITAT GE C/ MAJOR, 26 BAIX - CAMPELLES (F1)

Capítol 14 : MESURES DE SEGURETAT I SALUT

Pressupost

NÚM.	UT	RESUM	AMID. ACUM.	PREU	IMPORT
14.1	**ut**	**SEGURETAT I SALUT**	1,000	420,30	420,30
		Mesures de seguretat i salut pel compliment del RD 1627/97 de 24 d'octubre sobre les imposicions mínimes de seguretat i salut a les obres de construcció. Inclou elaboració del pla de seguretat.			
			TOTAL Capítol 14	**:**	**420,30 €**

AJUNTAMENT DE CAMPELLES
Aquest document és una còpia simple del document electrònic original. Comprovi l'autenticitat del document a
https://campelles.emunicipis.ddgi.cat/OAC/ValidarDoc.jsp - Utilitzi el 'Codi Segur de Verificació' que apareix a la capçalera.

Codi Segur de Verificació: d8869f17-508c-4079-bdfd-e9a55b9379a5
Origen: Ciutadà
Identificador document original: ES_L01081000_2021_12195710
Data d'impressió: 27/04/2021 13:33:17

SIGNATURES
1.- XAVIER SADURNI ROQUE, 15/04/2021 18:47

Obra : REFORMA PER HABITAT GE C/ MAJOR, 26 BAIX - CAMPELLES (F1)

Capítol 15 : GESTIÓ DE RESIDUS

Pressupost

NÚM.	UT	RESUM	AMID. ACUM.	PREU	IMPORT
15.1	**ut**	**GESTIÓ DE RESIDUS**	1,000	250,00	250,00
		Programa de gestió de residus de l'obra.			
			TOTAL Capítol 15	**:**	**250,00 €**

AJUNTAMENT DE CAMPELLES
Aquest document és una còpia simple del document electrònic original. Comprovi l'autenticitat del document a
https://campelles.emunicipis.ddgi.cat/OAC/ValidarDoc.jsp - Utilitzi el 'Codi Segur de Verificació' que apareix a la capçalera.

Codi Segur de Verificació: d8869f17-508c-4079-bdfd-e9a55b9379a5
Origen: Ciutadà
Identificador document original: ES_L01081000_2021_12195710
Data d'impressió: 27/04/2021 13:33:17

SIGNATURES
1.- XAVIER SADURNI ROQUE, 15/04/2021 18:47

Obra : REFORMA PER HABITATGE C/ MAJOR, 26 BAIX - CAMPELLES (F2)

Capítol 1 : ENDERROCS

Amidaments

	COMENTARI	NÚM.	DIM 1	DIM 2	DIM 3	ACUM.
1.1 ut	**EXTRACCIÓ DE FUSTERIA**					
	Extracció de fusteria, inclòs bastiments, fulles i accessoris, de 2 a 4 m2., amb destí a runes.					
	EXTERIOR	4,00				4,000
					Total amidament 1.1 : ut	4,000
1.2 m3	**TRANSPORT DE RUNES CAMIÓ**					
	Càrrega i transport de runes a l'abocador amb camió carregat a mà. Inclou taxes d'abocador.					
	Partida 2.1	0,20	4,00			0,800
					Total amidament 1.2 : m3	0,800

AJUNTAMENT DE CAMPELLES
Aquest document és una còpia simple del document electrònic original. Comprovi l'autenticitat del document a
https://campelles.emunicipis.ddgi.cat/OAC/ValidarDoc.jsp - Utilitzi el 'Codi Segur de Verificació' que apareix a la capçalera.

Codi Segur de Verificació: d8869f17-508c-4079-bdfd-e9a55b9379a5
Origen: Ciutadà
Identificador document original: ES_L01081000_2021_12195710
Data d'impressió: 27/04/2021 13:33:17

SIGNATURES
1.- XAVIER SADURNI ROQUE, 15/04/2021 18:47

Obra : REFORMA PER HABITATGE C/ MAJOR, 26 BAIX - CAMPELLES (F2)

Capítol 2 : ESTRUCTURA

Amidaments

	COMENTARI	NÚM.	DIM 1	DIM 2	DIM 3	ACUM.
2.1 ut	**FORMACIÓ DE XEMENEIA**					
	Formació de xemeneia per sortida de fums de la caldera. Inclou base d'obra amb envà de totxana de 10 cm. arrebossada per rebre tub i barret col.locat per l'instal.lador, formació de forat en coberta existent, formació de forat en forjat existent, reposició de les teules, repàs de revestiments horitzontals i verticals, davantals de plom, etc.					
		1,00				1,000
					Total amidament 2.1 : ut	1,000

AJUNTAMENT DE CAMPELLES
Aquest document és una còpia simple del document electrònic original. Comprovi l'autenticitat del document a
https://campelles.emunicipis.ddgi.cat/OAC/ValidarDoc.jsp - Utilitzi el 'Codi Segur de Verificació' que apareix a la capçalera.

Codi Segur de Verificació: d8869f17-508c-4079-bdfd-e9a55b9379a5
Origen: Ciutadà
Identificador document original: ES_L01081000_2021_12195710
Data d'impressió: 27/04/2021 13:33:17

SIGNATURES
1.- XAVIER SADURNI ROQUE, 15/04/2021 18:47

Obra : REFORMA PER HABITATGE C/ MAJOR, 26 BAIX - CAMPELLES (F2)

Capítol 3 : FUSTERIA

Amidaments

	COMENTARI	NÚM.	DIM 1	DIM 2	DIM 3	ACUM.
3.1 ut	**FINESTRA PVC 1300x1800 MM.**					
	Subministrament i muntatge de finestra de PVC, dues fulles practicables amb obertura cap al interior, dimensions 1300x1800 mm, composta de marc, fulla i rivets clavats, acabat estàndard en les dues cares, imitació fusta de color noguera, perfils de 70 mm d'amplada, soldats a biaix, que incorporen cinc càmeres interiors, tant en la secció de la fulla com en la del marc, per a millora de l'aïllament tèrmic; galze amb pendent del 5% per facilitar el desguàs; amb reforços interiors, junts d'estanquitat d'EPDM maneta i ferraments; composta per marc, fulles, ferramentes de penjar i obertura, elements d'estanquitat i accessoris homologats, sense bastiment de base. Persiana enrotllable de lamel·les de PVC, amb accionament manual mitjançant cinta i recollidor, equipada amb tots els seus accessoris. Inclús p/p de grapes de fixació grapes de fixació, segellat perimetral del junt exterior entre marc i obra, per mitjà d'un cordó de silicona neutra, sense incloure el rebut en obra del bastiment de base amb patilles d'ancoratge i ajust final a l'obra. Elaborada en taller, amb classificació a la permeabilitat a l'aire classe 4, segons UNE-EN 12207, classificació a la estanquitat a l'aigua classe 9A, segons UNE-EN 12208, i classificació a la resistència a la força del vent classe C5, segons UNE-EN 12210. Totalment muntada i provada per la empresa instal·ladora mitjançant les corresponents proves de servei (incloses en aquest preu). Inclou persiana d'alumini amb espuma de poliuretà a l'interior. Vidre amb càmara 6/12 gas argó/44 mm.	3,00				3,000
	Total amidament 3.1 : ut					3,000
3.2 ut	**FINESTRA PVC 900x1900 MM.**					
	Subministrament i muntatge de finestra de PVC, dues fulles practicables amb obertura cap al interior, dimensions 900x1900 mm, composta de marc, fulla i rivets clavats, acabat estàndard en les dues cares, imitació fusta de color noguera, perfils de 70 mm d'amplada, soldats a biaix, que incorporen cinc càmeres interiors, tant en la secció de la fulla com en la del marc, per a millora de l'aïllament tèrmic; galze amb pendent del 5% per facilitar el desguàs; amb reforços interiors, junts d'estanquitat d'EPDM maneta i ferraments; composta per marc, fulles, ferramentes de penjar i obertura, elements d'estanquitat i accessoris homologats, sense bastiment de base. Persiana enrotllable de lamel·les de PVC, amb accionament manual mitjançant cinta i recollidor, equipada amb tots els seus accessoris. Inclús p/p de grapes de fixació grapes de fixació, segellat perimetral del junt exterior entre marc i obra, per mitjà d'un cordó de silicona neutra, sense incloure el rebut en obra del bastiment de base amb patilles d'ancoratge i ajust final a l'obra. Elaborada en taller, amb classificació a la permeabilitat a l'aire classe 4, segons UNE-EN 12207, classificació a la estanquitat a l'aigua classe 9A, segons UNE-EN 12208, i classificació a la resistència a la força del vent classe C5, segons UNE-EN 12210. Totalment muntada i provada per la empresa instal·ladora mitjançant les corresponents proves de servei (incloses en aquest preu). Vidre amb càmara 6/12 gas argó/44 mm.	1,00				1,000
	Total amidament 3.2 : ut					1,000

AJUNTAMENT DE CAMPELLES
Aquest document és una còpia simple del document electrònic original. Comprovi l'autenticitat del document a
https://campelles.emunicipis.ddgi.cat/OAC/ValidarDoc.jsp - Utilitzi el 'Codi Segur de Verificació' que apareix a la capçalera.

Codi Segur de Verificació: d8869f17-508c-4079-bdfd-e9a55b9379a5
Origen: Ciutadà
Identificador document original: ES_L01081000_2021_12195710
Data d'impressió: 27/04/2021 13:33:17
Pàgina 129 de 189
SIGNATURES
1.- XAVIER SADURNI ROQUE, 15/04/2021 18:47

Obra : REFORMA PER HABITATGE C/ MAJOR, 26 BAIX - CAMPELLES (F2)

Capítol 4 : ACABATS

Amidaments

	COMENTARI	NÚM.	DIM 1	DIM 2	DIM 3	ACUM.
4.1 ut	**FORN CONVENCIONAL INOX TEKA**					
	Subministrament i col.locació de forn d'acer inoxidable convencional de la marca Teka o similar, referència HBB435.					
		1,00				1,000
	Total amidament 4.1 : ut					1,000
4.2 ut	**RENTADORA BLANCA TEKA**					
	Subministrament i col.locació de rentadora blanca de la marca Teka o similar, referència WMT10610.					
		1,00				1,000
	Total amidament 4.2 : ut					1,000
4.3 ut	**RENTAVAIXELLES BLANC TEKA**					
	Subministrament i col.locació de rentavaixelles blanc de la marca Teka o similar, referència LP21040.					
		1,00				1,000
	Total amidament 4.3 : ut					1,000
4.4 ut	**FRIGORÍFIC BLANC TEKA**					
	Subministrament i col.locació de frigorífic blanc de la marca Teka o similar, referència NFL320.					
		1,00				1,000
	Total amidament 4.4 : ut					1,000

AJUNTAMENT DE CAMPELLES
Aquest document és una còpia simple del document electrònic original. Comprovi l'autenticitat del document a
https://campelles.emunicipis.ddgi.cat/OAC/ValidarDoc.jsp - Utilitzi el 'Codi Segur de Verificació' que apareix a la capçalera.

Codi Segur de Verificació: d8869f17-508c-4079-bdfd-e9a55b9379a5
Origen: Ciutadà
Identificador document original: ES_L01081000_2021_12195710
Data d'impressió: 27/04/2021 13:33:17
Pàgina 130 de 189
SIGNATURES
1.- XAVIER SADURNI ROQUE, 15/04/2021 18:47

Obra : REFORMA PER HABITATGE C/ MAJOR, 26 BAIX - CAMPELLES (F2)

Capítol 5 : CALEFACCIÓ

Amidaments

	COMENTARI	NÚM.	DIM 1	DIM 2	DIM 3	ACUM.
5.1 ut	**INSTAL.LACIÓ DE CALEFACCIÓ GAS OIL**					
	Instal.lació completa de calefacció per a aigua calenta en nou habitatge i un altre habitatge existent amb caldera de gas oil amb acumulació i radiadors d'alumini aprofitant el dipòsit existent, segons plànols i normativa vigent, formada per:					
	- 1 CALDERA DE GASOIL BAXI LIDIA EM 20 GTA O SIMILAR.- 61 ELEMENTS RADIADOR ALUMINI DE 600 MM.- 7 AIXETA DE RADIADOR DE 15-1/2.- 7 DETENTOR RADIADOR DE 15-1/2.- 28 TAP RADIADOR ALUMINI DE 1".- 28 JUNTA RADIADOR ALUMINI DE 1".- 7 PURGADOR MANUAL DE 1/8.- 16 SOPORT RADIADOR ALUMINI.- 6 TUB XEMENEIA INOX DOBLE AÏLLADA DE 150x1000 MM.- 2 COLZE XEMENEIA INOX DOBLE AÏLLADA DE 150x45 MM.- 1 T XEMENEIA INOX DOBLE AÏLLADA DE 150x90º AMB TAPA.- 1 ADAPTADOR CALDERA DE 150 INOX DOBLE AÏLLADA.- 1 BARRET XEMENEIA INOX DOBLE AÏLLADA DE 150 MM.- 4 ABRAÇADERA DE 150 INOX DOBLE AÏLLADA.- 2 ELECTROVALVULA 2 VIES DE 1" AMB MICRO HONEYWELL O SIMILAR.- 5 AIXETA DE BOLA DE 1".- 1 TERMOSTAT D'AMBIENT HONEYWELL DT90 O SIMILAR.- 1 VAS EXPANSIÓ DE 18 L. ACS.- 1 VAS EXPANSIÓ DE 24 L. CALEFACCIÓ.- 1 AIXETA DE 1/2 BUIDATGE CALEFACCIÓ.- 2 COMPTADOR CALORIES COMPACTE QN 2,5 M3 130 MM. - 1 TUBERIES I ACCESSORIS REALITZAR INSTAL·LACIÓ.- MÀ D'OBRA REALITZAR INSTAL·LACIÓ.	1,00				1,000
	Total amidament 5.1 : ut					1,000

AJUNTAMENT DE CAMPELLES
Aquest document és una còpia simple del document electrònic original. Comprovi l'autenticitat del document a
https://campelles.emunicipis.ddgi.cat/OAC/ValidarDoc.jsp - Utilitzi el 'Codi Segur de Verificació' que apareix a la capçalera.

Codi Segur de Verificació: d8869f17-508c-4079-bdfd-e9a55b9379a5
Origen: Ciutadà
Identificador document original: ES_L01081000_2021_12195710
Data d'impressió: 27/04/2021 13:33:17

SIGNATURES
1.- XAVIER SADURNI ROQUE, 15/04/2021 18:47

Obra : REFORMA PER HABITAT GE C/ MAJOR, 26 BAIX - CAMPELLES (F2)

Capítol 6 : MESURES DE SEGURETAT I SALUT

Amidaments

	COMENTARI	NÚM.	DIM 1	DIM 2	DIM 3	ACUM.
6.1 ut	**SEGURETAT I SALUT**					
	Mesures de seguretat i salut pel compliment del RD 1627/97 de 24 d'octubre sobre les imposicions mínimes de seguretat i salut a les obres de construcció. Inclou elaboració del pla de seguretat.					
		1,00				1,000
					Total amidament 6.1 : ut	1,000

AJUNTAMENT DE CAMPELLES
Aquest document és una còpia simple del document electrònic original. Comprovi l'autenticitat del document a
https://campelles.emunicipis.ddgi.cat/OAC/ValidarDoc.jsp - Utilitzi el 'Codi Segur de Verificació' que apareix a la capçalera.

Codi Segur de Verificació: d8869f17-508c-4079-bdfd-e9a55b9379a5
Origen: Ciutadà
Identificador document original: ES_L01081000_2021_12195710
Data d'impressió: 27/04/2021 13:33:17

SIGNATURES
1.- XAVIER SADURNI ROQUE, 15/04/2021 18:47

Obra : REFORMA PER HABITAT GE C/ MAJOR, 26 BAIX - CAMPELLES (F2)

Capítol 7 : GESTIÓ DE RESIDUS

Amidaments

	COMENTARI	NÚM.	DIM 1	DIM 2	DIM 3	ACUM.
7.1 ut	**GESTIÓ DE RESIDUS**					
	Programa de gestió de residus de l'obra.					
		1,00				1,000
					Total amidament 7.1 : ut	1,000

AJUNTAMENT DE CAMPELLES
Aquest document és una còpia simple del document electrònic original. Comprovi l'autenticitat del document a
https://campelles.emunicipis.ddgi.cat/OAC/ValidarDoc.jsp - Utilitzi el 'Codi Segur de Verificació' que apareix a la capçalera.

Codi Segur de Verificació: d8869f17-508c-4079-bdfd-e9a55b9379a5
Origen: Ciutadà
Identificador document original: ES_L01081000_2021_12195710
Data d'impressió: 27/04/2021 13:33:17

SIGNATURES
1.- XAVIER SADURNI ROQUE, 15/04/2021 18:47

Obra : REFORMA PER HABITAT GE C/ MAJOR, 26 BAIX - CAMPELLES (F2)

Capítol 1 : ENDERROCS

Pressupost

NÚM.	UT	RESUM	AMID. ACUM.	PREU	IMPORT
1.1	**ut**	**EXTRACCIÓ DE FUSTERIA**	4,000	33,61	134,44
		Extracció de fusteria, inclòs bastiments, fulles i accessoris, de 2 a 4 m2., amb destí a runes.			
1.2	**m3**	**TRANSPORT DE RUNES CAMIÓ**	0,800	29,41	23,53
		Càrrega i transport de runes a l'abocador amb camió carregat a mà. Inclou taxes d'abocador.			
			TOTAL Capítol 1	**:**	**157,97 €**

AJUNTAMENT DE CAMPELLES
Aquest document és una còpia simple del document electrònic original. Comprovi l'autenticitat del document a
https://campelles.emunicipis.ddgi.cat/OAC/ValidarDoc.jsp - Utilitzi el 'Codi Segur de Verificació' que apareix a la capçalera.

Codi Segur de Verificació: d8869f17-508c-4079-bdfd-e9a55b9379a5
Origen: Ciutadà
Identificador document original: ES_L01081000_2021_12195710
Data d'impressió: 27/04/2021 13:33:17

SIGNATURES
1.- XAVIER SADURNI ROQUE, 15/04/2021 18:47

Obra : REFORMA PER HABITATGE C/ MAJOR, 26 BAIX - CAMPELLES (F2)

Capítol 2 : ESTRUCTURA

Pressupost

NÚM.	UT	RESUM	AMID. ACUM.	PREU	IMPORT
2.1	**ut**	**FORMACIÓ DE XEMENEIA**	1,000	714,45	714,45
		Formació de xemeneia per sortida de fums de la caldera. Inclou base d'obra amb envà de totxana de 10 cm. arrebossada per rebre tub i barret col.locat per l'instal.lador, formació de forat en coberta existent, formació de forat en forjat existent, reposició de les teules, repàs de revestiments horitzontals i verticals, davantals de plom, etc.			
			TOTAL Capítol 2	**:**	**714,45 €**

AJUNTAMENT DE CAMPELLES
Aquest document és una còpia simple del document electrònic original. Comprovi l'autenticitat del document a
https://campelles.emunicipis.ddgi.cat/OAC/ValidarDoc.jsp - Utilitzi el 'Codi Segur de Verificació' que apareix a la capçalera.

Codi Segur de Verificació: d8869f17-508c-4079-bdfd-e9a55b9379a5
Origen: Ciutadà
Identificador document original: ES_L01081000_2021_12195710
Data d'impressió: 27/04/2021 13:33:17
Pàgina 135 de 189
SIGNATURES
1.- XAVIER SADURNI ROQUE, 15/04/2021 18:47

Obra : REFORMA PER HABITATGE C/ MAJOR, 26 BAIX - CAMPELLES (F2)

Capítol 3 : FUSTERIA

Pressupost

NÚM.	UT	RESUM	AMID. ACUM.	PREU	IMPORT
3.1	**ut**	**FINESTRA PVC 1300x1800 MM.**	3,000	1.458,20	4.374,60
		Subministrament i muntatge de finestra de PVC, dues fulles practicables amb obertura cap al interior, dimensions 1300x1800 mm, composta de marc, fulla i rivets clavats, acabat estàndard en les dues cares, imitació fusta de color noguera, perfils de 70 mm d'amplada, soldats a biaix, que incorporen cinc càmeres interiors, tant en la secció de la fulla com en la del marc, per a millora de l'aïllament tèrmic; galze amb pendent del 5% per facilitar el desguàs; amb reforços interiors, junts d'estanquitat d'EPDM maneta i ferraments; composta per marc, fulles, ferramentes de penjar i obertura, elements d'estanquitat i accessoris homologats, sense bastiment de base. Persiana enrotllable de lamel·les de PVC, amb accionament manual mitjançant cinta i recollidor, equipada amb tots els seus accessoris. Inclús p/p de grapes de fixació grapes de fixació, segellat perimetral del junt exterior entre marc i obra, per mitjà d'un cordó de silicona neutra, sense incloure el rebut en obra del bastiment de base amb patilles d'ancoratge i ajust final a l'obra. Elaborada en taller, amb classificació a la permeabilitat a l'aire classe 4, segons UNE-EN 12207, classificació a la estanquitat a l'aigua classe 9A, segons UNE-EN 12208, i classificació a la resistència a la força del vent classe C5, segons UNE-EN 12210. Totalment muntada i provada per la empresa instal·ladora mitjançant les corresponents proves de servei (incloses en aquest preu). Inclou persiana d'alumini amb espuma de poliuretà a l'interior. Vidre amb càmara 6/12 gas argó/44 mm.			
3.2	**ut**	**FINESTRA PVC 900x1900 MM.**	1,000	985,60	985,60
		Subministrament i muntatge de finestra de PVC, dues fulles practicables amb obertura cap al interior, dimensions 900x1900 mm, composta de marc, fulla i rivets clavats, acabat estàndard en les dues cares, imitació fusta de color noguera, perfils de 70 mm d'amplada, soldats a biaix, que incorporen cinc càmeres interiors, tant en la secció de la fulla com en la del marc, per a millora de l'aïllament tèrmic; galze amb pendent del 5% per facilitar el desguàs; amb reforços interiors, junts d'estanquitat d'EPDM maneta i ferraments; composta per marc, fulles, ferramentes de penjar i obertura, elements d'estanquitat i accessoris homologats, sense bastiment de base. Persiana enrotllable de lamel·les de PVC, amb accionament manual mitjançant cinta i recollidor, equipada amb tots els seus accessoris. Inclús p/p de grapes de fixació grapes de fixació, segellat perimetral del junt exterior entre marc i obra, per mitjà d'un cordó de silicona neutra, sense incloure el rebut en obra del bastiment de base amb patilles d'ancoratge i ajust final a l'obra. Elaborada en taller, amb classificació a la permeabilitat a l'aire classe 4, segons UNE-EN 12207, classificació a la estanquitat a l'aigua classe 9A, segons UNE-EN 12208, i classificació a la resistència a la força del vent classe C5, segons UNE-EN 12210. Totalment muntada i provada per la empresa instal·ladora mitjançant les corresponents proves de servei (incloses en aquest preu). Vidre amb càmara 6/12 gas argó/44 mm.			

TOTAL Capítol 3 : 5.360,20 €

AJUNTAMENT DE CAMPELLES
Aquest document és una còpia simple del document electrònic original. Comprovi l'autenticitat del document a
https://campelles.emunicipis.ddgi.cat/OAC/ValidarDoc.jsp - Utilitzi el 'Codi Segur de Verificació' que apareix a la capçalera.

Codi Segur de Verificació: d8869f17-508c-4079-bdfd-e9a55b9379a5
Origen: Ciutadà
Identificador document original: ES_L01081000_2021_12195710
Data d'impressió: 27/04/2021 13:33:17
Pàgina 136 de 189
SIGNATURES
1.- XAVIER SADURNI ROQUE, 15/04/2021 18:47

Obra : REFORMA PER HABITATGE C/ MAJOR, 26 BAIX - CAMPELLES (F2)

Capítol 4 : ACABATS

Pressupost

NÚM.	UT	RESUM	AMID. ACUM.	PREU	IMPORT
4.1	**ut**	**FORN CONVENCIONAL INOX TEKA**	1,000	225,00	225,00
		Subministrament i col.locació de forn d'acer inoxidable convencional de la marca Teka o similar, referència HBB435.			
4.2	**ut**	**RENTADORA BLANCA TEKA**	1,000	315,00	315,00
		Subministrament i col.locació de rentadora blanca de la marca Teka o similar, referència WMT10610.			
4.3	**ut**	**RENTAVAIXELLES BLANC TEKA**	1,000	310,00	310,00
		Subministrament i col.locació de rentavaixelles blanc de la marca Teka o similar, referència LP21040.			
4.4	**ut**	**FRIGORÍFIC BLANC TEKA**	1,000	485,00	485,00
		Subministrament i col.locació de frigorífic blanc de la marca Teka o similar, referència NFL320.			

TOTAL Capítol 4 : 1.335,00 €

AJUNTAMENT DE CAMPELLES
Aquest document és una còpia simple del document electrònic original. Comprovi l'autenticitat del document a
https://campelles.emunicipis.ddgi.cat/OAC/ValidarDoc.jsp - Utilitzi el 'Codi Segur de Verificació' que apareix a la capçalera.

Codi Segur de Verificació: d8869f17-508c-4079-bdfd-e9a55b9379a5
Origen: Ciutadà
Identificador document original: ES_L01081000_2021_12195710
Data d'impressió: 27/04/2021 13:33:17
Pàgina 137 de 189
SIGNATURES
1.- XAVIER SADURNI ROQUE, 15/04/2021 18:47

Obra : REFORMA PER HABITATGE C/ MAJOR, 26 BAIX - CAMPELLES (F2)

Capítol 5 : CALEFACCIÓ

Pressupost

NÚM.	UT	RESUM	AMID. ACUM.	PREU	IMPORT
5.1	**ut**	**INSTAL.LACIÓ DE CALEFACCIÓ GAS OIL**	1,000	7.872,05	7.872,05

Instal.lació completa de calefacció per a aigua calenta en nou habitatge i un altre habitatge existent amb caldera de gas oil amb acumulació i radiadors d'alumini aprofitant el dipòsit existent, segons plànols i normativa vigent, formada per:

- 1 CALDERA DE GASOIL BAXI LIDIA EM 20 GTA O SIMILAR.
- 61 ELEMENTS RADIADOR ALUMINI DE 600 MM.
- 7 AIXETA DE RADIADOR DE 15-1/2.
- 7 DETENTOR RADIADOR DE 15-1/2.
- 28 TAP RADIADOR ALUMINI DE 1".
- 28 JUNTA RADIADOR ALUMINI DE 1".
- 7 PURGADOR MANUAL DE 1/8.
- 16 SOPORT RADIADOR ALUMINI.
- 6 TUB XEMENEIA INOX DOBLE AÏLLADA DE 150x1000 MM.
- 2 COLZE XEMENEIA INOX DOBLE AÏLLADA DE 150x45 MM.
- 1 T XEMENEIA INOX DOBLE AÏLLADA DE 150x90º AMB TAPA.
- 1 ADAPTADOR CALDERA DE 150 INOX DOBLE AÏLLADA.
- 1 BARRET XEMENEIA INOX DOBLE AÏLLADA DE 150 MM.
- 4 ABRAÇADERA DE 150 INOX DOBLE AÏLLADA.
- 2 ELECTROVALVULA 2 VIES DE 1" AMB MICRO HONEYWELL O SIMILAR.
- 5 AIXETA DE BOLA DE 1".
- 1 TERMOSTAT D'AMBIENT HONEYWELL DT90 O SIMILAR.
- 1 VAS EXPANSIÓ DE 18 L. ACS.
- 1 VAS EXPANSIÓ DE 24 L. CALEFACCIÓ.
- 1 AIXETA DE 1/2 BUIDATGE CALEFACCIÓ.
- 2 COMPTADOR CALORIES COMPACTE QN 2,5 M3 130 MM.
- 1 TUBERIES I ACCESSORIS REALITZAR INSTAL·LACIÓ.
- MÀ D'OBRA REALITZAR INSTAL·LACIÓ.

TOTAL Capítol 5 : 7.872,05 €

AJUNTAMENT DE CAMPELLES
Aquest document és una còpia simple del document electrònic original. Comprovi l'autenticitat del document a
https://campelles.emunicipis.ddgi.cat/OAC/ValidarDoc.jsp - Utilitzi el 'Codi Segur de Verificació' que apareix a la capçalera.

Codi Segur de Verificació: d8869f17-508c-4079-bdfd-e9a55b9379a5
Origen: Ciutadà
Identificador document original: ES_L01081000_2021_12195710
Data d'impressió: 27/04/2021 13:33:17

SIGNATURES
1.- XAVIER SADURNI ROQUE, 15/04/2021 18:47

Obra : REFORMA PER HABITAT GE C/ MAJOR, 26 BAIX - CAMPELLES (F2)

Capítol 6 : MESURES DE SEGURETAT I SALUT

Pressupost

NÚM.	UT	RESUM	AMID. ACUM.	PREU	IMPORT
6.1	**ut**	**SEGURETAT I SALUT**	1,000	260,30	260,30
		Mesures de seguretat i salut pel compliment del RD 1627/97 de 24 d'octubre sobre les imposicions mínimes de seguretat i salut a les obres de construcció. Inclou elaboració del pla de seguretat.			
			TOTAL Capítol 6	**:**	**260,30 €**

AJUNTAMENT DE CAMPELLES
Aquest document és una còpia simple del document electrònic original. Comprovi l'autenticitat del document a
https://campelles.emunicipis.ddgi.cat/OAC/ValidarDoc.jsp - Utilitzi el 'Codi Segur de Verificació' que apareix a la capçalera.

Codi Segur de Verificació: d8869f17-508c-4079-bdfd-e9a55b9379a5
Origen: Ciutadà
Identificador document original: ES_L01081000_2021_12195710
Data d'impressió: 27/04/2021 13:33:17
Pàgina 139 de 189
SIGNATURES
1.- XAVIER SADURNI ROQUE, 15/04/2021 18:47

Obra : REFORMA PER HABITAT GE C/ MAJOR, 26 BAIX - CAMPELLES (F2)

Capítol 7 : GESTIÓ DE RESIDUS

Pressupost

NÚM.	UT	RESUM	AMID. ACUM.	PREU	IMPORT
7.1	**ut**	**GESTIÓ DE RESIDUS**	1,000	100,00	100,00
		Programa de gestió de residus de l'obra.			
			TOTAL Capítol 7	**:**	**100,00 €**

AJUNTAMENT DE CAMPELLES
Aquest document és una còpia simple del document electrònic original. Comprovi l'autenticitat del document a
https://campelles.emunicipis.ddgi.cat/OAC/ValidarDoc.jsp - Utilitzi el 'Codi Segur de Verificació' que apareix a la capçalera.

Codi Segur de Verificació: d8869f17-508c-4079-bdfd-e9a55b9379a5
Origen: Ciutadà
Identificador document original: ES_L01081000_2021_12195710
Data d'impressió: 27/04/2021 13:33:17

SIGNATURES
1.- XAVIER SADURNI ROQUE, 15/04/2021 18:47

Pressupost: **DISTRIBUCIÓ PER HABITATGE**

Situació: **C/ MAJOR, 26 BAIXOS (ANTIGUES ESCOLES) - CAMPELLES**

Resum de pressupost

FASE 1			
TREBALLS PREVIS			500,00
ENDERROCS			1.928,26
ESTRUCTURA			1.061,64
MOVIMENT DE TERRES			453,52
SANEJAMENT			388,65
TREBALLS DE PALETA			20.797,43
FUSTERIA			5.253,50
ACABATS			529,10
PINTURA			2.686,23
FONTANERIA I SANITARIS			4.321,35
INSTAL.LACIÓ ELÈCTRICA			5.235,50
CALEFACCIÓ			680,90
VENTILACIONS			381,15
MESURES DE SEGURETAT I SALUT			420,30
GESTIÓ DE RESIDUS			250,00
PRESSUPOST D'EXECUCIÓ MATERIAL			**44.887,53**
	% Despeses Generals	13,00%	5.835,38
	% Benefici Industrial	6,00%	2.693,25
	PRESSUPOST D'EXECUCIÓ PER CONTRACTE		53.416,16
	% Impost del Valor Afegit	21,00%	11.217,39
PRESSUPOST GLOBAL DE CONTRACTE			**64.633,55**
FASE 2			
ENDERROCS			157,97
ESTRUCTURA			714,45
FUSTERIA			5.360,20
ACABATS			1.335,00
CALEFACCIÓ			7.872,05
MESURES DE SEGURETAT I SALUT			260,30
GESTIÓ DE RESIDUS			100,00
PRESSUPOST D'EXECUCIÓ MATERIAL			**15.799,97**
	% Despeses Generals	13,00%	2.054,00
	% Benefici Industrial	6,00%	948,00
	PRESSUPOST D'EXECUCIÓ PER CONTRACTE		18.801,96
	% Impost del Valor Afegit	21,00%	3.948,41
PRESSUPOST GLOBAL DE CONTRACTE			**22.750,38**
		TOTAL FASE 1 + FASE 2	**87.383,93**

Aquest pressupost puja a la quantitat de **VUITANTA-SET MIL TRES CENTS VUITANTA-TRES EUROS AMB NORANTA-TRES CÈNTIMS D'EURO**

Campelles, març de 2021

L'arquitecte,

Xavier Sadurní i Roqué

AJUNTAMENT DE CAMPELLES
Aquest document és una còpia simple del document electrònic original. Comprovi l'autenticitat del document a
https://campelles.emunicipis.ddgi.cat/OAC/ValidarDoc.jsp - Utilitzi el 'Codi Segur de Verificació' que apareix a la capçalera.

Codi Segur de Verificació: d8869f17-508c-4079-bdfd-e9a55b9379a5
Origen: Ciutadà
Identificador document original: ES_L01081000_2021_12195710
Data d'impressió: 27/04/2021 13:33:17

SIGNATURES
1.- XAVIER SADURNI ROQUE, 15/04/2021 18:47

II.- PLEC DE CONDICIONS

AJUNTAMENT DE CAMPELLES
Aquest document és una còpia simple del document electrònic original. Comprovi l'autenticitat del document a
https://campelles.emunicipis.ddgi.cat/OAC/ValidarDoc.jsp - Utilitzi el 'Codi Segur de Verificació' que apareix a la capçalera.

Codi Segur de Verificació: d8869f17-508c-4079-bdfd-e9a55b9379a5
Origen: Ciutadà
Identificador document original: ES_L01081000_2021_12195710
Data d'impressió: 27/04/2021 13:33:17
Pàgina 142 de 189
SIGNATURES
1.- XAVIER SADURNI ROQUE, 15/04/2021 18:47

AJUNTAMENT DE CAMPELLES
Aquest document és una còpia simple del document electrònic original. Comprovi l'autenticitat del document a
https://campelles.emunicipis.ddgi.cat/OAC/ValidarDoc.jsp - Utilitzi el 'Codi Segur de Verificació' que apareix a la capçalera.

0 CONDICIONS TÈCNIQUES GENERALS

Sobre els components

Sobre l'execució

Sobre el control de l'obra acabada

Sobre normativa vigent

1 CONDICIONS TÈCNIQUES PER UNITAT D'OBRA

SISTEMA SUSTENTACIÓ

SUBSISTEMA ENDERROCS

1 CONDICIONS GENERALS

1.1 Enderroc de tancaments i diversos

SISTEMA ESTRUCTURA

SISTEMA ENVOLVENT

SUBSISTEMA FAÇANES

1 OBERTURES

1.1 Fusteries exteriors

1.1.1 Fusteries de PVC

SUBSISTEMA DEFENSES

1 BARANES

SUBSISTEMA IMPERMEABILITZACIÓ I AÏLLAMENTS

1 AÏLLAMENTS CONTRA EL FOC

1.1 Pintures ignífugues intumescents

1.2 Morters

1.3 Plaques

2 AÏLLAMENTS TÈRMICS-ACÚSTICS

2.1 Rígids, semirígids i flexibles

2.2 Granulars o pulverulents i pastosos

SISTEMA COMPARTIMENTACIÓ INTERIOR/ACABATS

SUBSISTEMA PARTICIONS

1 ENVANS

1.1 Envans de ceràmica

2 FUSTERIES INTERIORS

2.1 Portes de fusta

SUBSISTEMA PAVIMENTS

1 PER PECES

1 Ceràmics

SUBSISTEMA CEL RAS

SUBSISTEMA REVESTIMENTS

1 ARREBOSSATS

2 ENGUIXATS

3 APLACATS

4 PINTATS

SISTEMA CONDICIONAMENT AMBIENTAL I INSTAL.LACIONS

SUBSISTEMA CONTROL AMBIENTAL

1 CALEFACCIÓ

1.1 Generació

1.2 Transport

1.3 Emissors

2 VENTILACIÓ

3 IL.LUMINACIÓ

3.1 Interior

3.2 Emergència

Codi Segur de Verificació: d8869f17-508c-4079-bdfd-e9a55b9379a5
Origen: Ciutadà
Identificador document original: ES_L01081000_2021_12195710
Data d'impressió: 27/04/2021 13:33:17

SIGNATURES
1.- XAVIER SADURNI ROQUE, 15/04/2021 18:47

SUBSISTEMA SUMINISTRES
1 AIGUA
1.1 Connexió a xarxa
1.2 Instal·lació interior
1.3 Rec
2 GASOIL
2.1 Dipòsits o tancs
2.2 Instal·lació tràfec de gasoil
SUBSISTEMA EVACUACIÓ
1 LIQUIDS
1.1 Connexió a xarxa
1.2 Recollida d'aigües grises, negres i pluvials
1.3 Depuració
SUBSISTEMA SEGURETAT
1 PROTECCIÓ CONTRA INCENDIS
2 PROTECCIÓ AL LLAMP
3 PROTECCIÓ CONTRA INTRUSIÓ
SUBSISTEMA CONNEXIONS
1 ELECTRICITAT
1.1 Connexió a xarxa
1.2 Instal·lació comunitaria i interior
1.3 Posta a terra
2 TELECOMUNICACIONS
2.1 Antenes
2.2 Telecomunicació per cable
2.3 Telefonia
3 AUDIOVISUALS-COMUNICACIONS
3.1 Megafonia
3.2 Interfonia i video
SUBSISTEMA ENERGIES RENOVABLES I ALTA EFICIÈNCIA
1 SOLAR TÈRMICA
SISTEMA EQUIPAMENTS I D'ALTRES
1 APARELLS SANITARIS

AJUNTAMENT DE CAMPELLES
Aquest document és una còpia simple del document electrònic original. Comprovi l'autenticitat del document a
https://campelles.emunicipis.ddgi.cat/OAC/ValidarDoc.jsp - Utilitzi el 'Codi Segur de Verificació' que apareix a la capçalera.

CONDICIONS TÈCNIQUES GENERALS

Sobre els components

Característiques

Tots els productes de construcció hauran de portar el marcatge CE, d'acord amb les condicions establertes a **l'article 5.2** *Conformitat amb el CTE dels productes, equips i materials*, Part I. Capítol 2. del CTE:

1. Els productes de la construcció que s'incorporin amb caràcter permanent als edificis, en funció del seu ús previst, portaran el ***marcatge CE****, de conformitat amb la Directiva 89/106/CEE de productes de la construcció, publicada pel Real Decret 1630/1992 del 29 de desembre, modificada pel Real Decret 1329/1995 del 28 de juliol, i disposicions de desenvolupament, o altres Directives europees que li siguin d'aplicació.*

2. En determinats casos, i amb la finalitat d'assegurar la seva suficiència, els DB establiran les característiques tècniques de productes, equips i sistemes que s'incorporin als edificis, sense perjudici del Marcatge CE que els sigui aplicable d'acord amb les corresponents directives Europees.

Control de recepció

Tots els productes de construcció tindran un control de recepció a l'obra, d'acord amb les condicions establertes a **l'article 7.2** *Control de recepció a l'obra de productes, equips i sistemes.* Part I. Capítol 2. del CTE, i comprendrà:

Control de la documentació dels subministres.

1. Els subministradors lliuraran els documents d'identificació del producte exigits per la normativa d'obligat compliment, pel projecte o la DF (Direcció Facultativa) al constructor, qui els presentarà al director d'execució de l'obra. Aquesta documentació comprendrà, almenys, els següents documents:

a) els documents d'origen, full de subministrament ;

b) el certificat de garantia del fabricant, firmat per una persona física; i

c) els documents de conformitat o autoritzacions administratives exigides reglamentàriament, inclosa la documentació corresponent al marcatge CE dels productes de la construcció, quan sigui pertinent, d'acord amb les disposicions que siguin transposició de les Directives Europees que afectin als productes subministrats.

Quan el material o equip arribi a l'obra amb el certificat d'origen industrial que acrediti el compliment d'aquestes condicions, normes o disposicions, la seva recepció es realitzarà comprovant, únicament, les seves característiques aparents.

Control de recepció mitjançant distintius de qualitat i avaluacions d'idoneïtat tècnica

1. El subministrador proporcionarà la documentació precisa sobre:

a) els distintius de qualitat que ostentin els productes, equips o sistemes subministrats, que assegurin les característiques tècniques dels mateixos exigides en el projecte i documentarà, si s'escau, el reconeixement oficial del distintiu d'acord amb l'establert en l'article 5.2.3; i

b) les avaluacions tècniques d'idoneïtat per a l'ús previst de productes, equips i sistemes innovadors, d'acord amb l'establert en l'article 5.2.5, i la constància del manteniment de les seves característiques tècniques.

2. El director de l'execució de l'obra verificarà que aquesta documentació és suficient per a l'acceptació dels productes, equips i sistemes emparats per ella.

Control de recepció mitjançant assaigs

*1.Per a verificar el compliment de les exigències bàsiques del *CTE pot ser necessari, en determinats casos, realitzar assaigs i proves sobre alguns productes, segons l'establert en la reglamentació vigent, o bé segons l'especifica't en el projecte o ordenats per la D.F.*

2. La realització d'aquest control s'efectuarà d'acord amb els criteris establerts en el projecte o indicats per la direcció facultativa sobre el mostreig del producte, els assajos a realitzar, els criteris d'acceptació i rebuig i les accions a adoptar.

Sobre l'execució.

Condicions generals.

Tots els treballs, inclosos en el present projecte s'executaran esmeradament, tenint en compte les bones practiques de la construcció, d'acord amb les condicions establertes en **l'article 7.1** *Condicions en l'execució de les obres. Generalitats*. Part I capítol 2 del CTE:

1. Les obres de construcció de l'edifici es portaran a terme segons el projecte i les seves modificacions autoritzades pel director de l'obra, prèvia conformitat del promotor, a la legislació aplicable, a les normes de la bona pràctica constructiva i a les instruccions del director de l'obra i del director de l'execució de l'obra.

Control d'execució.

Tots els treballs, inclosos en el present projecte, tindran un control d'execució d'acord amb les condicions establertes a **l'article 7.3** *Control d'execució de l'obra. Generalitats*. Part I capítol 2 del CTE:

Durant la construcció, el director de l'execució de l'obra controlarà l'execució de cada unitat d'obra verificant el seu replanteig, els materials que s'utilitzin, la correcta execució i disposició dels elements constructius i de les instal·lacions, així com les verificacions i altres controls a realitzar per a comprovar la seva conformitat amb el que s'indica en el projecte, la legislació aplicable, les normes de bona pràctica constructiva i les instruccions de la direcció facultativa. A la recepció de l'obra executada poden tenir-se en compte les certificacions de conformitat que ostentin els agents que hi intervenen, així com les verificacions que, si s'escau, realitzin les entitats de control de qualitat de l'edificació.

2. Es comprovarà que s'han adoptat les mesures necessàries per a assegurar la compatibilitat entre els diferents productes, elements i sistemes constructius.

3. En el control d'execució de l'obra s'adoptaran els mètodes i procediments que es contemplin en les avaluacions tècniques d'idoneïtat per a l'ús previst dels productes, equips i sistemes innovadors, prevists a l'article 5.2.5

Sobre el control de l'obra acabada.

Verificacions del conjunt o parts de l'edifici d'acord amb les condicions establertes a **l'article 7.4** *Condicions de l'obra acabada. Generalitats*. Part I capítol 2 del CTE:

A l'obra acabada, bé sobre l'edifici en el seu conjunt, o bé sobre les seves diferents parts i les seves instal·lacions, parcial o totalment acabades, han de realitzar-se, a més de les que puguin establir-se amb caràcter voluntari, les comprovacions i proves de servei previstes en el projecte o ordenades per la D.F. i les exigides per la legislació aplicable

Sobre la normativa vigent

El Decret 462/71 del *Ministerio de la Vivienda* (BOE: 24/3/71): *"Normas sobre redacción de proyectos y dirección de obras de edificación"*, estableix que a la memòria i al plec de prescripcions tècniques particulars de qualsevol projecte d'edificació es faci constar expressament l'observança de les *normes* sobre la construcció. Així doncs, en el present plec s'inclourà una relació de les normes vigents aplicables sobre construcció i es remarcarà que en l'execució de l'obra s'observaran les mateixes.

A més, els productes de la construcció duran el marcatge CE. En aquest sentit, les reglamentacions recents, com és el cas del CTE, fan referència a normes UNE-EN, CEI, CEN, que en molts casos estableixen requisits concrets que s'han de complimentar en el projecte.

AJUNTAMENT DE CAMPELLES
Aquest document és una còpia simple del document electrònic original. Comprovi l'autenticitat del document a
https://campelles.emunicipis.ddgi.cat/OAC/ValidarDoc.jsp - Utilitzi el 'Codi Segur de Verificació' que apareix a la capçalera.

CONDICIONS TÈCNIQUES PER UNITAT D'OBRA

SISTEMA SUSTENTACIÓ

SUBSISTEMA ENDERROCS

1 CONDICIONS GENERALS

Operacions destinades a la demolició total o parcial d'un edifici o element constructiu, aeri o enterrat que obstaculitzi la construcció d'una obra i que sigui necessari fer desaparèixer, comprèn també la retirada dels materials i lliurament a un gestor autoritzat, per al seu reciclatge o per a la disposició de rebuig. En funció de la seva execució es defineixen diversos tipus d'enderroc:
Enderroc d'element a element, el més usual, quan els treballs s'efectuen seguint l'ordre invers a la seva construcció.
Enderroc per col·lapse per embranzida de màquina, quan l'alçada de l'edifici no superi els 2/3 de l'alçada assolible per a aquesta.
Enderroc per col·lapse mitjançant impacte de bola de gran massa, quan l'edifici es trobi aïllat o prenent estrictes mesures de seguretat respecte als confrontats. O per col·lapse mitjançant la utilització d'explosius, quan l'estructura no sigui d'acer o amb predomini de fusta i materials combustibles.
Enderroc combinat. Quan part d'un edifici s'hagi d'enderrocar element a element i l'altra part per qualsevol altre procediment de col·lapse, s'establiran clarament les zones on s'utilitzarà cada modalitat.

Normes d'aplicació

Residus. Llei 6/93, de 15 juliol , modificada per la llei 15/2003, de 13 de juny i per la llei 16/2003, de 13 de juny.
Operaciones de valorización y eliminación de residuos y la lista europea de residuos. O. MAM/304/2002 ,de 8 febrero
Residuos. Ley 10/1998, ley de residuos.
Residuos. Construcción y demolición. RD 105/2008, de 1 de febrero, por el que se regula la producción y gestión de los residuos de construcción y demolición. (BOE 13.02.2008).
Regulador dels enderrocs i altres residus de la construcció. D. 201/1994, 26 juliol, (DOGC:08/08/94), modificat pel D. 161/2001, de 12 juny D. 259/2003 (DOGC: 30/10/2003) correcció d'errades: (DOGC: 6/02/04)
Ecoeficiència. Regulació criteris ambientals i ecoeficiència en edificis. D 21/2006 (DOGC 16.2.2006)
Pliego de prescripciones técnicas generales para obras de carreteras y puentes (PG 3/75). O. 06.02.1976.
Actualización de determinados artículos del pliego de prescripciones técnicas generales para obras de carreteras y puentes relativos a la construcción de explanaciones, drenajes y cimentaciones. O. FOM/1382/2002 .
Reglamento sobre trabajos con riesgo de amianto. O. 31.11.1984, O. 26.07.1993.
Normas complementarias del Reglamento sobre trabajos con riesgo de amianto. O. 07.01.1987.
UNE. UNE 88411:1987 Productos de amiantocemento. Directrices para su corte y mecanizado en obra.

Components

Les eines per a la demolició: mitjans manuals, martell picador, martell trencador.
Els materials a demolir: Tots els materials corresponents al procés constructiu: estructurals, de revestiments d'instal·lacions etc.
Els elements auxiliars: bastides. S'utilitzaran en l'enderroc d'elements específics, en demolicions manuals, element a element, i sempre en construccions que no presentin símptomes de ruïna imminent. Es comprovarà prèviament que les seccions i l'estat físic dels elements d'estintolament, dels taulons, dels cossos de bastida, etc. són els adequats per tal de complir a la perfecció la missió que se'ls exigirà un cop muntats. S'estudiarà, en cada cas, la situació, la forma, l'accés del personal, dels materials, la resistència del terreny si recolza en ell, la resistència de la bastida i dels possibles llocs d'ancoratges, les proteccions necessàries a utilitzar, les viseres, lones, etc. buscant sempre les causes que, juntes o per separat, puguin produir situacions que donin lloc a accidents, per tal de poder-los evitar. Quan existeixin línies elèctriques nues s'aïllaran amb el dielèctric apropiat, es desviaran, almenys, a 3 m. de la zona d'influència dels treballs o, en altre cas, es tallarà la tensió elèctrica mentre durin els treballs.

Característiques tècniques mínimes dels elements auxiliars. Bastides.

Bastides de servei. Les més usuals són les bastides de servei metàl·liques per la seva rapidesa i simplicitat de muntatge, lleugeresa, llarga durada, adaptabilitat a qualsevol tipus d'obra, exactitud en el càlcul de càrregues per conèixer les característiques dels acers emprats, possibilitat de desplaçament. En la seva col·locació es tindran en compte les següents condicions:
Els elements metàl·lics que formin els peus drets o suports estaran en un pla vertical. La separació entre els travessers o ponts no serà superior a 2,50 metres. L'entroncament dels travessers es farà a una quarta part de la seva llum, on el moment flector sigui mínim. En les abraçadores que uneixen els elements tubulars es controlarà l'esforç de cargolada. Les traves o ancoratges hauran d'estar formats sempre per sistemes indeformables en el pla format pels suports i ponts, a força de diagonals o creus de Sant Andreu; s'ancoraran, a més, a les façanes que no hagin de ser enderrocades, o no immediatament, requisit imprescindible si la bastida no està ancorada en els seus extrems; han de preveure's com a mínim quatre ancoratges i un per cada 20 m². No es superarà la càrrega màxima admissible per a les rodes quan aquestes s'incorporin a una bastida. Els taulers d'altura major a 2 metres estaran proveïts de baranes normalitzades i marxapeu.
Bastides de càrrega. Utilitzades com a element auxiliar per tal de sostenir parts o materials d'una obra durant la seva construcció quan no es puguin sostenir per si mateixos, emprant-se com a armadures provisionals per a l'execució de voltes, arcs, escales, encofrats de sostres, etc. Estaran projectats i construïts de manera que permetin un descens i desmuntatge progressius.

Execució

Condicions prèvies

Abans de l'inici de les activitats d'enderroc es reconeixeran, les característiques de l'edifici a enderrocar: antiguitat, característiques de l'estructura inicial, variacions, reformes, i estat actual de l'estructura i les instal·lacions. Es reconeixeran també, les edificacions confrontants, el seu estat de conservació i les seves mitgeres per tal d'adoptar les mesures de precaució com són l'anul·lació d'instal·lacions, apuntalament d'alguna part dels edificis veïns, separació d'elements units a edificis que no s'han de enderrocar, etc... i també es reconeixeran els vials i xarxes de serveis de l'entorn de l'edifici a enderrocar, que puguin ser afectats pel procés d'enderroc.
En aquest sentit, hauran de ser treballs obligats a realitzar i en aquest ordre, els següents:
Desinfecció i desinsectació dels locals de l'edifici que hagin pogut albergar productes tòxics, químics o animals (portadors de paràsits).
Anul·lació i neutralització per part de les Companyies subministradores de les escomeses d'electricitat, gas, telèfon, etc. així com tapat del clavegueram i buidatge dels possibles dipòsits de combustible.
Estintolament i apuntalament dels elements de construcció que poguessin ocasionar algun esfondrament.
Instal·lació de bastides, totalment exemptes de la construcció a enderrocar, si bé es podran arriostrar a aquesta en les parts no enderrocades.
Instal·lació de mesures de protecció col·lectives tant en relació amb els operaris encarregats de l'enderroc, com amb terceres persones o edificis, entre les quals cal destacar: Consolidació d'edificis confrontants i protecció si són més baixos, mitjançant la instal·lació de viseres de protecció; Protecció de la via pública o zones confrontants i la seva senyalització; Instal·lació de xarxes o viseres de protecció per a vianants i lones de protecció per impedir la caiguda d'enderrocs; Manteniment d'elements propis de l'edifici com: ampits, baranes, escales, etc; Protecció dels accessos a l'edifici mitjançant passadissos coberts; Instal·lació de mitjans d'evacuació d'enderrocs, canals i conductes de dimensions adequades, així com tremuges per l'emmagatzematge; Reforç de les plantes sota rasant si existeixen i s'han d'acumular

AJUNTAMENT DE CAMPELLES
Aquest document és una còpia simple del document electrònic original. Comprovi l'autenticitat del document a https://campelles.emunicipis.ddgi.cat/OAC/ValidarDoc.jsp - Utilitzi el 'Codi Segur de Verificació' que apareix a la capçalera.

enderrocs en planta baixa; Evitar, mitjançant lones a l'exterior i regat a l'interior, la creació de grans quantitats de pols; No s'han de sobrecarregar excessivament els forjats intermedis amb enderrocs. Els buits d'evacuació es protegiran amb baranes; Adopció de mesures de protecció personal, dotant els operaris del preceptiu i específic material de seguretat (cinturons, cascos, botes, màscares, etc.).
Es comprovarà que els mitjans auxiliars a utilitzar, tan mecànics com manuals, reuneixen les condicions de quantitat i qualitat especificades en el pla d'enderroc, d'acord amb la normativa aplicable en el transcurs de l'activitat. En el cas de procediment d'enderroc mecànic, s'haurà enderrocat prèviament, element a element, la part d'edifici que està en contacte amb les mitgeres, deixant aïllat el tall de la màquina. Quan existeixin plans inclinats, com ràfecs de coberta, que poden lliscar i caure sobre la màquina, s'enderrocaran prèviament.
En el pla d'enderroc, s'indicaran els elements susceptibles de ser recuperats, a fi de fer-ho de forma manual abans que s'iniciï l'enderroc per mitjans mecànics. Aquesta condició no tindrà efecte si amb això es modifiquessin les constants d'estabilitat de l'edifici o d'algun element estructural. En el cas de demolició o retirada de materials que continguin amiant i prèviament a l'inici de la feina, l'empresa encarregada d'executar-la haurà d'establir un pla de treball aprovat per la D.F. Quan tècnicament sigui possible, l'amiant o els materials que el continguin han de se retirats abans de començar les operacions de demolició.
Fases d'execució
Enderroc. Els elements resistents s'enderrocaran en l'ordre invers al seguit en la seva fase de construcció. Es descendirà planta a planta començant per la coberta, alleugerint les plantes de forma simètrica, excepte indicació en contra. Es procedirà a retirar la càrrega que graviti sobre qualsevol element abans d'enderrocar aquest. En cap cas es permetrà acumular enderrocs sobre els forjats en quantia major a l'especificada en l'Estudi Previ, tot i que l'estat dels esmentats sostres sigui bo. Tampoc s'acumularà enderroc ni es suportaran elements contra tanques, murs i suports, propis o mitgeres mentre aquests hagin de romandre en peus. Es contrarestaran o suprimiran els components horitzontals d'arcs, voltes, etc., i s'apuntalaran els elements, la resistència i estabilitat dels quals es tinguin dubtes raonables; les volades seran objecte d'especial atenció i seran apuntalades abans d'alleugerir els seus contrapesos. Es mantindran tot el temps possible les traves existents, introduint-ne de nous, en la seva absència, quan resultin necessaris. En estructures hiperestàtiques es controlarà que l'enderroc d'elements resistents origina els menors girs, fletxes i transmissió de tensions possibles, no s'enderrocaran elements estructurals o de trava mentre no es suprimeixin o contrarestin eficaçment les tensions que puguin estar incidint sobre ells. Es tindrà, així mateix, present el possible efecte pendular d'elements metàl·lics que es tallin o dels quals sobtadament se'n suprimeixin les tensions.
En general, els elements que puguin produir talls com vidres, porcellana sanitària, etc. es desmuntaran sencers. El trencament de qualsevol element suposa que els trossos resultants han de ser manejables per un sol operari. El tall o enderroc d'un element que, pel seu pes o volum no resulti manejable per una sola persona, es realitzarà mantenint-lo suspès o estintolat de manera que, en cap cas, es produeixin caigudes brusques o vibracions que puguin afectar a la seguretat i resistència dels forjats o plataformes de treball.
L'abatiment d'un element es durà a terme de manera que es faciliti el seu gir sense que aquest afecti al desplaçament del seu punt de suport i, en qualsevol cas, aplicant-li els mitjans d'ancoratge i de tirants per tal que el seu descens sigui lent. La bolcada lliure només es permetrà en elements que es puguin fer a trossos, no ancorats, situats en planta baixa o, com a màxim, des del nivell del segon forjat, sempre que es tracti d'elements de façanes i la direcció de la bolcada sigui cap a l'exterior. La caiguda es produirà sobre sòl consistent i amb espai lliure suficient per tal d'evitar efectes no desitjats.
No es permetran fogueres dins de l'edifici i les exteriors es protegiran del vent, estaran contínuament controlades i s'apagaran completament al finalitzar cada jornada de treball. En cap cas s'utilitzarà el foc amb propagació de flama com a mitjà d'enderroc. En edificis amb estructura de fusta o en aquells que existeixi abundància de material combustible es disposarà, com a mínim, d'un extintor manual contra incendis.
La utilització de compressors, martells pneumàtics, elèctrics o qualsevol mitjà auxiliar que produeixi vibracions haurà de ser prèviament autoritzat per la D. F.
No s'utilitzaran grues per a realitzar esforços que no siguin exclusivament verticals o per a atirantar, apuntalar o arrencar elements ancorats de l'edifici a enderrocar. Quan s'utilitzin per a l'evacuació d'enderrocs, les càrregues es protegiran d'eventuals caigudes i els elements lineals es traslladaran ancorats, almenys, de dos punts. No es descendiran les càrregues amb el control únic del fre.
Al finalitzar la jornada no quedaran elements susceptibles d'esfondrar-se de forma espontània o per l'acció d'agents atmosfèrics nocius (vent, pluja, etc.); es protegiran d'aquesta, mitjançant lones o plàstics, les zones de l'edifici que puguin veure's afectades pels seus efectes.
Al començament de cada jornada, i abans de continuar els treballs d'enderroc s'inspeccionarà l'estat dels estintolaments, atirantaments, ancoratges, etc. aplicats en jornades anteriors, tant en l'edifici que s'enderroca com en els que es poguessin haver efectuat en edificis de l'entorn; també s'estudiarà l'evolució de les esquerdes més representatives i s'aplicaran, si s'escau, les pertinents mesures de seguretat i protecció dels talls.
Retirada i transport de materials. L'evacuació d'enderrocs es pot realitzar de les següents formes: Mitjançant transport manual amb sacs o carretó fins al lloc d'apilament dels enderrocs o fins a les canals o conductes disposats per a aquesta funció; Amb obertura de buits en forjats, coincidents amb l'ample d'un entrebigat, de longitud compresa entre 1 i 1,50 metres, distribuïts de manera estratègica a fi de facilitar la ràpida evacuació. Aquest sistema només podrà emprar-se, excepte indicació contrària, en edificis o restes d'ells, amb un màxim de 3 plantes i quan el producte de l'enderroc sigui de grandària manejable per una sola persona; Llançant lliurement l'enderroc des d'una alçada màxima de 2 plantes sobre el terreny, sempre que es disposi d'un espai lliure mínim de 6 x 6 metres; Mitjançant grua quan es disposi d'espai per a la seva instal·lació i zona acotada per a la descàrrega de l'enderroc.
A l'empresa que realitza els treballs d'enderroc se li lliurarà, si s'escau, la documentació completa relativa als materials que han de ser aplegats per a la seva posterior utilització; aquests materials es netejaran i traslladaran al lloc assenyalat a aquest efecte en la forma que indiqui la D.F.
Quan no existeixin especificacions referents a la reutilització de materials, tota la runa resultant de l'enderroc es traslladarà al corresponent abocador municipal o a l'abocador que indiqui el Gestor Autoritzat de Residus encarregat de la gestió de les runes provinents de l'enderroc. El mitjà de transport, així com la disposició de la càrrega, s'adequaran a cada necessitat, adoptant-se les mesures que convinguin per tal d'evitar que la càrrega pugui espargir-se o originar emanacions o sorolls durant el seu trasllat.
Els residus que continguin amiant s'han de recollir i traslladar fora del lloc de treball, el més aviat possible, en recipients tancats i senyalitzats amb etiquetes d'advertència de perill, per tal d'evitar l'emissió de fibres d'amiant al l'ambient.
Control i acceptació
A manca d'un pla de control específic definit per la D.F. es realitzarà en el tipus de enderroc per elements un control per cada 200m a enderrocar i no menys d'un control per planta.
Amidament i abonament
m³ de volum aparent, realment enderrocat, pel que respecte als elements propis d'edificació.
m³ de volum realment enderrocat, pel que fa referència als murs de contenció i fonaments.
ml de llargària realment enderrocat, amidat de l'eix de l'element, en referència a elements de clavegueró...

1.4 Enderroc de tancaments (interior i exterior, inclou fusteries)
Treballs destinats a la demolició de façanes, particions i fusteries d'una edificació .

Execució
Condicions prèvies

AJUNTAMENT DE CAMPELLES
Aquest document és una còpia simple del document electrònic original. Comprovi l'autenticitat del document a
https://campelles.emunicipis.ddgi.cat/OAC/ValidarDoc.jsp - Utilitzi el 'Codi Segur de Verificació' que apareix a la capçalera.

Es tindran en compte les prescripcions del subsistema enderrocs. Es taparan els embornals dels baixants, per prevenir possibles obturacions.
Fases d'execució
L'ordre, forma d'execució i els mitjans a utilitzar de cadascuna de les parts descrites en aquest capítol s'ajustaran a les prescripcions establertes a la D.T. i sota les ordres de la D. F. En defecte d'això, es tindran en compte les consideracions que es detallen:
Enderroc de façanes. Es podrà desmuntar la totalitat dels tancaments prefabricats quan no s'afebleixin els elements estructurals. L'enderroc d'aquests elements constructius, es podrà dur a terme per mitjans mecànics, sempre que es donin les circumstàncies que condicionen la utilització dels mateixos i que s'assenyalen en l'apartat corresponent dels enderrocs en general.
Enderroc d'envans interiors. L'enderroc dels envans de cada planta es durà a terme abans d'enderrocar el forjat superior per tal d'evitar que, amb la retirada d'aquests, puguin desplomar-se; també perquè l'enderroc del forjat no es vegi afectat per la presència d'ancoratges o suports no coneguts sobre aquests envans. Quan el forjat presenti una fletxa considerable, no es retiraran els envans que hi graviten a sobre sense haver-lo apuntalat prèviament. El sentit de l'enderroc dels envans serà de dalt cap baix. A mesura que avanci l'enderroc dels envans, s'aniran retirant els bastiments de la fusteria interior. En els envans que comptin amb revestiments de tipus ceràmic (enrajolats, ...) es podrà dur a terme l'enderroc de tot l'element en conjunt. Segons les circumstàncies, la D. F. indicarà que es trossegin els paraments mitjançant talls verticals i la bolcada posterior s'efectuarà per embranzida, tenint cura que el punt d'embranzida estigui per sobre del centre de gravetat del parament a tombar, per tal d'evitar la seva caiguda cap al costat contrari. No es deixaran envans sense travar en zones exposades a l'acció de forts vents quan superin una alçada superior a vint vegades el seu gruix.
Arrencada de fusteries i elements varis. Els bastiments es desmuntaran, normalment, quan s'hagi d'enderrocar l'element estructural en el que estiguin situats. Quan es retirin fusteries i serralleries en plantes inferiors a la que s'està demolint, no s'afeblirà l'element estructural on estiguin situades. En general, es desmuntaran sense trossejar els elements que puguin produir talls o lesions com vidres i aparells sanitaris. El trossejament d'un element es realitzarà per peces, la grandària de les quals permeti el seu maneig per una sola persona.

SISTEMA ESTRUCTURA

SISTEMA ENVOLVENT

SUBSISTEMA FAÇANES

1 OBERTURES

Part semitransparent de l'envolvent tèrmica d'un edifici, practicables o no, que dóna prestacions de lluminositat, confort, ventilació i connexió.

Normes d'aplicació
Codi Tècnic de l'Edificació. RD 314/2006. CTE-HE1, Demanda energètica; en relació a al transmitància tèrmica (U), i factor solar (Fs) i permeabilitat a l'aire. CTE-HS1, Impermeabilitat, en relació a la trobada de les façanes amb obertures. CTE DB SU seguretat d'utilització. CTE-DB SE-AE, Document Bàsic Seguretat Estructural-Accions a l'Edificació. CTE- DB HR, Protecció enfront del soroll.
Decret d'Ecoeficiència, demanda energètica. D. 21/2006.
Norma básica de la edificación sobre condiciones acústicas en los edificios, NBE-CA-88. BOE. 8/10/1988.
UNE.
UNE 12.207:2000. Fusteria material, segons UNE 85.218.1985. UNE 85103:1991 Puertas i cancelas pivotantes abatibles. Definiciones, clasificación y características. UNE 85.222:1985 Ventanas. Acristalamiento y métodos de montaje, col.locació amb llistó de vidre o amb perfils conformats de neoprè.
UNE-EN ISO 140-4: Medición in situ del aislamiento acústico al ruido aéreo entre locales.
UNE-EN ISO 140-5: Medición in situ del aislamiento acústico al ruido aéreo de elementos de fachadas y de fachadas.
UNE-EN ISO 140-7: Medición del aislamiento acústico en los edificios y de los elementos de construcción. Parte 7: Medición in situ del aislamiento acústico de suelos al ruido de impactos
UNE-EN ISO 717: Evaluación del aislamiento acústico en los edificios y los elementos de construcción
UNE-EN ISO 717-1: Aislamiento a ruido aéreo. Para el cálculo del valor global de aislamiento y los términos de adaptación al espectro.
UNE-EN ISO 717-2: Aislamiento al ruido de impactos. Para el cálculo del valor global de aislamiento y los términos de adaptación al espectro.

1.1 Fusteries exteriors

1.1.1 Fusteries de PVC

Finestres, balconeres o portes, fixes o practicables de PVC, amb tots els seus mecanismes i col·locades sobre bastiment de base.

Components
El bastiment de base podrà ser de perfils tubulars d'acer galvanitzat conformats en fred o de fusta.
Els perfils de PVC obtinguts per extrusió, de gruix ≥ 18mm i pes específic 1,40 gr/cm3. Es disposaran ribets quan disposin d'envidrament.
També hi haurà els accessoris i ferramentes, els junts perimetrals, etc...
Característiques tècniques
Compliment de les exigències en relació a la demanda energètica, condicions acústiques, estanquitat, permeabilitat de l'aire i resistència al vent del conjunt de les fusteries i vidre. S'especificarà si la fusteria és amb trencament de pont tèrmic.
Control i acceptació
El subministrador acreditarà la vigència de la certificació de conformitat dels perfils amb els requeriments reglamentaris: assajos, distintius i marcatges CEE. Els canals de recollida d'aigua de condensació dels escopidors tindran dimensions adequades, hi haurà un mínim de 3 orificis per cada m de desguàs. Els perfils i xapes seran de color uniforme i no presentaran deformacions. Les unions entre perfils es faran amb soldadura tèrmica.

Execució
Condicions prèvies
L'emmagatzematge es farà en un lloc protegit de la humitat i allunyat de possibles impactes.
Fases d'execució
Replanteig.
Col·locació, aplomat i anivellat del bastiment. Preveient els gruixos dels acabats del parament o del suport al qual estigui subjecte.
Subjecció definitiva a la paret o bastiment de base. Amb l'ajut d'elements que garanteixin la protecció contra l'impacte i d'altres que mantinguin l'escairat fins que quedi ben travat.
Segellat. Si convé les juntes se segellaran amb massilles especials.
Eliminació dels rigiditzadors, i tapat de forats si és el cas, amb els materials adequats.

AJUNTAMENT DE CAMPELLES
Aquest document és una còpia simple del document electrònic original. Comprovi l'autenticitat del document a
https://campelles.emunicipis.ddgi.cat/OAC/ValidarDoc.jsp - Utilitzi el 'Codi Segur de Verificació' que apareix a la capçalera.

Col·locació dels mecanismes.
Neteja de tots els elements.
Toleràncies d'execució. Replanteig: ± 10 mm; Nivell previst: ± 5 mm; Horitzontalitat: ± 1 mm/m; Aplomat: ± 2 mm/m; Pla previst del bastiment respecte de la paret: ± 2 mm; Franquícia entre la fulla i el bastiment: 0,2 cm, <0,4cm.
Control i acceptació
Segons el CTE DB SI i CTE DB SU pel que fa a neteja, sentits d'evacuació, senyalització, alçades lliures i superfícies de vidre. Ha d'obrir i tancar correctament. El bastiment ha d'estar ben aplomat, sense deformacions dels angles, al nivell i al pla previstos. No ha de gravitar cap tipus de càrrega sobre el bastiment. El bastiment ha d'estar subjectat al bastiment de base amb visos autoroscants o de rosca mètrica, d'acer inoxidable, separats 60 cm com a màxim, i a menys de 30 cm dels extrems.
D'acord amb l'envidrament que porti ha de complir els requeriments energètics CTE DB HE i acústics vigents segons NBE-CA-88.

Verificació
Es conservarà la protecció de la fusteria fins al revestiment dels paraments i fins que es col·loqui l'envidrament. Per comprovar l'estanquitat , es sotmetrà la fusteria a escurrenties de 8h conjuntament amb la resta de la façana.

Amidament i abonament
m^2 de llum d'obra d'element col·locat. Incloent en el preu la part proporcional d'ajuts per la seva col·locació, elements de connexió, tapajunts i ferramentes. No s'inclouen els bastiments de base ni tampoc els envidraments.
ut dels elements singulars completament acabats i posats a l'obra segons especificacions de la D.F.

SUBSISTEMA DEFENSES

1 BARANES

Defensa formada per barana composta de bastidor (pilastres i baranes), passamans i entrepilastres, ancorada a elements resistents com ara forjats, soleres i murs per a la protecció de persones i objectes de risc de caiguda entre zones situades a diferent alçada.

Normes d'aplicació
Codi Tècnic de l'Edificació. RD 314/2006. DB SE-AE, DB SU.
Recobriments galvanitzats en calent sobre productes, peces i articles diversos construïts o fabricats amb acer o altres materials ferris. RD 2351/1985.
Especificacions tècniques dels tubs d'acer inoxidable soldades longitudinalment. RD 2605/1985.

Components
Bastidor, passamà, entrepilastres, ancoratges i peces especials, normalment en baranes d'alumini per a fixació de pilastres i en baranes amb cargols.
Característiques tècniques mínimes
Bastidor. Els perfils que conformen el bastidor podran ser d'acer galvanitzat, aliatge d'alumini anoditzat, etc.
Passamans. Reunirà les mateixes condicions exigides a la baranes. En cas d'utilitzar cargols de fixació, per la seva posició, quedaran protegits del contacte directe amb l'usuari.
Entrepilastres. Els entrepilastres per a replè dels buits del bastidor podran ser de polimetacrilat, polièster reforçat amb fibra de vidre, PVC, fibrociment, etc..., amb gruix mínim de 5 mm, així mateix podran ser de vidre (armat, temperat o laminat), etc.
Ancoratges. Els ancoratges podran realitzar-se mitjançant: *placa aïllada*, en baranes d'acer per a fixació de les pilastres quan els seus eixos distin de la vora del forjat no menys de 10 cm i per a fixació de baranatge als murs laterals; *platina contínua*, en baranes d'acer per a fixació de les pilastres quan els seus eixos distin de la vora del forjat no menys de 10 cm, coincidint amb algun element prefabricat del forjat; *angular continu*, en baranes d'acer per a fixació de les pilastres quan els seus eixos distin de la vora del forjat no menys de 10 cm, o se situïn en la seva cara exterior*; pota d'agafament*, en baranes d'alumini, per a la fixació de les pilastres quan els seus eixos distin de la vora del forjat mínim 10 cm.
Peça especial. Normalment en baranes d'alumini per la fixació de pilastres i de baranatges amb cargols.
Control i acceptació
Es realitzaran les comprovacions corresponents d'identificació i assaig en cada un dels següents capítols: Perfils laminats i xapes, Tubs d'acer galvanitzat, Perfils d'alumini anoditzat i Perfils de fusta.

Execució
Condicions prèvies
Les baranes s'ancoraran a elements resistents com ara forjats o soleres, i quan estiguin ancorades sobre ampits de fàbrica el gruix d'aquests serà superior a 15 cm. Sempre que sigui possible es fixaran els baranatges als murs laterals mitjançant ancoratges. Per prevenir el fenomen eletroquímic de la corrosió galvànica entre metalls amb diferent potencial, s'adoptaran les mesures següents: Evitar el contacte entre dos metalls de diferent activitat, en cas de no poder evitar el contacte, s'hauran de seleccionar metalls pròxims a la sèrie galvànica; Aïllar elèctricament els metalls amb diferent potencial; Evitar l'accés d'aigua i oxigen a la zona d'unió dels dos metalls; També s'evitaran els següents contactes bimetàl·lics: Zenc amb: acer, coure, plom i acer inoxidable; Alumini amb: plom i coure; Acer dolç amb: plom, coure i acer inoxidable; Plom amb: coure i acer inoxidable; Coure amb: acer inoxidable.
Es dissenyaran segons el punt 3.2 del DB SU, SU-1, Seguretat enfront al risc de caigudes.
Fases d'execució
Replantejada en obra la barana, es marcarà la situació dels ancoratges. Alineada sobre els punts de replanteig, es presentarà i aplomarà amb tornapuntes, fixant-ne provisionalment als ancoratges mitjançant punts de soldadura o cargolat suau. En cas de formigonar els ancoratges es rebran directament; en cas de forjats, murs o amb morter de ciment es rebran als trams previstos. En forjats ja executats s'ancoraran mitjançant tacs d'expansió amb encastament, no menor de 45 mm, i cargols. Cada fixació es realitzarà com a mínim amb dos tacs separats entre si 50 mm. Els ancoratges garantiran la protecció contra embranzides i cops durant tot el procés d'instal·lació. Així mateix mantindran l'aplomat de la barana fins que quedi definitivament fixada al suport. Es realitzaran, preferiblement, mitjançant plaques, platines o angulars, depenent de l'elecció del sistema i de la distància existent entre l'eix de les pilastres i la vora dels elements resistents. La unió del perfil de la pilastra amb l'ancoratge es realitzarà per soldadura, respectant-se les juntes estructurals mitjançant juntes de dilatació de 40 mm d'ample entre baranes. Sempre que sigui possible es fixaran els baranatges als murs laterals mitjançant ancoratges. Quan els entrepilastres i/o passamans siguin desmuntables, es fixaran amb cargols, ribets clavats, o peces d'acoblament desmuntables sempre des de l'interior.
Acabats. El sistema d'ancoratge al mur serà estanc, no originant penetració de l'aigua en el mateix mitjançant segellat i engravat amb morter, de la trobada de la barana amb l'element al que s'ancori. Quan els ancoratges d'elements tals com baranes o tamborets es

AJUNTAMENT DE CAMPELLES
Aquest document és una còpia simple del document electrònic original. Comprovi l'autenticitat del document a
https://campelles.emunicipis.ddgi.cat/OAC/ValidarDoc.jsp - Utilitzi el 'Codi Segur de Verificació' que apareix a la capçalera.

realitzin en un plànol horitzontal de la façana, la junta entre l'ancoratge i la façana ha de realitzar-se de tal forma que s'impedeixi l'entrada d'aigua a través d'ella mitjançant el segellat, un element de goma, una peça metàl·lica o algun altre element que produeixi el mateix efecte.

Control i acceptació

Es realitzaran dues comprovacions cada 30 m. Es comprovarà que les barreres de protecció tinguin una resistència i una rigidesa suficient per a resistir la força horitzontal establerta en l'apartat 3.2 del Document Bàsic SE-AE, en funció de la zona en que es trobin. La força es considerarà aplicada a 1,2 m o sobre la vora superior de l'element, si aquest està situat a menys altura. En aquest cas, la barrera de protecció davant de seients fixos, serà capaç de resistir una força horitzontal a la vora superior de 3 kN/m i simultàniament amb ella, una força vertical uniforme de 1,0 kN/m, com a mínim, aplicada a la vora exterior. En les zones de tràfic i aparcament, els plafons o baranes i altres elements que delimitin àrees accessibles per als vehicles han de resistir una força horitzontal, uniformement distribuïda sobre una longitud de 1 m, aplicada a 1,2 m d'altura sobre el nivell de la superfície de rodatge o sobre la vora superior de l'element si aquest està situat a menys altura, el valor característic de la qual, es definirà en el projecte en funció de l'ús específic i de les característiques de l'edifici, no sent inferior a qk = 100 kN.

Amidament i abonament

ml totalment acabat i col·locat. Incloent els passamans i les peces especials.

SUBSISTEMA IMPERMEABILITZACIÓ I AÏLLAMENTS

1 AÏLLAMENTS CONTRA EL FOC

Materials o productes que tenen propietats per impedir o retardar la propagació del foc. Hauran de complir la suficient resistència al foc segons la normativa del CTE DB SI 6 Resistència al foc de l'estructura, prenent els valors de les diferents accions i coeficients els obtinguts al DB-SE. Aquests materials poden ser: pintures, morters o plaques.

Normes d'aplicació

Codi Tècnic de l'Edificació. RD 314/2006. DB SI.
Procediment bàsic per la certificació d'eficiència energètica d'edificis. RD 47/2007 (BOE 31.01.2007).
Correcció d'Errades del Reial Decret 47/2007, de 19 de gener, pel qual s'aprova el Procediment bàsic pel Procediment bàsic per la certificació d'eficiència d'edificis de nova construcció.
Reglament d'instal·lacions de protecció contra incendis. RD 1942/1993.
Classificació dels productes de construcció i dels elements constructius en funció de les seves propietats de reacció i de resistència en front al foc. RD 312/2005.
Taula per a la Interpretació de la Normativa de Seguretat Contra Incendis, TINSCI.
Instrucció Técnica Complementària, ITC-MIE-AP 5. BOE. 149; 23.06.82.
Manual d'Autoprotecció. Guia pel desenvolupament del Pla d'Emergència contra incendis i d'evacuació de locals i edificis.
Prevenció d'incendis en allotjaments turístics. BOE. 20.10.79.
Protecció contra incendis en establiments sanitaris. BOE. 252; 07.01.79.
Reglament de Seguretat contra incendis en els establiments industrials. RD. 2267/2004.
UNE. UNE 48287-1:1996 Sistemas de pinturas intumescentes para la protección del acero estructural. Parte 1: Requisitos.
UNE 48287-2:1996 Sistemas de pinturas intumescentes para la protección del acero estructural. Parte 2: Guía para la aplicación

1.1 Pintures ignífugues intumescents

Preparació i aplicació d'un recobriment de pintura sobre perfils estructurals metàl·lics, per a augmentar la resistència i estabilitat al foc de l'element, mitjançant diferents capes aplicades en obra.

Execució

Condicions prèvies

S'han d'eliminar les possibles incrustacions de ciment o de calç i s'ha de desgreixar la superfície. Ha de tenir el color, la brillantor i la textura uniformes. En el revestiment no ha d'haver-hi fissures, bosses ni d'altres defectes, i ha de cobrir completament totes les parts descobertes dels perfils, inclòs les no accessibles. S'han d'aturar els treballs quan es donguin les següents condicions : les temperatures inferiors a 5°C o superiors a 30°C, la humitat relativa de l'aire > 60%, la velocitat del vent > 50 km/h o plogui. Si un cop realitzats els treballs es donen aquestes condicions, s'ha de revisar la feina feta 24 h abans i s'han de refer les parts afectades. No es pot pintar sobre suports molt freds ni sobreescalfats.

Fases d'execució

Preparació de la superfície a pintar, fregat de l'òxid i neteja prèvia si és necessari, amb aplicació de les capes d'imprimació, de protecció o de fons, necessàries i del tipus adequat segons la composició de la pintura d'acabat. El sistema d'aplicació del producte s'ha d'escollir d'acord amb les instruccions del fabricant i l'autorització de la D.F. Quan el revestiment estigui format per mes d'una capa, la primera s'ha d'aplicar lleugerament diluïda, segons les instruccions del fabricant. Aplicació successiva, amb els intervals d'assecat, de les capes de pintura d'acabat. La pintura d'acabat no ha d'impedir el desenvolupament de l'escuma que genera la pintura intumescent i la seva conseqüent expansió en cas d'incendi. La imprimació ha de compatibilitzar la protecció anticorrosiva amb la protecció al foc. Ha de tenir una consistència adequada per a la seva aplicació amb rodet, brotxa o pistola.

Control i acceptació

Ha de comprovar-se la compatibilitat entre la capa d'imprimació antioxidant i la pintura intumescent, al igual que amb la pintura d'acabat.

Amidament i abonament

m² de superfície realment pintada segons les especificacions de la D.T.

1.2 Morters

Formació de revestiment aïllant amb morter sobre elements superficials o lineals.

Components

Revestiment aïllant d'1 a 1,5 cm de gruix amb morter d'escaiola i perlita estès sobre elements superficials amb mitjans manuals.
Revestiment aïllant de 2 a 5 cm de gruix amb morter de ciment i perlita amb vermiculita, projectat sobre elements superficials o lineals.

Execució

Condicions prèvies

L'aïllament ha de ser continu i ha de cobrir tota la superfície per aïllar. Ha de tenir un aspecte uniforme i sense defectes. A la superfície seca no hi ha d'haver fissures, forats o d'altres defectes . S'ha d'aplicar sobre superfícies netes. S'han de picar els elements no rugosos per tal d'afavorir l'adherència del morter. La temperatura de treball ha de ser ≥ 5°C. S'ha d'aplicar abans que s'hagi iniciat el procés

AJUNTAMENT DE CAMPELLES
Aquest document és una còpia simple del document electrònic original. Comprovi l'autenticitat del document a
https://campelles.emunicipis.ddgi.cat/OAC/ValidarDoc.jsp - Utilitzi el 'Codi Segur de Verificació' que apareix a la capçalera.

d'adormiment. S'ha de protegir de pluges, glaçades, temperatures altes, vibracions i impactes fins al seu enduriment. No s'han d'afegir additius al producte preparat.
Fases d'execució
Aïllament estès amb mitjans manuals. Neteja i preparació del suport, estesa del material. La superfície del revestiment ha de quedar llisa, amb la planor i l'aplomat previstos. *Toleràncies d'execució:* Planor: ± 10 mm/2 m, Aplomat: ± 10 mm/3m.
Aïllament projectat. Neteja i preparació del suport, projecció del material en varies capes, curat. L'aïllament ha de quedar ben adherit al suport. L'element ha de quedar revestit de manera uniforme i amb acabat rugós. *Toleràncies d'execució:* per gruix de 2 a 5cm entre –2 a +15 mm.

Amidament i abonament
m² de superfície amidada segons les especificacions de la D.T.

1.3 Plaques
Revestiments realitzats amb plaques de silicat càlcic, per a la protecció contra el foc de sostres i elements estructurals, com sostres i biguetes de fusta, sostre de formigó, sostre de formigó i xapa d'acer col·laborant, bigues i pilars de fusta, i bigues i pilars metàl·lics.
També es poden utilitzar en cel ras, suportades per un entramat de perfils suspesos mitjançant barres regulables. El sistema sustentant de les plaques pot ser fix o desmuntable.

Execució
Condicions prèvies
El conjunt acabat ha de ser estable i indeformable. Ha de formar una superfície plana i ha d'estar al nivell previst. En el revestiment acabat no hi ha d'haver peces esquerdades, trencades ni defectes apreciables. La manipulació de les plaques (talls, forats per a instal·lacions, etc.) s'ha de fer abans de fixar-les al suport. Els cargols han d'entrar perpendicularment al pla de la placa, i la penetració del cap ha de ser la correcta. El material col·locat s'ha de protegir d'impactes, de pressions o d'altres accions que el puguin alterar.
Per cel ras. Si les plaques són de cara vista, en el revestiment acabat no hi ha d'haver peces esquerdades, trencades, escantonades ni tacades. Si el sistema és fix, sense entramat, les plaques han d'anar penjades al sostre mitjançant filferros galvanitzats i estopa enguixada.
Fases d'execució
Revestiment de sostre de fusta. Preparació de tires de silicat càlcic de 200 mm d'amplària com a mínim, fixades directament a la fusta mitjançant grapes o cargols. Preparació de les plaques (talls, forats, etc.). Col·locació de llana de roca al sostre. Fixació de les tires de silicat càlcic a les biguetes. Col·locació de les plaques. Si es col·loca una segona capa de plaques, la junta d'aquestes no coincidirà amb la primera capa, i es fixarà d'igual manera que la primera capa, atravessant-la fins arribar a la fusta. Segellat dels junts.
Revestiment de sostre de formigó. Preparació de les plaques (talls, forats, etc.). Col·locació de les plaques. Les plaques poden instal·lar-se sobre l'encofrat a l'hora de formigonar, quedant la placa com encofrat perdut. S'utilitzaran cargols o tires de placa de silicat càlcic per complementar la subjecció. La fixació de les plaques es realitzarà mitjançant cargol o tac metàl·lic expansiu directament sobre el formigó. Segellat dels junts.
Revestiment de sostre de xapa col·laborant. Preparació de tires de silicat càlcic de 200 mm d'amplària com a mínim. Preparació de les plaques (talls, forats, etc.). Fixació de les tires de silicat càlcic a la xapa. La fixació de les plaques es realitzarà mitjançant cargol o tac metàl·lic expansiu. Col·locació de les plaques. Segellat dels junts .
Revestiment de bigues i pilars. Preparació de les plaques (talls, fortas, ...) El gruix de les plaques de silicat càlcic es calcularà en funció del factor forma del perfil i aplicant les taules subministrades pel fabricant. Preparació de peces rigiditzadores, si és el cas. Quan els perfils tinguin una alçària superior a 600mm es col·locarà una peça rigiditzadora de 100mm d'amplària. Col·locació de les plaques. La fixació de les plaques es realitzarà mitjançant grapes o cargols i tacs d'acer. Separació entre punts de fixació: Distància entre cargols: ≤200mm, Distància del cargol a l'extrem de la placa: ≤50mm, Distància entre grapes:≤100mm, Distància de la grapa a l'extrem de la placa: ≤20mm. Segellat dels junts.
Per cel ras suport mitjançant entramat de perfils. Si el sistema és desmuntable, s'ha de col·locar un perfil fixat a les parets, a tot el perímetre. Si el sistema és fix, tots els junts, les arestes de cantonades i els racons han d'estar segellats degudament amb màstic per a junts. Si degut a irregularitats de la paret, queden espais entre ella i la placa s'haurà reomplir prèviament amb llana de roca. S'han de col·locar els punts de fixació suficients per tal que la fletxa dels perfils de l'entramat sigui l'exigida. Separació entre punts de suspensió: ≤ 1250 mm. Separació entre cargols i extrem de la placa: ≥ 15 mm. Fletxa màxima dels perfils de l'entramat: ≤ 1/360 de la llum. *Toleràncies generals d'execució:* Alineació dels perfils: ± 2 mm/2 m.

Amidament i abonament
m² de superfície amidada segons les especificacions de la D.T.

2 AÏLLAMENTS TÈRMICS-ACÚSTICS

Materials o productes que tenen propietats per impedir o retardar la propagació de la calor, fred i/o sorolls. Aquests materials poden ser rígids, semirígids, flexibles, granulars, pulverulents o pastosos.

Normes d'aplicació

Codi Tècnic de l'Edificació. RD 314/2006. DB HE, d'Estalvi d'Energia. DB HE1, d'Estalvi d'Energia, Limitació de la demanda energètica. DB HR, Protecció enfront del soroll.
Ecoeficiència en els edificis. RD 21/2006.

R I T E. Reglamento de Instalaciones Térmicas en los edificios. RD 1027/2007 (BOE 29.08.2007).
Procediment bàsic per la certificació d'eficiència energètica d'edificis. RD 47/2007 (BOE 31.01.2007).
Correcció d'Errades del Reial Decret 47/2007, de 19 de gener, pel qual s'aprova el Procediment bàsic pel Procediment bàsic per la certificació d'eficiència d'edificis de nova construcció.
Condicions acústiques. NBE-CA-88. (BOE 8.10.1988)

AJUNTAMENT DE CAMPELLES
Aquest document és una còpia simple del document electrònic original. Comprovi l'autenticitat del document a
https://campelles.emunicipis.ddgi.cat/OAC/ValidarDoc.jsp - Utilitzi el 'Codi Segur de Verificació' que apareix a la capçalera.

Llei de protecció contra la contaminació acústica. Llei 16/2002.
Llei del soroll. Ley 37/2003.
Contaminació acústica. RD 1513/2005.
Normes sobre la utilització de les espumes d'urea-formol usades com aïllants a l'edificació. BOE. 113; 11.05.84
UNE
UNE-EN ISO 140-4: Medición in situ del aislamiento acústico al ruido aéreo entre locales.
UNE-EN ISO 140-5: Medición in situ del aislamiento acústico al ruido aéreo de elementos de fachadas y de fachadas.
UNE-EN ISO 140-7: Medición del aislamiento acústico en los edificios y de los elementos de construcción. Parte 7: Medición in situ del aislamiento acústico de suelos al ruido de impactos
UNE-EN ISO 717: Evaluación del aislamiento acústico en los edificios y los elementos de construcción
UNE-EN ISO 717-1: Aislamiento a ruido aéreo. Para el cálculo del valor global de aislamiento y los términos de adaptación al espectro.
UNE-EN ISO 717-2: Aislamiento al ruido de impactos. Para el cálculo del valor global de aislamiento y los términos de adaptación al espectro.

2.1 Rígids, semirígids i flexibles

Components

Aïllants rígids (poliestirè expandit, vidre cel·lular, llanes de vidre revestides amb làmines d'algun altre material), camises aïllants, aïllants semirígids, aïllants flexibles (llanes de vidre aglomerat amb material sintètic, llanes de roca aglomerada amb material industrial, poliuretans, polietilens), fixacions: material d'unió (adhesius o coles de contacte o de pressió, adhesius tèrmics) o amb subjeccions (feix d'alumini, perfils laterals, claus inoxidables amb cap de plàstic i cintes adhesives)

Característiques tècniques mínimes

Aïllament en camises aïllants. En canonades i equips situats a la intempèrie, les juntes verticals se segellaran convenientment. L'aïllament tèrmic de xarxes enterrades haurà de protegir-se de la humitat i dels corrents d'aigua subterrànies o vessaments. Les vàlvules, argolles i accessoris s'aïllaran preferentment amb casquets aïllants desmuntables de diverses peces, amb espai suficient perquè al llevar-los es puguin desmuntar aquelles.

Aïllament en plaques. Formació d'aïllament amb plaques i feltres de diferents materials, poliestirè expandit, extruït, expandit amb ranures en una de les seves cares, expandit moldejat per a terra radiant, escumes de poliuretà, de llana de vidre o llana de roca, de suro aglomerat, de vidre cel·lular. Totes es poden col·locar fixades mecànicament, i sense adherir. Els poliestirens, llanes de vidre i suro aglomerat es poden col·locar també amb morter i adhesiu. Les de vidre cel·lular amb morter i pasta de guix. Les de poliuretà, llanes de vidre i suro aglomerat també es poden col·locar amb oxiasfalt. Només les plaques de poliestirè poden anar fixades als connectors que uneixen la paret passant amb l'estructura i subjectes a aquests mitjançant volanderes de plàstic.

Aïllament en plafons sandwich. Revestiments fonoabsorbents realitzats amb panells de planxa perforada i llana de roca a l'interior.

Control i acceptació

Etiqueta identificativa indicant la classe de producte, el tipus i els espessors. Els materials que vinguin avalats per Segells o Marques de Qualitat haurien de tenir la garantia per part del fabricant del compliment dels requisits i característiques mínimes exigides en el DB HE 1 del CTE, pel que podrà realitzar-se la seva recepció sense necessitat d'efectuar comprovacions o assajos. Les unitats d'inspecció estaran formades per materials aïllants del mateix tipus i procés de fabricació, amb el mateix espessor en el cas dels quals tinguin forma de placa o flassada. Les fibres minerals duran SEGELL INCE i ASTM-C-167 indicant les seves característiques dimensionals i la seva densitat aparent. Aquestes característiques es determinaran cada 1.000 m² de superfície o fracció, en camises aïllants cada 100 m o fracció i en formigons cel·lulars espumosos cada 500 m² o fracció.

Execució

Condicions prèvies

L'aïllament ha de quedar ben adherit al suport, excepte quan es col·loca no adherit. Ha de tenir un aspecte uniforme i sense defectes. El suport ha de ser net. Ha de ser continu i ha de cobrir tota la superfície per aïllar. S'ha de treballar amb vents inferiors a 30 km/h. L'aïllament s'ha de protegir de la pluja durant i després de la col·locació. El material col·locat s'ha de protegir d'impactes, de pressions o d'altres accions que el puguin alterar. El poliuretà i el poliestirè s'ha de protegir d'una exposició solar molt llarga.

Fases d'execució

Preparació de l'element (retalls, etc...)

Neteja i preparació del suport. Les plaques i els feltres han de quedar col·locats a tocar, a trencajunt. En les plaques que van fixades als connectors, el junt entre les plaques no ha de coincidir amb el connector de la paret. En les plaques col·locades no adherides, s'han de prendre les precaucions necessàries perquè ni el vent ni d'altres accions no el desplacin. Quan l'aïllament porta barrera de vapor (paper kraft), aquesta ha de quedar situada a la cara calenta de l'aïllament. Quan l'aïllament va revestit amb làmina plàstica (protecció elàstica, làmina plàstica de color blanc o tel decoratiu), aquesta ha de quedar situada a la cara vista de l'aïllament. Quan l'aïllament porta paper kraft o protecció elàstica, els junts han de quedar segellats amb cinta adhesiva. Qualsevol forat a la barrera de vapor en l'execució, ha de ser reparat amb cinta adhesiva impermeable al vapor.

Col·locació de l'element

Plaques col·locades amb adhesiu, oxiasfalt, emulsió bituminosa o pasta de guix. El suport ha d'estar lliure de matèries estranyes (pols, greixos, olis, etc.). El grau d'humitat del suport ha d'estar dins dels límits especificats pel fabricant.

Plaques moldejades per a terra radiant. Les plaques han de quedar encaixades per les vores, col·locades de manera que les ranures per a allotjar els conductes de calefacció, quedin alineades i siguin contínues. La cara llisa de la placa ha de quedar recolzada sobre la base del paviment i els resalts per a suport dels conductors, han de quedar a la part superior.

Aïllament exterior per a suport de revestiment continu. La barreja adhesiu-ciment, ha de ser homogènia. No ha de tenir grumolls ni parts seques. L'adhesiu s'ha d'aplicar seguint les instruccions del fabricant. La fixació mecànica de les plaques s'ha de fer després de 24 h, com a mínim, d'haver-les col·locat. El procés d'aplicació de la malla ha de constar d'una primera capa d'adhesiu, col·locació de la malla a pressió sobre l'adhesiu fresc i a continuació, una capa d'adhesiu. La malla ha de cobrir tota la superfície a revestir i quedar totalment recoberta per l'adhesiu. En els punts singulars (cantonades, angles d'obertures, etc...), la malla ha d'anar reforçada. Ha de formar una superfície plana, sense bosses. Ha de quedar ben adherida al revestiment. Gruix de la capa d'adhesiu sota les plaques: ≤ 6 mm. Encavalcament de la malla: ≥ 10 cm i planor: ± 3 mm/2 mm.

Control i acceptació

L'aïllament anirà protegit amb els materials necessaris perquè no es deteriori amb el pas del temps. El recobriment o protecció de l'aïllament es farà de tal manera que aquest quedi subjecte amb el pas del temps. Haurà de comprovar-se la correcta col·locació de

AJUNTAMENT DE CAMPELLES
Aquest document és una còpia simple del document electrònic original. Comprovi l'autenticitat del document a https://campelles.emunicipis.ddgi.cat/OAC/ValidarDoc.jsp - Utilitzi el 'Codi Segur de Verificació' que apareix a la capçalera.

l'aïllament tèrmic, la seva continuïtat i la inexistència de ponts tèrmics en fronts de forjat i suports, segons les especificacions de la D.T. o de la D.F. Es comprovarà la ventilació de la cambra d'aire si n'hi hagués.

Amidament i abonament
m² de planxes o panells totalment col·locats, incloent segellat de les fixacions en el suport, en el cas que siguin necessàries.
ml de camises aïllants.

2.2 Granulars o pulverulents i pastosos

Components
Aïllaments granulars o pulverulents (argila expandida, perlita expandida) i pastosos que es conformen en obra, adaptant aquest aspecte en primer lloc per passar posteriorment a tenir les característiques de rígid o semirígid (espuma de poliuretà feta in situ, espumes elastomèriques, formigons cel·lulars)
Fixacions. Material d'unió (adhesius o coles de contacte o de pressió, adhesius tèrmics) o amb subjeccions (feix d'alumini, perfils laterals, claus inoxidables amb cap de plàstic i cintes adhesives)
Característiques tècniques mínimes
Aïllaments amorfs, amb nòduls de llana de vidre. Formació d'aïllament en solera, en revestiment de paraments, en reblert de cambres o projectat, amb materials sense forma específica (granulats, escumes, formigons o morters).
Col·locats en solera. Inclosa la formació de mestres, de 10 a 20 cm de gruix i acabat remolinat, amb morter de perlita i ciment; morter de vermiculita i ciment; formigó cel·lular sense granulats o amb formigó d'argila expandida abocada en sec.
Col·locats en revestiment de paraments. De 2 a 4 cm de gruix amb morter de perlita i escaiola amb acabat lliscat; morter de perlita i (ciment o escaiola) o morter de vermiculita i ciment, amb acabat remolinat.
Col·locat projectat. D'1 a 4 cm de gruix amb escuma de poliuretà.
Col·locat en reblert de cambres. De 4 a 10 cm de gruix amb perlita i vermiculita expandides; grànols de poliestirè expandit o de suro; flocs de fibra de vidre; o escuma d'urea formol.
Control i acceptació
Etiqueta identificativa indicant la classe de producte, el tipus i els espessors. Els materials que vinguin avalats per Segells o Marques de Qualitat haurien de tenir la garantia per part del fabricant del compliment dels requisits i característiques mínimes exigides en el DB HE 1 del CTE, pel que podrà realitzar-se la seva recepció sense necessitat d'efectuar comprovacions o assajos. Les unitats d'inspecció estaran formades per materials aïllants del mateix tipus i procés de fabricació, amb el mateix espessor en el cas dels quals tinguin forma de placa o flassada. Les fibres minerals duran SEGELL INCE i ASTM-C-167 indicant les seves característiques dimensionals i la seva densitat aparent. Aquestes característiques es determinaran cada 1.000 m² de superfície o fracció, en camises aïllants cada 100 m o fracció i en formigons cel·lulars espumosos cada 500 m² o fracció.

Execució
Condicions prèvies
L'aïllament ha de ser continu i ha de cobrir tota la superfície per aïllar. Ha de tenir un aspecte uniforme i sense defectes. Per al morter la temperatura de treball ha de ser ≥ 5°C. Per aïllaments projectats s'ha de treballar amb vents inferiors a 20 km/h i amb humitat ambiental inferior al 80%. Haurien de quedar garantides la continuïtat de l'aïllament i l'absència de ponts tèrmics i/o acústics, per això s'utilitzaran les juntes i se seguiran les instruccions del fabricant o especificacions de projecte.
Fases d'execució
Per aïllament en solera i paraments. Neteja i preparació del suport, estesa del material i execució de l'acabat. La superfície del revestiment ha de tenir la planor i l'aplomat previstos. La mescla ha d'estar preparada de manera que en resulti una barreja homogènia i sense segregacions. S'ha d'aplicar abans que s'hagi iniciat el procés d'adormiment.
Per aïllament projectat. Neteja i preparació del suport, projecció del material en vàries capes i curat. L'aïllament ha de quedar ben adherit al suport.
Per aïllament en reblert de cambres. Repàs de les superfícies que limiten la cambra i aplicació del material. El procés d'injecció s'ha de fer mitjançant una màquina especial i s'han de seguir les instruccions donades pel fabricant per tal de garantir el rebliment total de la cambra. S'ha de començar per la part inferior del parament.
Control i acceptació
L'aïllament anirà protegit amb els materials necessaris perquè no es deteriori amb el pas del temps. El recobriment o protecció de l'aïllament es farà de tal manera que aquest quedi subjecte amb el pas del temps. Haurà de comprovar-se la correcta col·locació de l'aïllament tèrmic, la seva continuïtat i la inexistència de ponts tèrmics en fronts de forjat i suports, segons les especificacions de projecte o director d'obra. Es comprovarà la ventilació de la cambra d'aire si n'hi hagués.

Amidament i abonament
m³ de replens o projeccions.

SISTEMA COMPARTIMENTACIÓ INTERIOR/ACABATS

SUBSISTEMA PARTICIONS

1 ENVANS
Paret sense missió portant.

1.1 Envans de ceràmica
Envà de maó ceràmic pres amb morter de ciment i/o calç o guix, que constitueix particions interiors.
Normes d'aplicació
Codi Tècnic de l'Edificació. CTE-DB SE-AE, Documents Bàsics Seguretat Estructural, Accions a l'Edificació; CTE-DB SE-F, Documents Bàsics Seguretat Estructural, Fàbrica; CTE-DB SI. Annex F, Fàbrica, Resistència al foc dels elements de totxo ceràmic o silici-calcari i el bloc de formigó; CTE-DB HR, Protecció enfront al Soroll.
Condicions acústiques. NBE-CA-88. (BOE 8.10.1988)
Norma de Construcció Sismoresistent, NCSE-02. BOE. 11/10/02.
Norma reglamentària d'edificació sobre accions en l'edificació en les obres de rehabilitació estructural de sostres d'edificis d'habitatges, NRE-AEOR-93. O. 18/01/94.
Pliego General de Condiciones para la recepción de los ladrillos cerámicos en las obras de construcción, RL-88. BOE. 3/08/88.

AJUNTAMENT DE CAMPELLES
Aquest document és una còpia simple del document electrònic original. Comprovi l'autenticitat del document a
https://campelles.emunicipis.ddgi.cat/OAC/ValidarDoc.jsp - Utilitzi el 'Codi Segur de Verificació' que apareix a la capçalera.

Pliego General de condiciones para la recepción de yesos y escayolas en las obras de construcció, RY-85. BOE. 10/06/1985
Pliego General de condiciones para la recepción de bloques de hormigón en las obras de construcción, RB-90. BOE. 165; 11/07/90.
UNE
UNE-EN ISO 140-4: Medición in situ del aislamiento acústico al ruido aéreo entre locales.
UNE-EN ISO 140-5: Medición in situ del aislamiento acústico al ruido aéreo de elementos de fachadas y de fachadas.
UNE-EN ISO 140-7: Medición del aislamiento acústico en los edificios y de los elementos de construcción. Parte 7: Medición in situ del aislamiento acústico de suelos al ruido de impactos
UNE-EN ISO 717: Evaluación del aislamiento acústico en los edificios y los elementos de construcción
UNE-EN ISO 717-1: Aislamiento a ruido aéreo. Para el cálculo del valor global de aislamiento y los términos de adaptación al espectro.
UNE-EN ISO 717-2: Aislamiento al ruido de impactos. Para el cálculo del valor global de aislamiento y los términos de adaptación al espectro.

Components
Maons, morter i revestiment interior.
Característiques tècniques mínimes
Maons. Compliran les condicions que s'especifiquen en el Plec general per a la recepció dels maons ceràmics a les obres de construcció, RL-88. La resistència a compressió dels maons massissos i perforats, no serà inferior a 100 Kp/cm² . La resistència a compressió dels maons buits, emprats en fàbriques resistents no serà inferior a 50 Kp/cm². En cas de fàbrica de maó d'obra vista, serà adequat un morter una mica menys resistent que el maó: un M-8 per a un maó R-10, o un M-16 per a un maó R-20.
Morter. En la confecció de morters, s'utilitzaran les calç aèries i orgàniques classificades a la Instrucció per a la Recepció de Calç RC-92. Les sorres emprades compliran les limitacions relatives a grandària màxima de grans, contingut de fins, granulometria i contingut de matèria orgànica establertes a la Norma DB SE-F. Així mateix, s'admetran totes les aigües potables i les tradicionalment emprades. D'altra banda, el ciment utilitzat complirà les exigències de composició, característiques mecàniques, físiques i químiques que estableix la "Instrucció per a la recepció de ciments RC-03". Els possibles additius incorporats al morter abans o durant el pastat, arribaran a obra amb la designació corresponent segons normes UNE, així com la garantia del fabricant que: l'additiu, agregat en les proporcions i condicions previstes, produeix la funció principal desitjada. Les barreges preparades en sec per a morters portaran el nom del fabricant i la dosificació segons la Norma DB SE-F, així com la quantitat d'aigua a afegir per a obtenir les resistències dels morters tipus. La resistència a compressió del morter estarà dins dels mínims establerts a la Norma DB SE-F. Tanmateix, la dosificació seguirà l'establert a la Norma DB SE-F, pel que fa referència a parts en volum dels seus components.
Revestiment interior. Serà d'enguixat i arrebossat de guix, etc... Complirà les especificacions recollides en el Plec de Condicions corresponent.
Control i acceptació
Es realitzaran les comprovacions corresponents d'identificació i d'assaigs en cada un dels capítols següents: Ciment, Aigua, Calç, Àrids, Morters i Maons. Quan els maons subministrats estiguin emparats pel segell INCE, la D.F. podrà simplificar la recepció, comprovant únicament el fabricant, tipus i classe de maó, resistència a compressió en Kp/cm² , dimensions nominals i segell INCE, dades que haurien de figurar en l'albarà i, si s'escau, en l'empaquetat. El mateix es comprovarà quan els maons subministrats procedeixin d'Estats membres de la Unió Europea, amb especificacions tècniques específiques, que garanteixin objectius de seguretat equivalents als proporcionats pel segell INCE.
Execució
Condicions prèvies
Estarà acabada l'estructura, es disposarà dels bastiments de base a l'obra i es marcaran nivells en planta. Es replantejarà i es col·locaran mires escairades a una distància ≤ 4m, amb marques a l'alçada de cada filada. Els maons s'humitejaran en el moment de la seva col·locació, regant-los abundantment i apilant-los perquè no degotin durant l'execució. Si ha gelat abans d'iniciar el treball, es revisarà escrupolosament la part de l'obra executada en les 48 hores anteriors, demolint-ne les zones danyades. Si la gelada es produeix una vegada iniciat el treball, es suspendrà protegint la part de l'obra recentment executada. Fins que les fàbriques no estiguin estabilitzades, es travaran i s'apuntalaran. Les fàbriques de maó es treballaran sempre a una temperatura ambient que oscil·li entre 5 a 40 °C. Quan el vent sigui superior a 50 km/h, es suspendran els treballs i s'asseguraran les fàbriques de maó realitzades. S'ha de treballar sense pluges si la paret és exterior.
Fases d'execució
Replanteig. Col·locació de les mires a les cantonades i estesa del fil entre mires. Col·locació de les peces.
Construcció d'envans. S'aixecaran per filades horitzontals senceres, excepte quan dues parts hagin d'aixecar-se en diferents èpoques, en aquest cas la primera es deixarà escalonada. Les trobades de cantonada o amb altres fàbriques, es faran mitjançant lligades en tot el seu gruix i en totes les filades. Entre la filada superior de l'envà i el forjat o l'element horitzontal de trava, es deixarà una folgança de 2cm que s'emplenarà transcorregudes un mínim de 24 hores amb pasta de guix o amb morter de ciment. La trobada entre envans amb elements estructurals, es farà de manera que no siguin solidaris. Les regates tindran una profunditat no major de 4 cm. Les llindes de buits superiors a 100cm, es realitzaran per mitjà d'elements resistents. En les trobades amb un sostre o amb qualsevol altre element estructural superior, cal que hi hagi un espai de 2cm entre l'última filada i aquell element. Aquest espai es reomplirà amb guix, un cop l'estructura hagi adoptat les deformacions previstes, i mai abans de 24h d'haver fet la paret. Si se sobrepassen aquests límits, s'ha de revisar l'obra executada 48h abans i s'han d'enderrocar les parts afectades.
Tolerències d'execució. Gruix dels junts: ± 2 mm; distància entre l'última filada i el sostre: ± 5 mm; planor i horitzontalitat de les filades: ± 5 mm/2 m.
Acabats. Les fàbriques ceràmiques quedaran planes i aplomades, i tindran una composició uniforme en tota la seva altura.
Repàs dels junts i neteja del parament. Les peces han d'estar col·locades a trencajunts i les filades han de ser horitzontals. Les parets vistes han de tenir una coloració uniforme, si la direcció facultativa no fixa cap altra condició. Els junts han de ser plens i sense rebaves. A les parets que hagin de quedar vistes, els junts horitzontals han d'estar rematats per la part superior, si la direcció facultativa no fixa altres condicions. Les obertures han de portar una llinda resistent. L'envà o paredó de tancament i no passant, ha d'estar recolzat a sobre d'un element estructural horitzontal a cada planta. Les parts recentment executades es protegiran amb làmines de material plàstic o similar, per a evitar l'erosió de les juntes de morter. En temps sec i calorós, es mantindrà humida la fàbrica recentment executada, per a evitar el risc d'una ràpida evaporació de l'aigua del morter.
Control i acceptació
Dues comprovacions cada 400m² de mur. Es realitzaran les comprovacions corresponents d'identificació i d'assaigs en cada un dels capítols següents: Replanteig, Protecció de la fàbrica i Execució de l'envà.
Amidament i abonament
m² de fàbrica de maó assentada amb morter de ciment, aparellada. Fins i tot replanteig, anivellació i aplomat, part proporcional de lligades, minvaments i trencaments, humitejat dels maons comuns i neteja, amidada deduint buits superiors a 1m².

AJUNTAMENT DE CAMPELLES
Aquest document és una còpia simple del document electrònic original. Comprovi l'autenticitat del document a
https://campelles.emunicipis.ddgi.cat/OAC/ValidarDoc.jsp - Utilitzi el 'Codi Segur de Verificació' que apareix a la capçalera.

2 FUSTERIES INTERIORS

Tenen per objectiu el tancament de les obertures interiors, dotant l'edifici de les prestacions d'accés a les diferents dependències. També inclou el tancament d'armaris empotrats.

2.1 Portes de fusta

Normes d'aplicació
Codi Tècnic de l'Edificació. RD 314/2006. CTE-DB HR, Protecció enfront al Soroll.
Norma básica de la edificación sobre condiciones acústicas en los edificios. NBE-CA-88. BOE. 8/10/1988.
UNE
UNE-EN ISO 140-4: Medición in situ del aislamiento acústico al ruido aéreo entre locales.
UNE-EN ISO 140-5: Medición in situ del aislamiento acústico al ruido aéreo de elementos de fachadas y de fachadas.
UNE-EN ISO 140-7: Medición del aislamiento acústico en los edificios y de los elementos de construcción. Parte 7: Medición in situ del aislamiento acústico de suelos al ruido de impactos
UNE-EN ISO 717: Evaluación del aislamiento acústico en los edificios y los elementos de construcción
UNE-EN ISO 717-1: Aislamiento a ruido aéreo. Para el cálculo del valor global de aislamiento y los términos de adaptación al espectro.
UNE-EN ISO 717-2: Aislamiento al ruido de impactos. Para el cálculo del valor global de aislamiento y los términos de adaptación al espectro.

Components
Folrat de bastiment de base amb peça de galze i tapajunts o el propi bastiment col·locat directament sobre fàbrica.
Escairada de fusta de pes específic ≥ a 450kg/m3 i humitat ≤15%.
Ribets de fusta quan disposin d'envidrament.
Protecció de pintura, lacat o vernís.
Accessoris i ferramentes, junts perimetrals, etc...
Característiques tècniques mínimes
Els taulers de fusta llistonats i els de fusta contra-xapada compliran les normes UNE corresponents.
Control i acceptació
El subministrador acreditarà la vigència de la certificació de conformitat dels perfils i escairades amb els requeriments reglamentaris: assaigs, distintius i marcatges CEE.
Les escairades no presentaran guerxaments, fongs ni cops, i els eixos seran rectilinis. Les unions es faran amb maclatges rígids, formant angles rectes.
Execució
Condicions prèvies
L'emmagatzematge serà en lloc protegit de la humitat i allunyat de possibles impactes.
El bastiment ha d'estar ben aplomat, sense deformacions dels angles, al nivell i al pla previstos, encastat al terra o fixat mecànicament.
Fases d'execució
Presentació de la porta.
Col·locació de la ferramenta.
Fixació definitiva .
Neteja i protecció.
Toleràncies d'execució. Horitzontalitat: ± 1 mm. Aplomat: ± 3 mm. Pla previst de la fulla respecte al bastiment: ± 1 mm. Posició de la ferramenta: ± 2 mm. *Portes.* Franquícia entre les fulles i el bastiment: ≥ 0,2 cm. Franquícia entre les fulles i el paviment: entre 0,2 cm i 0,4 cm. Fixacions entre cada fulla i el bastiment: ≥3.
Control i acceptació
La porta ha d'obrir i tancar correctament. Tota la ferramenta ha d'anar fixada al bastidor de cada fulla o bé al reforç. La fulla que no porti tanca s'ha de fixar al bastiment per mitjà de dos passadors.
Amidament i Abonament
m² de llum d'obra d'element col·locat. Incloent en el preu la part proporcional d'ajuts per a la seva col·locació, elements de connexió, tapajunts i ferramentes. No s'inclou el cost de la col·locació dels bastiments, les pintures ni els vernissos.
Els elements singulars d'ebenisteria es mesuraran i valoraran per unitats (ut) completament acabades i posades a l'obra segons especificacions de la D.F.

SUBSISTEMA PAVIMENTS

1 PER PECES

Revestiment per a acabats de sòls i graons d'escales interiors i exteriors, amb peces de pedra natural o artificial, ceràmiques o de fusta, rebudes al suport mitjançant material d'unió, podent rebre diferents tipus d'acabat.

1 Ceràmics

Normes d'aplicació
Codi Tècnic de l'Edificació. RD 314/2006. CTE-SU 1, Seguretat enfront al risc de caigudes; en relació a lliscament de terres i discontinuïtats en el paviment; CTE-HR, Protecció enfront del soroll.
Codi d'Accessibilitat de Catalunya. Llei 20/1991.
Condicions acústiques. NBE-CA-88. (BOE 8.10.1988)
UNE
UNE-EN ISO 140-4: Medición in situ del aislamiento acústico al ruido aéreo entre locales.
UNE-EN ISO 140-5: Medición in situ del aislamiento acústico al ruido aéreo de elementos de fachadas y de fachadas.
UNE-EN ISO 140-7: Medición del aislamiento acústico en los edificios y de los elementos de construcción. Parte 7: Medición in situ del aislamiento acústico de suelos al ruido de impactos
UNE-EN ISO 717: Evaluación del aislamiento acústico en los edificios y los elementos de construcción
UNE-EN ISO 717-1: Aislamiento a ruido aéreo. Para el cálculo del valor global de aislamiento y los términos de adaptación al espectro.

AJUNTAMENT DE CAMPELLES
Aquest document és una còpia simple del document electrònic original. Comprovi l'autenticitat del document a
https://campelles.emunicipis.ddgi.cat/OAC/ValidarDoc.jsp - Utilitzi el 'Codi Segur de Verificació' que apareix a la capçalera.

UNE-EN ISO 717-2: Aislamiento al ruido de impactos. Para el cálculo del valor global de aislamiento y los términos de adaptación al espectro.

Components

Rajoles, mosaic, base per enrajolat, material de presa, sistema de col·locació, morter, material de rejuntat i material de reomplert de juntes de dilatació.

Característiques tècniques mínimes

Rajoles. Gres esmaltat. Absorció d'aigua baixa o mitja-baixa, premsada en sec, esmaltades. *Gres porcelànic.* Molt baixa absorció d'aigua, premsades en sec o extruït, generalment no - esmaltades. *Rajola catalana.* Absorció d'aigua des de mitjana - alta a alta o fins i tot molt alta, extruït, generalment no esmaltades. *Gres rústic.* Absorció d'aigua baixa o mitjana - baixa, extruït , generalment no esmaltades. *Fang cuit.* D'aparença rústica i alta absorció d'aigua.

Mosaic. Podrà ser de peces ceràmiques de gres o esmaltades, o de baldosines de vidre.

Peces complementàries i especials. De molt diverses mides i formes: tires, motlures, sanefes, etc... En qualsevol cas les peces no estaran trencades, desportilladas ni tacades i tindran un color i una textura uniforme en tota la seva superfície.

Bases per a enrajolat. Sense base o enrajolat directe. Sense base o amb capa no major de 3 mm, mitjançant pel·lícula de polietilè, feltre bituminós o esterilla especial. *Base de sorra.* Amb sorra natural o de matxucat de gruix inferior a 2 cm per a anivellar, emplenar o desolidaritzar. *Base de sorra estabilitzada.* Amb sorra natural o de matxucat estabilitzada amb un conglomerant hidràulic per a complir funció de reomplert. *Base de morter o capa de regularització.* Amb morter pobre, de gruix entre 3 i 5 cm, per a possibilitar la col·locació amb capa fina o evitar la deformació de capes aïllants. *Base de morter armat.* S'utilitza com capa de reforç per al repartiment de càrregues i per a garantir la continuïtat del suport. *Material de presa.* Sistema de col·locació en capa gruixuda, directament sobre el suport, forjat o solera de formigó.

Morter tradicional. Encara que ha de preveure's una base per a desolidaritzar amb sorra. Sistema de col·locació en capa fina, sobre una capa prèvia de regularització del suport: *Adhesius cimentosos o hidràulics (morters - cola).* Constituïts per un conglomerant hidràulic, generalment ciment Portland, sorra de granulometria compensada i additius polimèrics i orgànics.

Material de rejuntat. Beurada de ciment Portland. Morter de juntes. Composts d'aigua, ciment, sorra de granulometria controlada, resines sintètiques i additius específics, podent dur pigments. Morter de juntes amb additiu polimèric , es diferencia de l'anterior perquè conté un additiu polimèric o làtex per a millorar el seu comportament a la deformació. *Morter de resines de reacció (JR).* Compost de resines sintètiques, un enduridor orgànic i de vegades una càrrega mineral. Abans d'omplir-les es podran omplir parcialment les juntes amb tires un material elàstic, (goma, plàstics cel·lulars, làmines de suro) abans d'omplir-les plenes.

Material de reomplert de juntes de dilatació. Podrà ser de silicones, etc...

Control i acceptació

Amb la finalitat de limitar el risc de lliscament, els paviments dels edificis o zones d'ús Sanitari, Docent, Comercial, Administratiu, Aparcament i Pública Concurrència, excloses les zones d'ús restringit, tindran una classe adequada conforme al CTE DB SU 1. El valor de resistència al lliscament Rd es determina mitjançant l'assaig del pèndol descrit en l'Annex A de la norma UNE-ENV/ 12633:2003 emprant l'escala C en provetes sense desgast accelerat. La mostra seleccionada serà representativa de les condicions més desfavorables de lliscament. Aquesta classe es mantindrà durant la vida útil del paviment. Es realitzaran les comprovacions corresponents d'identificació i assaig en cada un dels següents capítols: Rajoles i Morters.

Execució

Condicions prèvies

La col·locació ha d'efectuar-se en unes condicions climàtiques normals (5 ºC a 30 ºC), procurant evitar l'assolellament directe i els corrents d'aire. S'evitarà el contacte del enrajolat amb altres elements com parets, pilars mitjançant la disposició de juntes perimetrals d'ample <5mm. S'han de barrejar les peces de caixes diferents per tal d'evitar possibles diferències de tonalitat. Excepte en les zones classificades com a ús restringit pel CTE no s'admetran les discontinuïtats següents en el propi paviment ni en el encontres d'aquest amb altres elements: Imperfeccions o irregularitats que suposin una diferència de nivell de 6mm. Els desnivells que no superin els 50mm s'han de resoldre amb una pendent que no excedeixi del 25%. En les zones interiors de circulació de persones, no presentarà perforacions o forats pels que es pugui introduir una esfera de 15mm de diàmetre. Pendent transversal en pav. ext. ≤2%, ≤8%.

Fases d'execució

Preparació i comprovació de la superfície d'assentament. En el paviment no hi ha d'haver peces trencades, escantonades, amb taques ni amb d'altres defectes superficials. No hi ha d'haver ressalts entre les peces.

Humectació de les peces

Col·locació de les peces a truc de maceta amb morter. Les peces han d'estar ben adherides al suport i han de formar una superfície plana. Les rajoles s'han de col·locar deixant junts de 2 a 5 mm entre elles, i de 3 mm en el perímetre. S'han de col·locar a truc de maceta sobre una capa contínua de morter de ciment de 2,5 cm de gruix.

Humectació de la superfície.

Reblert dels junts. S'han de respectar els junts propis del suport. Els junts han de quedar reblerts amb beurada de ciment

Neteja de paviment acabat. La superfície acabada ha de tenir la textura i el color uniformes. El paviment no s'ha de trepitjar durant les 24 h següents a la seva col·locació

Control i acceptació

Una comprovació cada 200 m². Interiors, una cada 4 habitatges. Es realitzaran les comprovacions corresponents d'identificació i assaig en cada un dels capítols següents: Rajoles, Adhesius, Juntes i Morters.

Amidament i abonament

m² de superfície amidada segons les especificacions del D.T. de paviment de peces, inclòs o no el rejuntat amb beurada de morter, talls, eliminació de restes i neteja.

ml dels revestiments de graó i sòcol.

SUBSISTEMA CEL RAS

Parament horitzontal col·locat sota del forjat, subjecte mitjançant estructura vista o no, amb la finalitat de reduir l'alçada d'un local, i/o augmentar l'aïllament acústic i tèrmic, i ocultar possibles instal·lacions o parts de l'estructura. El cel ras pot estar format per: plaques d'escaiola, plaques de fibres minerals o vegetals, plaques de guix laminat, plaques metàl·liques o lamel·les de PVC o metàl·liques. Els tipus de cel ras poden ser: per a revestir amb sistema fix, de cara vista amb sistema fix, de cara vista amb sistema desmuntable amb entramat vist, de cara vista amb sistema desmuntable amb entramat ocult.

Normes d'aplicació

Requisits mínims d'habitabilitat en els edificis d'habitatges i de la cèdula d'habitabilitat. D 259/2003.

Codi Tècnic de l'Edificació. CTE-DB SI, Documents Bàsics Seguretat contra incendis. CTE-DB HR, Documents Bàsics Protecció enfront al soroll.

Yesos y escayolas para la construcción y Especificaciones técnicas de los prefabricados de yesos y escayolas. R.D 1312/1986.

Condicions acústiques. NBE-CA-88. (BOE 8.10.1988)

UNE

AJUNTAMENT DE CAMPELLES
Aquest document és una còpia simple del document electrònic original. Comprovi l'autenticitat del document a
https://campelles.emunicipis.ddgi.cat/OAC/ValidarDoc.jsp - Utilitzi el 'Codi Segur de Verificació' que apareix a la capçalera.

UNE-EN ISO 140-4: Medición in situ del aislamiento acústico al ruido aéreo entre locales.
UNE-EN ISO 140-5: Medición in situ del aislamiento acústico al ruido aéreo de elementos de fachadas y de fachadas.
UNE-EN ISO 140-7: Medición del aislamiento acústico en los edificios y de los elementos de construcción. Parte 7: Medición in situ del aislamiento acústico de suelos al ruido de impactos
UNE-EN ISO 717: Evaluación del aislamiento acústico en los edificios y los elementos de construcción
UNE-EN ISO 717-1: Aislamiento a ruido aéreo. Para el cálculo del valor global de aislamiento y los términos de adaptación al espectro.
UNE-EN ISO 717-2: Aislamiento al ruido de impactos. Para el cálculo del valor global de aislamiento y los términos de adaptación al espectro.

Components

Plaques, estructura d'armat de plaques per cel ras continu, sistemes de fixació, material per a reomplir les juntes entre planxes per a cel ras continu, estructura oculta travada per a cel ras amb plaques i Elements decoratius com ara motllures.

Característiques tècniques mínimes

Plaques. Panell d'escaiola, acabat: amb: cara exterior llisa o en relleu, amb/sense fissurat i/o material acústic incorporat, etc... Les plaques d'escaiola no tindran una humitat superior al 10% en pes, en el moment de la seva col·locació. *Panells metàl·lics*. De xapa d'alumini, (gruix mínim de xapa 0,30 mm, gruix mínim de l'anoditzat, 15 micres), de xapa d'acer zincat, lacat, etc... amb acabat perforat, llis o en reixeta, amb o sense material absorbent acústic incorporat. *Placa rígida de conglomerat de llana mineral* o altre material absorbent acústic. *Plaques de cartró-guix* amb/sense cara vista revestida per làmina vinílica. *Placa de fibres vegetals* unides per un conglomerant, serà incombustible i estarà tractada contra la podriduda i els insectes. *Panells de tauler contraxapat*. Lamel·les de fusta, alumini, etc...
Estructura d'armat de plaques per a sostres continus. Estructura de perfils d'acer galvanitzat o alumini amb acabat anoditzat (gruix mínim 10 micres), longitudinals i transversals.
Sistema de fixació. Element de suspensió, mitjançant vareta roscada d'acer galvanitzat amb ganxo tancat en ambdós extrems, perfils metàl·lics, galvanitzacions, tirants de reglatge ràpid, etc... en cas que l'element de suspensió siguin canyes, aquestes es fixaran mitjançant pasta d'escaiola i fibres vegetals o sintètiques. L'element de fixació al forjat, si és de formigó, podrà ser mitjançant clau d'acer galvanitzat fixat mitjançant tir de pistola i ganxo amb rosca, si són blocs d'entrebigat, podrà ser mitjançant tac de material sintètic i dolla roscada d'acer galvanitzat, si són biguetes, podrà ser mitjançant abraçadora de xapa galvanitzada.
Element de fixació a placa. Per a sostres continus podrà ser mitjançant filferro d'acer recuit i galvanització, paletada d'escaiola i fibres vegetals o sintètiques, perfils laminats ancorats al forjat, amb o sense perfileria secundària de suspensió, i caragolam per a la subjecció de les plaques, etc,... Per a sostres registrables, podrà ser mitjançant perfil en T d'alumini o xapa d'acer galvanitzada, perfil en O amb pinça a pressió, etc..., podent quedar vist o ocult.
Material de reomlert de juntes entre planxes per a sostres continus. Podrà ser de pasta d'escaiola.
Escaiola. Complirà les especificacions recollides en el Plec general de condicions per a la recepció de guixos i escaioles RY-85 .
Aigua. S'admetran totes les aigües potables i les tradicionalment emprades.
Estructura oculta de travada de les plaques: podrà ser mitjançant varetes roscades, perfils en T d'alumini o xapa d'acer galvanitzat amb creuetes de travada en les trobades, etc... La rematada perimetral, podrà ser mitjançant perfil angular d'alumini o xapa d'acer galvanitzada.

Control i acceptació

Es realitzaran les comprovacions corresponents d'identificació i assaig en cada un dels següents capítols: Plaques d'escaiola, Guixos, Escaioles i Perfils d'alumini anoditzat.

Execució

Condicions prèvies

L'apilament dels materials haurà de fer-se a cobert, protegint-los de la intempèrie. Les plaques es traslladaran en vertical o de cantell, evitant-ne la manipulació horitzontal. Per a col·locar les plaques caldrà realitzar ajustaments previs a la seva col·locació, evitant forçar-les perquè encaixin en el seu lloc. S'hauran disposat, fixat i acabat totes les instal·lacions situades sota forjat; les instal·lacions que hagin de quedar ocultes haurien de sotmetre's prèviament a les proves necessàries per al seu correcte funcionament. Preferiblement s'hauran realitzat les particions, la fusteria de buits exteriors i caixes de persianes estaran col·locades i preferiblement envidriades, abans de començar la col·locació del cel ras. S'evitaran els contactes bimetàl·lics: Zinc amb acer, coure, plom o acer inoxidable; Alumini amb plom o coure; Acer dolç amb plom, coure o acer inoxidable; Plom amb coure o acer inoxidable; Coure amb acer inoxidable. S'hauran obtingut els nivells en tots els locals objecte d'actuació, marcant-se de forma indeleble tots els paraments i elements singulars i/o sobresortints dels mateixos, tals com pilars, marcs, etc... D'aquesta manera s'haurà triat l'altura del cel ras tenint en compte que, com a mínim, aquesta serà de 10 cm.

Fases d'execució

Replanteig del nivell del cel ras.
Fixació dels tirants de filferro al sostre.
Col·locació de les plaques.
Segellat dels junts.
Sistema fix i entramat de perfils. Replanteig dels eixos de la trama de perfils. Col·locació i suspensió dels perfils de la trama. Col·locació de les plaques.
Sistema desmuntable i suspensió amb barra roscada. Replanteig dels eixos de la trama de perfils. Col·locació dels perfils perimetrals, entrega als paraments i suspensió de la resta de perfils de la trama. Col·locació de les plaques.
Sostres continus. Es disposaran un mínim de 3 elements de suspensió, no alineats i uniformement repartits per metre quadrat. La col·locació de les planxes es realitzarà disposant-les sobre llistons de pam que permetin la seva anivellació, col·locant les unions de les planxes longitudinalment en el sentit de la llum rasant, i les unions transversals alternades, quan es tracti de plaques d'escaiola. En cas de fixacions metàl·liques i varetes suspensores, aquestes es disposaran verticals i el lligat es realitzarà amb doble filferro de diàmetre mínim 0,70 mm. Quan es tracti d'un sistema industrialitzat, es disposarà l'estructura subjectant ancorada al forjat i cargolada a la perfilaria secundària (si n'hi ha), així com la perimetral. Les plaques es cargolaran perpendicularment a la perfileria i alternades. En cas de fixació amb canyes, aquestes es rebran amb pasta d'escaiola de 80l d'aigua per 100kg d'escaiola i fibres vegetals o sintètiques. Aquestes fixacions podran disposar-se en qualsevol adreça. Les planxes perimetrals estaran separades 5 mm dels paraments verticals. Les juntes de dilatació es disposaran cada 10 m i es formaran amb un tros de planxa rebuda amb pasta d'escaiola a un dels costats i lliure en l'altre.
Sostres registrables. Les varetes roscades que s'usin com a element de suspensió, s'uniran per l'extrem superior a la fixació i per l'extrem inferior al perfil de l'entramat, mitjançant maniguet o rosca. Les varetes roscades que s'usin com a elements de travada, es col·locaran entre dos perfils de l'entramat, mitjançant maniguet. La distància entre varetes roscades, no serà superior a 120 cm. Els perfils que formen l'entramat i els perfils de rematada es situaran convenientment anivellats, a les distàncies que determinin les dimensions de les plaques i a l'altura prevista en tot el perímetre. La subjecció dels perfils de rematada es realitzarà mitjançant tacs i cargols de cap pla, distanciats un màxim de 50 cm entre si. La col·locació de les plaques s'iniciarà pel perímetre, donant a l'angle de xapa i sobre els perfils de l'entramat. La col·locació de les plaques acústiques metàl·liques, s'iniciarà pel perímetre transversalment al perfil o, donant suport per un extrem a

AJUNTAMENT DE CAMPELLES
Aquest document és una còpia simple del document electrònic original. Comprovi l'autenticitat del document a https://campelles.emunicipis.ddgi.cat/OAC/ValidarDoc.jsp - Utilitzi el 'Codi Segur de Verificació' que apareix a la capçalera.

l'element de rematada i fixada al perfil o mitjançant pinces, la suspensió es reforçarà amb un cargol de cap pla del mateix material que les plaques.

Control i acceptació

El reomplert d'unions entre planxes, s'efectuarà amb fibres vegetals o sintètiques i pasta d'escaiola, en la proporció de 80l d'aigua per cada 100kg d'escaiola, i s'acabaran interiorment amb pasta d'escaiola en una proporció de 100l d'aigua per cada 100kg d'escaiola. El fals sostre quedarà net, amb la seva superfície plana i al nivell previst. El conjunt quedarà estable i indeformable. Abans de realitzar qualsevol tipus de treballs en el fals sostre, s'esperarà almenys 24 hores. Per a la col·locació de lluminàries, o qualsevol altre element, es respectarà la modulació de les plaques, suspensions i travada. El fals sostre quedarà net, amb la seva superfície plana i al nivell previst. El conjunt quedarà estable i indeformable.

Amidament i abonament

m^2 de superfície amidada segons les especificacions de la D.T. Amb deducció de la superfície corresponent a obertures, obertures ≤ 1 m^2, no es dedueixen; obertures > 1 m^2; es dedueix el 100%. Aquests criteris inclouen l'acabament específic dels acords a les vores, sense que comporti l'ús de materials diferents d'aquells que normalment conformen la unitat.

SUBSISTEMA REVESTIMENTS

1 ARREBOSSATS

Revestiment continu per a acabats de paraments interiors o exteriors amb morters de ciment, de calç, millorats amb resines sintètiques, fum de sílice, etc..., fets en obra o no. De gruix variable, duna o varies capes i amb diferents tipus d'acabat. S'han considerat els tipus següents: arrebossat esquerdejat, aplicat directament sobre les superfícies, pot servir de base per un posterior arrebossat o altre tipus d'acabat; arrebossat a bona vista, aplicat sobre esquerdejats o paraments sense revestir; arrebossat reglejat, aplicat sobre esquerdejats o paraments sense revestir, executat amb mestres.

Normes d'aplicació

Instrucción para la recepción de cementos, RC-03. BOE. 16/01/03.

Components

Morters fets a obra, morters preparats, juntes i materials de reforç de l'arrebossat.

Característiques tècniques mínimes

Morter fet en obra. Material aglomerant*: Ciment Portland blan*c, complirà les condicions fixades en la Instrucció per a la Recepció de ciments RC-03 quant a composició, prescripcions mecàniques, físiques, i químiques; *Calç:* aèria, apagada, s'ajustarà al definit en la Instrucció per a la Recepció de Calç RCA-92; *Arena:* procedent de trituracions de roques i vidres, amb gra angulós i superfície rugosa. També podran emprar-se sorres de riu o mina bé rentades. El contingut total de matèries perjudicials no serà superior al 2%. El contingut d'argila no serà superior a un 5%, i si es presenta en forma de grumolls, fins a un 1%. La matèria orgànica s'admetrà fins al 3%; *Aigua:* s'admetran totes les aigües potables i les tradicionalment emprades.

Morters preparats**.** La dosificació es realitzarà en fàbrica, en obra es barrejarà amb la quantitat d'aigua adequada a la consistència precisa. Estarà compost de conglomerants hidràulics, àrids o càrregues minerals silícis i calices de granulometria especialment compensada i additius. També podrà ser de aglomerant de resines sintètiques i sorra.

Juntes. Les juntes de treball o per a especejaments decoratius es realitzaran mitjançant bordons de fusta, plàstic o alumini lacat o anoditzat.

Material de reforç de l'arrebossat. Malla de tela metàl·lica de fibra de vidre, de polièster o metàl·lica, etc...

Control i acceptació

Es realitzaran les comprovacions corresponents d'identificació i assaig en cada cas dels següents capítols: Mortes, Ciment, Aigua, Calç i Àrids.

Els materials i equips d'origen industrial, haurien de complir les condicions funcionals i de qualitat que es fixen en les corresponents normes i disposicions vigents relatives a fabricació i control industrial. Quan el material o equip arribi a obra amb certificat d'origen industrial que acrediti el compliment d'aquestes condicions, normes o disposicions, la seva recepció es realitzarà comprovant, únicament, les seves característiques aparents.

Execució

Condicions prèvies

Se suspendrà l'execució quan la temperatura ambient sigui inferior a 0 ºC o superior a 30 ºC a l'ombra, o en temps plujós quan el parament no estigui protegit. S'evitaran cops o vibracions que puguin afectar al morter durant l'enduriment. Per a iniciar-ne l'execució en els paraments interiors cal que la coberta s'hagi acabat, per als paraments situats a l'exterior cal, a més, que funcioni l'evacuació d'aigües. S'hauran col·locat els bastiments de portes i finestres, baixants, canalitzacions i altres elements fixats als paraments.

En cap cas es permetran els assecats artificials. Es respectarà la dosificació i els temps d'enduriment de la capa base per a evitar eflorescències.

Fases d'execució

Arrebossat esquerdejat: Neteja i preparació de la superfície de suport. Aplicació del revestiment, s'ha d'aplicar llançant amb força el morter contra els paraments. Gruix de la capa: <= 1,8 cm. Cura del morter i repassos i neteja final.

Arrebossat a bona vista o arrebossat reglejat. Neteja i preparació de la superfície de suport. Execució de les mestres amb el mateix morter a les cantonades i als racons per l'arrebossat a bona vista, i mestres també amb el mateix morter als paraments, voltants obertures i arestes per l'arrebossat reglejat (Mestres ben aplomades, distància ≤ 150 cm). Aplicació del revestiment. Gruix de la capa ≤ 1,1 cm. Després de prendre's el morter, repàs i neteja final.

En funció dels components dels morters utilitzats i les capes executades, es tindran en compte les següents especificacions: *Arrebossat a l'estesa amb morter de ciment.* El gruix total del arrebossat no serà inferior a 8 mm. Dosificació (Ciment - sorra): 1:1.

Arrebossats amb morter de ciment: Dosificació (Ciment - sorra): 1:1 en cas de morter estès o 1:2 en cas de morter projectat. Es podrà afegir un 10% de calç. La preparació del morter podrà realitzar-se a mà o mecànicament.

Arrebossat projectat amb morter de ciment. Una vegada aplicada una primera capa de morter amb el remolinador de gruix no inferior a 3 mm, es projectaran manualment amb escombreta o mecànicament dues capes més fins a aconseguir un gruix total no inferior a 7 mm, continuant amb successives capes fins a aconseguir la rugositat desitjada. Dosificació (Ciment - sorra): 1:2**.**

Arrebossat lliscat amb morter de calç o estuc. S'aplicarà amb remolinador una primera capa de morter de calç de dosificació 1:4 amb gra gruixut, havent-se de començar per la part superior del parament. Una vegada endurida, s'aplicarà amb el remolinador altra capa de morter de calç de dosificació 1:4 amb el tipus de gra especificat. El gruix total del arrebossat no serà inferior a 10 mm. *Arrebossat lliscat amb morter preparat de resines sintètiques.* S'iniciarà l'estesa per la part superior del parament. El morter s'aplicarà amb plana i la superfície a revestir es dividirà en draps no superiors a 10 m² . El gruix del arrebossat no serà inferior a 1 mm. *Arrebossat projectat amb morter preparat de resines sintètiques.* S'aplicarà el morter manual o mecànicament en successives capes evitant les acumulacions. La superfície a revestir es dividirà en panys no superiors a 10 m². El gruix total del arrebossat no serà inferior a 3 mm. Admet els acabats petri, raspat o picat amb corró d'esponja.

Arrebossat amb morter preparat monocapa. Els morters monocapes són productes industrials dosificats a fàbrica, que s'utilitzen per a revestir paraments. Es comercialitzen en sacs, als quals només cal afegir aigua, quantitats segons fabricant. Es poden classificar segons

AJUNTAMENT DE CAMPELLES
Aquest document és una còpia simple del document electrònic original. Comprovi l'autenticitat del document a
https://campelles.emunicipis.ddgi.cat/OAC/ValidarDoc.jsp - Utilitzi el 'Codi Segur de Verificació' que apareix a la capçalera.

el nombre de capes del revestiment. En teoria aquests morters s'apliquen en una sola capa, com el seu nom ens indica, però en la pràctica, per aconseguir un acabat correcte, és necessari executar una primera capa de preparació. Els morters monocapes estan formats per un conglomerant hidràulic(26%), calç o ciment; àrids o càrregues minerals silicis i calisses (70%) i additius (4%). Cal seguir les especificacions tècniques del fabricant. La D.F., aprovarà, prèvia presentació de mostres, la textura, color i acabat, del monocapa a executar. Les característiques i condicions de posada a l'obra són les esmentades pels arrebossats. Quan s'hagi aplicat una capa regularitzadora per a millorar la planor del suport, s'haurà d'esperar almenys 7 dies per al seu enduriment; aquesta capa es realitzarà com a mínim amb un morter M-80 . En cas de col·locar reforços de malla de fibra de vidre, de polièster o metàl·lica, aquesta haurà de situar-se en el centre de el gruix del arrebossat d'uns 10 a 15 mm; si el gruix és major de 15 mm s'aplicarà el producte en dues capes, deixant la primera amb acabat rugós. La totalitat del material s'aplicarà en les mateixes condicions climàtiques. En superfícies horitzontals de cornises i rematades no s'ha d'aplicar directament el arrebossat sobre la làmina impermeabilitzant sense una malla metàl·lica o ancoratge al forjat que eviti despreniments. Admet acabat tipus buixardat mitjançant raspat amb plana dentada.
Tolerències d'execució. Planor: Acabat esquerdejat: ± 10 mm, Acabat a bona vista: ± 5 mm, Acabat reglejat: ± 3 mm; Aplomat (parament vertical): Acabat a bona vista: ± 10 mm/planta, Acabat reglejat: ± 5 mm/planta; Nivell (parament horitzontal): Acabat a bona vista: ± 10 mm/planta, Acabat reglejat: ± 5 mm/planta

Control i acceptació

Comprovació exterior, una cada 300 m². Compreocació interior, una cada 4 habitatges o equivalent. Dosificació del morter.
Quan l'acabat és deixat de regle, esquitxat o remolinat sense lliscar, a l'arrebossat acabat no hi ha d'haver esquerdes i ha de tenir una textura uniforme. Quan l'acabat és remolinat i lliscat, a l'arrebossat acabat no hi ha d'haver pols, ni fissures, forats o d'altres defectes.

Amidament i abonament

m² d'arrebossat, amb morter, amb deducció de la superfície corresponent a obertures: Obertures en paraments verticals: ≤ 2,00, no es dedueixen; Entre > 2,00 m² i ≤ 4,00 m², es dedueix el 50%; > 4,00 m², es dedueix el 100%. Obertures en paraments horitzontals: ≤ 1,00 m², no es dedueixen; Obertures > 1,00 m², es dedueix el 100%. Als forats que no es dedueixin, o que es dedueixin parcialment, l'amidament inclou la feina de fer els retorns, com ara brancals, llindes, etc... En cas de deduir-se el 100% del forat cal amidar també aquests paraments.

2 ENGUIXATS

Revestiment continu de paraments interiors; amb un enguixat de 1 a 2 cm de gruix realitzat amb pasta de guix gruixut (YG), damunt del qual es pot fer una capa d'acabat de 2 a 3 mm de gruix realitzat amb guix fi (YF). S'han considerat els tipus següents: enguixat a bona vista, acabat lliscat o no; enguixat reglejat, acabat lliscat o no.

Normes d'aplicació

Pliego General de condiciones para la recepción de yesos y escayolas en las obras de construcción, RY-85. BOE. 10/06/1985.

Components

Guix gruixut, guix fi, additius, aigua i cantoneres.

Característiques tècniques mínimes

Guix gruixut (YG). S'ajustarà a les especificacions relatives a la seva composició química, finor de mòlt, resistència mecànica a flexotracció i treballabilitat.
Guix fi (Yf). S'ajustarà a les especificacions relatives a la seva composició química, finor de mòlt, resistència mecànica a flexotracció i treballabilitat
Additius. Plastificants, retardadors de l'enduriment, etc...
Aigua.
Cantoneres. Podran ser de xapa d'acer galvanitzada, etc...

Control i acceptació

Es realitzaran les comprovacions corresoponents d'identificació i assaig en cada un dels següents capítols: Guix i Aigua.
Els materials i equips d'origen industrial, haurien de complir les condicions funcionals i de qualitat que es fixen en les corresponents normes i disposicions vigents relatives a fabricació i control industrial. Quan el material o equip arribi a obra amb certificat d'origen industrial que acrediti el compliment d'aquestes condicions, normes o disposicions, la seva recepció es realitzarà comprovant, únicament, les seves característiques aparents.

Execució

Condicions prèvies

En les arestes es col·locaran cantoneres, aplomant-les amb pasta de guix. Una vegada col·locades es realitzarà una mestra a cadascun dels seus costats. En l'enguixat reglejat, s'executaran mestres de guix en bandes d'almenys 12 mm de gruix, en racons, cantoneres i enguixats de buits de parets, en tot el perímetre del sostre i en un mateix pany cada 3m mínim. Prèviament, s'hauran col.locat els marcs de portes i finestres i repassat les parets. Els murs exteriors hauran d'estar acabats, així com la coberta de l'edifici o tenir almenys tres forjats sobre la planta a enguixar. Abans d'iniciar els treballs es netejarà i humitejarà la superfície. S'hauran d'aturar els treballs quan la temperatura sobrepassi els límits de 5°C i 35°C.

Fases d'execució

La pasta de guix s'utilitzarà immediatament després del seu pastat, sense addició posterior d'aigua. S'aplicarà la pasta entre mestres, estrenyent-la contra la superfície, fins a enrasar amb elles. El gruix de l'enguixat serà de 12 mm mínim i es faran talls a les juntes estructurals de l'edifici. S'evitaran els cops i vibracions que puguin afectar a la pasta durant el seu enduriment.
Acabats lliscat. En l'enguixat a bona vista, a la formació d'aresta o de racó, la pasta de guix s'ha d'aplicar en dues operacions: una d'estesa i la segona de lliscat. En l'enguixat reglejat o en la formació de reglada de sòcol, la pasta de guix s'ha d'aplicar en dues operacions: una d'estesa entre les mestres, passant el regle i la segona de lliscat. El lliscat s'ha de fer amb guixos fins de primera qualitat, després de la capa d'estesa amb guix gruixut, i aplicat amb llana.

Control i acceptació

Comprovació exterior, dues cada 200 m² . Comprovació interior, dues cada 4 habitatges o equivalent. Es comprovarà que el suport estigui llis (rugós, ratllat, picat, esquitxat de morter), que no hagi elements metàl·lics en contacte i que estigui humit en cas d'enguixar. Es comprovarà que no s'afegeix aigua després del pastat. Es verificarà gruix segons projecte. Comprovar planor amb regla de 1m. Assaig de duresa superficial de l'enguixat de guix segons les normes UNE 7064 i UNE 7065; el valor mig resultant haurà de ser major que 45 i els valors locals majors que 40.

Amidament i abonament

m² d'enguixat, realitzat amb pasta de guix, sobre paraments verticals o horitzontals, acabat manuals amb llana, fins i tot neteja i humitejat del suport, deduint els buits i desenvolupant els matxonets. Amb deducció de la superfície corresponent a obertures: Obertures ≤ 4,00 m², no es dedueixen;, > 4,00 m², es dedueix el 100%. Aquests criteris inclouen la superfície dels paraments laterals de l'obertura en una fondària de 30 cm, com a màxim, excepte en el cas d'obertures de més de 4,00 m² en que aquesta superfície s'ha d'amidar expressament.

AJUNTAMENT DE CAMPELLES
Aquest document és una còpia simple del document electrònic original. Comprovi l'autenticitat del document a
https://campelles.emunicipis.ddgi.cat/OAC/ValidarDoc.jsp - Utilitzi el 'Codi Segur de Verificació' que apareix a la capçalera.

3 APLACATS

Revestiment per a acabats de paraments verticals exteriors o interiors, amb plaques de pedra natural o artificial rebudes al suport mitjançant ancoratges vists o ocults, o bé fixades a un sistema de perfils ancorats al seu torn al suport, amb extradós replè amb morter o no.

Components

Plaques de pedra natural o artificial, sistema de fixació, separador de plaques i material de segellat de juntes.

Característiques tècniques mínimes

Plaques de pedra natural o artificial. Podran tenir un gruix mínim de 30 mm en cas de pissarres, granits, calcàries i marbres, o de 40 mm en cas de pedres de marès, duent els trepants necessaris per a l'allotjament dels ancoratges. El granit no estarà meteoritzat, ni presentarà fissures. La pedra calcària serà compacta i homogènia de fractura. El marbre serà homogeni i no presentarà masses terrosas.

Sistema de fixació. Ancoratges: Sistema de subjecció de l'ancoratge al suport, amb trauejats al suport ataconats amb morter, cartutxos de resina epoxi, fixació mecànica (tacs d'expansió), fixació a un sistema de perfils subjectes mecànicament al suport regulables en tres dimensions, etc... En qualsevol cas no seran acceptables ancoratges d'altres materials amb menor resistència i comportament a l'agressivitat ambiental que els d'acer inoxidable.

Sistema de fixació de l'aplacat als ancoratges. *Vists*, podran ser perfils longitudinals i continus en forma de T, abraçant el cantell de les peces preferentment en horitzontal, d'acer inoxidable o d'alumini lacat o anoditzat. *Ocults*, subjectaran la peça pel cantell, mitjançant un pivot o platina, pivots de diàmetre mínim de 5 mm i una longitud de 30 mm, i platines de gruix mínim de 3 mm, ample de 30 mm i profunditat de 25 mm. Passadors d'ancoratge fixats mecànicament al suport amb perforació de la placa.

Plaques rebudes amb morter. Aquest sistema no serà recomanable en exteriors.

Separador de plaques. Podrà ser de clorur de polivinil de gruix mínim 1,50 mm.

Material de segellat de juntes. Podrà ser beurada de ciment, etc...

Control i acceptació

Es realitzaran les comprovacions corresponents d'identificació i assaig en cada un dels següents capítols: Plaques de pedra, Pel·lícula anòdica sobre alumini destinat a l'arquitectura, Acer i Morters.

Els materials i equips d'origen industrial, haurien de complir les condicions funcionals i de qualitat que es fixen en les corresponents normes i disposicions vigents relatives a fabricació i control industrial. Quan el material o equip arribi a obra amb certificat d'origen industrial que acrediti el compliment d'aquestes condicions, normes o disposicions, la seva recepció es realitzarà comprovant, únicament, les seves característiques aparents.

Execució

Condicions prèvies

Es verificarà abans de l'execució que el suport està llis. Replanteig dels paraments segons D.T. A cada placa se li hauran practicat les ranures i orificis necessaris per al seu ancoratge al parament de suport. Es realitzarà la subjecció prèvia dels ancoratges al suport per a assegurar la seva resistència. Aquesta subjecció pot ser: amb morter hidràulic (sistema tradicional), cal esperar que el morter prengui i s'endureixi suficientment. No s'usarà escaiola ni guix en cap cas. Es poden emprar acceleradors d'enduriment, amb resines d'ús ràpid. Amb tac d'expansió d'ús immediat.

Fases d'execució

Les plaques es col·locaran sustentat-les exclusivament dels ganxos o dispositius preparats per a la seva elevació. La subjecció es confiarà exclusivament als dispositius d'ancoratge previstos i provats abans del subministrament de les plaques. Si es reben els ancoratges amb trauejats de morter, es farà humitejant prèviament la superfície del forat. Els ancoratges es rebran en els orificis practicats en els cantells de les plaques, i en els trauejats oberts en el parament base. En cas de façanes ventiladas, els orificis que han de practicar-se en l'aïllament per al muntatge dels ancoratges puntuals s'emplenaran posteriorment amb projectors portàtils del mateix aïllament o retallades del mateix adherits amb coles compatibles. En cas de risc elevat d'incendi de l'aïllament de la cambra per l'acció d'espurnes bufadors de soldadura, etc., es construiran tallafocs en la cambra amb xapes metàl·liques. Les fusteries, baranes i tot element de subjecció aniran fixats sobre la fàbrica, i mai sobre l'aplacat. Les juntes de dilatació de l'edifici es mantindran a l'aplacat. Es realitzarà un extradosat amb morter de ciment en els sòcols i en les peces de major secció.

Acabats. En cas d'aplacats ventilats, es realitzarà un rejuntat amb beurada de ciment. En aplacats amb extradossats de morter no es disposaran les juntes plenes, aquestes es segellaran amb morter plàstic i elàstic de gruix mínim 6 mm.

Control i acceptació

Comprovació exterior,dues cada 200 m². Comprovació interior, 2 cada 4 habitatges o equivalent. Es comprovarà que el suport estigui llis. Es comprovaran les característiques dels ancoratges (d'acer galvanitzat o inoxidable), el gruix i la distància entre els mateixos. Comprovació de l'aplomat amb regla de 2m i rejuntat, si s'escau.

Amidament i abonament

m² de superfície amidada segons les especificacions de la DT. Amb deducció de la superfície corresponent a obertures: Obertures ≤ 1,00 m², no es dedueixen; Obertures > 1,00 m² i ≤ 2,00 m², deducció del 50%; Obertures > 2,00 m², deducció 100%. Als forats que no es dedueixin, o que es dedueixin parcialment, l'amidament inclou la feina de fer els retorns, com brancals, llindes, etc... En cas de deduir-se el 100% del forat cal amidar també aquests paraments.

4 PINTATS

Revestiment continu amb pintures i vernissos de paraments i elements d'estructura, fusteria, serralleria i instal·lacions, amb preparació prèvia de la superfície, situats tant a l'interior com a l'exterior, que serveixen com element decoratiu o protector.

Normes d'aplicació

Codi Tècnic de l'Edificació. CTE-DB SE-A, Documents Bàsics Seguretat Estructural, Acer, Pintat estructures d'acer.

Components

Emprimació, pintures, vernissos i additius en obra.

Característiques tècniques mínimes

Emprimació. Preparació de la superfície a pintar, podrà ser: emprimació anticorrosiva, emprimació per a galvanitzacions i metalls no ferris, emprimació per a fusta o tapaporus, emprimació segelladora per a guix i ciment, etc...

Pintures i vernissos. Constituiran mà de fons o d'acabat de la superfície a revestir. Mitjà de dissolució, aigua (és el cas de la pintura al tremp, pintura a la calç, pintura al silicat, pintura al ciment, pintura plàstica, etc...); mitjà de dissolució, dissolvent orgànic (és el cas de la pintura a l'oli, pintura a l'esmalt, pintura martelè, laca nitrocel·lulòsica, pintura de vernís per a interiors, pintura de resina vinílica, vernissos, pintures bituminosses, intumescents i ignífugues, etc...). Aglutinants com cues cel·lulòsiques, calç apagada, silicat de sosa, ciment blanc, resines sintètiques, etc...).

Additius: Acceleradors d'assecat, matissadors de lluentor, dissolvents, colorants, tints, pigments, etc...

Control i acceptació

Es realitzaran les comprovacions corresponents d'identificació i assaig del següent capítol: Pintura.

AJUNTAMENT DE CAMPELLES
Aquest document és una còpia simple del document electrònic original. Comprovi l'autenticitat del document a
https://campelles.emunicipis.ddgi.cat/OAC/ValidarDoc.jsp - Utilitzi el 'Codi Segur de Verificació' que apareix a la capçalera.

Els materials i equips d'origen industrial, hauran de complir les condicions funcionals i de qualitat que es fixen en les corresponents normes i disposicions vigents relatives a fabricació i control industrial. Quan el material o equip arribi a obra amb certificat d'origen industrial que acrediti el compliment d'aquestes condicions, normes o disposicions, la seva recepció es realitzarà comprovant, únicament, les seves característiques aparents.

Execució

Condicions prèvies

L'aplicació es realitzarà segons les indicacions del fabricant i l'acabat requerit. La superfície d'aplicació estarà anivellada i uniforme. La temperatura ambienti no serà major de 28 ºC a l'ombra ni menor de 12 ºC durant l'aplicació del revestiment. L'assolellament no incidirà directament sobre el pla d'aplicació. En temps plujós se suspendrà l'aplicació en paraments no protegits. Temps d'assecat especificats pel fabricant. S'evitaran, en les zones pròximes als paraments en període d'assecat, la manipulació i treball amb elements que desprenguin pols o deixin partícules en suspensió.

Estaran col.locats els marcs de portes i finestres, canalitzacions, instal·lacions, baixants, etc... I es protegiran abans d'iniciar el pintat.

Superfícies de guix, ciment, ram de paleta i derivats. S'eliminaran les eflorescències salines i l'alcalinitat amb tractament químic; s'eliminaran les taques superficials produïdes per floridura i es desinfectarà amb fungicides. Les taques d'humitats internes que duguin dissoltes sals de ferro, s'aïllaran amb productes adequats. En cas de pintura ciment, s'humitejarà totalment el suport.

Superfícies de fusta. En cas d'estar afectada de fongs o insectes es tractarà amb productes fungicides, es substituiran els nusos mal adherits. Es realitzarà una neteja general de la superfície i es comprovarà el contingut d'humitat. Se segellaran els nusos mitjançant goma laca, assegurant-se que hagi penetrat en els buits dels mateixos i s'escataran les superfícies.

Superfícies metàl·liques. Es realitzarà una neteja general de la superfície. Si es tracta de ferro es realitzarà un rascat d'òxids mitjançant raspall metàl·lic, seguit d'una neteja manual acurada de la superfície. S'aplicarà un producte que desgreixi a fons de la superfície.

Fases d'execució

Pintura al tremp. S'aplicarà una mà de fons amb tremp diluït, fins a la impregnació dels porus del maó, guix o ciment i una mà d'acabat.

Pintura a la calç. S'aplicarà una mà de fons amb pintura a la calç diluïda, fins a la impregnació dels porus del maó o ciment i dues mans d'acabat.

Pintura al silicat. S'aplicarà una mà de fons i altra d'acabat.

Pintura al ciment. Dues capes espaiades en mes de 24 hores.

Pintura plàstica, acrílica, vinílica. Si és sobre maó, guix o ciment, s'aplicarà una mà d'emprimació selladora i dues mans d'acabat; si és sobre fusta, s'aplicarà una mà d'emprimació tapaporus, posterior escatat i dues mans d'acabat.

Pintura a l'oli. S'aplicarà una mà d'emprimació amb brotxa i altra d'acabat, espaiant-les un temps entre 24 i 48 hores.

Pintura a l'esmalt. Prèvia emprimació del suport s'aplicarà una mà de fons amb la mateixa pintura diluïda en cas que el suport sigui guix, ciment o fusta, o dues mans d'acabat en cas de superfícies metàl·liques.

Pintura martelè. S'aplicarà una mà d'emprimació anticorrosiva i una mà d'acabat a pistola.

Laca nitrocel·lulòsica. En cas que el suport sigui fusta, s'aplicarà una mà d'emprimació no grassa i en cas de superfícies metàl·liques, una mà d'emprimació antioxidant; a continuació, s'aplicaran dues mans d'acabat a pistola.

Vernís hidròfug de silicona. Una vegada net el suport, s'aplicarà el nombre de mans.

Vernís gras o sintètic. Es donarà una mà de fons amb vernís diluït i després d'un escatat fi del suport, s'aplicaran dues mans d'acabat.

Control i acceptació

Comprovació exterior, una cada 300 m². Comprovació interior, una cada 4 habitatges o equivalent. *Fusta*: humitat, segons exposició (exterior o interior) i nusos. *Maó, guix o ciment:* humitat inferior al 7 % i absència de pols, taques o eflorescències. *Ferro i acer:* neteja de brutícia i òxid. *Galvanització i materials no ferris:* neteja de brutícia i desgreixat de la superfície. *Preparació del suport:* emprimació selladora, anticorrosiva, etc... *Pintat*: nombre de mans. Aspecte i color, escrostonament, falta d'uniformitat, etc...

Amidament i abonament

m² de superfície de revestiment continu amb pintura o vernís, fins i tot preparació del suport i de la pintura, mà de fons i mà/s d'acabat totalment acabat, i neteja final.

SISTEMA CONDICIONAMENT AMBIENTAL I INSTAL·LACIONS
SUBSISTEMA CONTROL AMBIENTAL

1 CALEFACCIÓ

És la instal·lació que es fa servir per modificar la temperatura interior d'un edifici amb la finalitat d'aconseguir el confort desitjat.

Normes d'aplicació

R I T E. Reglamento de Instalaciones Térmicas en los edificios. RD 1027/2007 (BOE 29.08.2007).
Instalaciones de Climatización: Radiación. NTE-ICR/1975.
UNE. corresponent a les indicacions particulars dels tubs segons material emprat i elements de la instal·lació.
Reglamento de Aparatos a Presión. RD 1244/1979.
Reglamento Electrónico de Baja Tensión, REBT 2002. RD 842/2002.
Eficiencia energética de los edificios. Directiva 2002/91/CE.
Requisitos mínimos de rendimiento de las calderas. RD 275/1995.**Aparatos a gas.** RD 1428/1992.
Aplicación de la directiva relativa a los equipos de presión. Directiva 97/23/CE.
Condicions higienicosanitàries per a la prevenció i el control de la legionel·losi . D 152/2002.
Criterios higiénico-sanitarios para la prevención y control de la legionelosis. RD 909/2002/2003.
Especificaciones técnicas de chimeneas modulares metálicas y su homologación. RD 2532/1985.
Normas técnicas de radiadores convectores de calefacción por fluidos y su homologación. RD 3089/1982.
Rendimineto para las calderas nuevas de agua caliente alimentadas por combustibles líquidos o gaseoso. RD 275/1995, 92/42/CEE.
Procediment bàsic per la certificació d'eficiència energètica d'edificis. RD 47/2007 (BOE 31.01.2007). **Correcció d'Errades del Reial Decret 47/2007**, de 19 de gener, pel qual s'aprova el Procediment bàsic pel Procediment bàsic per la certificació d'eficiència d'edificis de nova construcció.
Codi Tècnic de l'Edificació. RD 314/2006. DB-HR, Protecció enfront del soroll.
UNE
UNE-EN ISO 140-4: Medición in situ del aislamiento acústico al ruido aéreo entre locales.
UNE-EN ISO 140-5: Medición in situ del aislamiento acústico al ruido aéreo de elementos de fachadas y de fachadas.
UNE-EN ISO 140-7: Medición del aislamiento acústico en los edificios y de los elementos de construcción. Parte 7: Medición in situ del aislamiento acústico de suelos al ruido de impactos
UNE-EN ISO 717: Evaluación del aislamiento acústico en los edificios y los elementos de construcción
UNE-EN ISO 717-1: Aislamiento a ruido aéreo. Para el cálculo del valor global de aislamiento y los términos de adaptación al espectro.
UNE-EN ISO 717-2: Aislamiento al ruido de impactos. Para el cálculo del valor global de aislamiento y los términos de adaptación al espectro.

AJUNTAMENT DE CAMPELLES
Aquest document és una còpia simple del document electrònic original. Comprovi l'autenticitat del document a
https://campelles.emunicipis.ddgi.cat/OAC/ValidarDoc.jsp - Utilitzi el 'Codi Segur de Verificació' que apareix a la capçalera.

1.1 Generació
Es defineix com els elements que generen aigua calenta o aire calent per a la instal·lació de calefacció.

Components
Els sistemes possibles són els següents:
Per aigua:
Caldera domèstica. Pot tenir una carcassa per a integrar-se com un aparell més a la cuina. Poden ser estanques o atmosfèriques.
Caldera multicelular. Té cossos i cremadors separats. Permet diferenciar les etapes d'escalfament i ajustar-les a la demanda.
Caldera amb recuperació de calor. Aprofiten al màxim la calor del circuit de fums.
Calderes elèctriques. Escalfen l'aigua amb l'ús de resistències. Normalment porten una massa acumuladora d'energia produïda en moments de menor cost de l'electricitat (tarifa nocturna).
Dipòsits d'acumulació: Es disposarà d'un dipòsit d'acumulació que manté la temperatura del circuit per tal d'evitar que la caldera s'engegui. Han d'estar ben aïllats.
Per aire:
Equip convector. L'aire incrementa la seva temperatura al passar per un bescanviador de calor, que s'obté de la combustió. Conté un ventilador intern que impulsa l'aire per la part superior.
Característiques tècniques mínimes.
Les necessàries per al correcte funcionament dels components de la instal·lació.
Control i acceptació
Caldera: Dimensions i potència.

Execució
Calderes: Un cop situada ha de quedar connectada als diferents serveis, de manera que els tubs respectius no produeixin esforços a la connexió de la caldera. Si l'electrovàlvula d'entrada de combustible no té cap sistema manual auxiliar d'interrupció, cal incorporar una vàlvula manual d'interrupció a la línia d'arribada de combustible, a prop de la seva connexió a la caldera. Al voltant de la caldera cal deixar uns espais lliures per a facilitar els futurs treballs de manteniment i neteja. Toleràncies d'instal·lació: posició: ± 20 mm, aplomat: <= 5%.
Equip convector: Cal que tingui la connexió exterior de ventosa que garanteix l'aspiració d'aire i l'extracció dels gasos cremats. Aniran sempre col·locats en parets que donin a l'exterior. S'observaran detingudament les condicions de ventilació per que s'acompleixin les condicions de seguretat del local.
Dipòsits d'acumulació: És l'element on s'emmagatzema l'aigua calenta. Abans de la seva instal·lació cal replantejar la seva ubicació. Un cop instal·lat ha de quedar separat dels paraments el suficient per tal de que es pugui manipular. Ha de quedar recolzat sobre el suport amb suports intermedis per a la seva fixació. L'alçària de muntatge de l'element ha de ser la reflectida en el projecte o, en el seu defecte, la indicada per la D.F. S'ha de garantir l'estanquitat de les connexions amb els tubs d'alimentació, han de ser roscades i amb el junt de material elàstic.
Control i acceptació
Muntatge de canonada i passatubs segons especificacions.
Característiques i muntatge de: conductes d'evacuació de fums, calderes, terminals i termòstats.
Proves parcials d'estanquitat de zones ocultes. La pressió de prova no ha de variar, almenys, en 4 hores. Prova final d'estanquitat (caldera connexionada i connectada a la xarxa de fontaneria). La pressió de prova no ha de variar, almenys, en 4 hores.

Verificacions
La seva instal·lació no ha d'alterar les característiques de l'element. Les connexions enroscades o embridades han d'anar segellades amb cinta o junt d'estanquitat, respectivament. Un cop connectat el motor elèctric, cal fer una prova del sentit de gir.
Cal comprovar la idoneïtat de la tensió elèctrica disponible d'acord amb la del cremador.

Amidament i abonament
ut de caldera, d'equip convector i dipòsit.

1.2 Transport
És el conjunt d'elements del sistema de transport de l'aigua calenta que es distribueix cap als emissors.
Per aigua:
Monotubular. Cabal, diàmetre de tub i velocitat són constants. La temperatura és variable. La distribució es realitza amb un anell que comunica els diferents emissors.
Bitubular. Temperatura i velocitat constants. El cabal i diàmetres variables. La distribució es realitza amb un tub d'anada i un tub de tornada, el retorn és directe.
Bitubular amb retorn invertit. Temperatura i velocitat constants. El cabal i diàmetres variables. La distribució es realitza amb un tub d'anada i un tub de tornada, el retorn és invertit. Per circuits llargs i separació considerable dels emissors.
Terra radiant. Cabal, diàmetre de tub i velocitat són constants. La temperatura és variable. La distribució es realitza sota paviment o en altres paraments.

Components
Tubs: Poden ser d'acer negre o coure, i de polietilè reticulat en pas per sota paviment o per cambres.
Aïllaments: Es col·locarà aïllament en tramades molt llargues fins als emissors.
Circuladores: Per garantir la correcta circulació de l'aigua fins a tots els emissors.
Dipòsits d'expansió: Controla els canvis de volum que hi pot haver a l'interior del circuit.
Purgadors: Són mecanismes situats a diferents punts del circuit per lliurar l'aire interior. Poden anar muntats als emissors o als tubs en punts alts de la instal·lació.
Regulació i control: Conjunt d'elements que regulen i controlen el correcte funcionament de la instal·lació. Pot haver-hi: sondes de temperatura, claus de regulació, centraletes de programació, elements de dilatació i seguretat.
Característiques tècniques mínimes.
Les necessàries per al seu correcte funcionament.
Control i acceptació
La descàrrega i manipulació dels elements s'ha de fer de manera que no rebin cops. Per a fer la unió dels tubs no s'han de forçar ni deformar els extrems. La unió entre els tubs i altres elements d'obra s'ha de fer garantint la no transmissió de càrregues, la impermeabilitat i l'adherència amb les parets.

AJUNTAMENT DE CAMPELLES
Aquest document és una còpia simple del document electrònic original. Comprovi l'autenticitat del document a
https://campelles.emunicipis.ddgi.cat/OAC/ValidarDoc.jsp - Utilitzi el 'Codi Segur de Verificació' que apareix a la capçalera.

Execució

Condicions prèvies

En general l'execució de la instal·lació interior es realitzarà de manera que s'aconsegueixin els objectius previstos en el projecte sense malmetre ni deteriorar la resta de l'edifici, conservant les característiques de l'aigua de subministrament respecte a la seva potabilitat, evitant sorolls molestos, procurant les condicions necessàries per a la llarga durabilitat de la instal·lació així com les millors condicions pel seu manteniment i conservació.

Abans de començar els treballs de muntatge, es farà un replanteig previ que ha de ser aprovat per la D.F. Tots els elements s'han d'inspeccionar abans de la seva col·locació. Han d'estar en perfecte estat i no haver rebut cops en el seu transport.

La seva instal·lació no ha d'alterar les característiques dels elements.

Tubs: Poden anar encastats, superficials o sota paviment.

Els tubs han de ser accessibles. Les canonades s'han d'estendre perpendicularment o paral·lelament respecte a l'estructura de l'edifici. Les horitzontals han de passar preferentment a prop del paviment o del sostre. En els trams encastats caldrà protegir els tubs contra l'oxidació i especialment evitar el contacte directe amb el guix o altres productes que deteriorin el ferro o el coure. La separació entre els tubs o entre aquests i els paraments ha de ser >= 30 mm. Aquesta separació ha d'augmentar convenientment si han d'anar aïllats. Els dispositius de suport han d'estar situats de tal manera que garanteixin l'estabilitat i l'alineació del tub. Sobre envans, els suports s'han de fixar amb tacs i visos, i a les parets, s'han d'encastar. Entre l'abraçadora del suport i el tub s'ha d'interposar una anella elàstica. No s'ha de soldar el suport al tub. La canonada no pot travessar xemeneies ni conductes. La canonada que, en règim de treball, s'escalfi, s'ha de separar de les veïnes >= 250 mm. El pas a través d'elements estructurals s'ha de fer amb passamurs i l'espai que quedi s'ha d'omplir amb material elàstic. Els passamurs han de sobresortir >= 3 mm del parament. Dins del passamurs no hi pot quedar cap accessori. Les unions, canvis de direcció i sortides es podran fer amb accessoris soldats o roscats, assegurant l'estanquitat fent servir estopes, pastes i cintes estanques. Cal preveure elements de lliure dilatació als tubs, intercalant lira de dilatació o maneguets elàstics. Han de tenir lliure moviment en els suports, sota paviment o encastats aniran sota una beina de protecció.

Terra radiant: Cada circuit ha de quedar regulat per un únic joc de vàlvules. Ha de quedar correctament regulat en la impulsió i en el retorn, de manera que les seves condicions de funcionament (cabal, pressió i temperatura) siguin les especificades al projecte. Les connexions hidràuliques han de ser estanques a la pressió de prova. Les connexions han d'estar fetes amb els materials i accessoris subministrats pel mateix fabricant, o els expressament autoritzats per aquest. Tots els elements de maniobra, control i connexió han de quedar visibles i accessibles per al seu manteniment. No s'han de transmetre esforços entre el col·lector i la resta d'elements que formen la instal·lació. Ha d'estar feta la prova d'instal·lació. Han de tenir lliure moviment en els suports, sota paviment o encastats aniran sota una beina de protecció.

Aïllaments: L'aïllament ha d'estar col·locat de manera que no interfereixi amb els òrgans de comandament de les vàlvules i d'altres accessoris de la instal·lació. Poden ser d'escumes elastomèriques, llana de vidre o llana de roca.

Circuladores: Ha d'estar connectada a la xarxa a què ha de donar servei, i el motor a la línia d'alimentació elèctrica. Les canonades no han de transmetre cap tipus d'esforç a la bomba. Les unions han de ser completament estanques.

Dipòsits d'expansió: Ha de quedar col·locat en el circuit de retorn. El dipòsit ha de quedar anivellat i aplomat. Cal que quedi suficientment separat dels paraments que l'envolten. Ha de quedar instal·lat en una posició tal que en ús no es puguin crear bosses d'aire al conducte.

Purgadors: S'ha d'instal·lar el circuit d'anada, 1,5 m per sobre de l'última derivació. Si el tub és d'acer, el junt d'estanquitat s'ha de fer amb mini i estopa, pastes o cinta. Si el tub és de coure, es disposarà una peça especial de llautó roscada al purgador i soldada per capilaritat al tub de coure. El seu eix principal ha de ser vertical.

Regulació i control: La seva execució serà la corresponent a les especificacions tècniques del fabricant i industrial.

Control i acceptació

Muntatge i connexions entre tubs i elements, soldadures, segellats, passatubs, ancoratges i distàncies entre suports. Col·locació i direcció dels elements. Diàmetres de tubs i elements. Distància mín. d'encreuament amb altres instal·lacions.

Verificacions

Proves de servei als tubs: cal fer prova hidrostàtica a la xarxa de tubs. Proves parcials d'estanquitat de zones ocultes. La pressió de prova no ha de variar, almenys, en 4 hores. Prova final d'estanquitat (caldera connexionada i connectada a la xarxa de fontaneria). La pressió de prova no ha de variar, almenys, en 4 hores. Prova d'estanquitat, de lliures dilatacions, eficiència tèrmica i funcionament. Totes les unions enroscades s'han de preparar amb estopa, pastes o cintes d'estanquitat. L'enroscada, en el seu cas, s'ha de fer sense forçar ni malmetre la rosca. Ha d'estar feta la prova d'instal·lació.

Verificacions

Proves de servei als tubs: cal fer prova hidrostàtica a la xarxa de tubs. Prova d'estanquitat, de lliures dilatacions, eficiència tèrmica i funcionament. Totes les unions enroscades s'han de preparar amb estopa, pastes o cintes d'estanquitat. L'enroscada, en el seu cas, s'ha de fer sense forçar ni malmetre la rosca. Ha d'estar feta la prova d'instal·lació.

Amidament i abonament

ml de tub i d'aïllament, inclosa part proporcional de retalls i els empalmaments que s'hagin de realitzar, juntes i complements, completament instal·lat i comprovat.

ut de la resta d'elements que formen la instal·lació.

1.3 Emissors

Es defineix com a emissor l'element últim de la instal·lació que ens emet calor per radiació i convecció. La quantitat de calor depèn del model, marca i mida de l'emissor.

Tipus

De columnes: són els més comuns. Els elements poden modificar la seva geometria per tal de millorar l'efecte convectiu entre els elements. Poden ser de ferro fos, xapa d'acer o alumini.

De barres: són del tipus tovalloler. Es poden fer diferents formes geòmetriques.

Plafons estrets i plans: Són de xapa d'acer i es poden col·locar verticals o horitzontals.

Alguns d'ells poden tenir greques convectores per tal de millorar el comportament convector dels emissors.

Aeroescalfadors: Ventilador coaxial amb una bateria de bescanvi i unes lames per orientar la sortida de l'aire.

Característiques tècniques mínimes.

Les necessàries per al seu correcte funcionament.

Control i acceptació

La descàrrega i manipulació dels elements s'ha de fer de manera que no rebin cops. Per a fer la unió dels tubs no s'han de forçar ni deformar els extrems. La unió entre els tubs i altres elements d'obra s'ha de fer garantint la no transmissió de càrregues, la impermeabilitat i l'adherència amb les parets.

AJUNTAMENT DE CAMPELLES
Aquest document és una còpia simple del document electrònic original. Comprovi l'autenticitat del document a
https://campelles.emunicipis.ddgi.cat/OAC/ValidarDoc.jsp - Utilitzi el 'Codi Segur de Verificació' que apareix a la capçalera.

Execució

Emissors de columnes, de barres i plafons: Els suports han de quedar fixats sòlidament al parament. El radiador ha d'estar penjat amb el número de suports previstos, i pels punts previstos. El muntatge ha d'estar fet segons la D.T. del fabricant i dels reglaments vigents. Cal que quedi suficientment separat dels paraments que l'envolten, de manera que es puguin instal·lar i manipular fàcilment els accessoris necessaris per al seu funcionament. Tots els materials que intervenen en la instal·lació han de ser compatibles entre si. El radiador ha de quedar sensiblement horitzontal, recolzat sobre els suports. Toleràncies d'instal·lació: posició: ± 20 mm, aplomat (posició vertical): ± 3 mm, (posició horitzontal): ± 3 mm. S'ha de seguir la seqüència de muntatge proposada pel fabricant. No es retiraran les proteccions de les boques de connexió durant la col·locació del radiador. Un cop instal·lat l'equip, es procedirà a la retirada de l'obra de tots els materials sobrants com ara embalatges, retalls de tubs, etc.

Característiques tècniques mínimes.

Tots els elements s'han d'inspeccionar abans de la seva col·locació. S'ha de comprovar que les característiques tècniques de l'aparell corresponen a les especificades al projecte.

Control i acceptació

La descàrrega i manipulació dels elements s'ha de fer de forma que no rebin cops.

Aeroescalfadors: Ha de quedar col·locat penjant dels suports previstos. No ha d'estar mai penjat dels conductes de la xarxa. Les connexions amb les canonades d'aigua han de ser roscades. Les connexions, tant de l'aigua com la connexió elèctrica, s'han de poder fer amb facilitat un cop situat l'aeroescalfador en el seu lloc de treball. La distància mínima entre un aeroescalfador i matèries combustibles ha de ser 0,5 m si la potència del motor és superior o igual a 1 kW, i d'1 m si la potència nominal del motor és superior a 1 kW. L'aeroescalfador ha de quedar instal·lat en condicions de funcionament.

Condicions prèvies

Comprovar si la tensió del motor correspon a la disponible.

Control i acceptació

Les unions roscades s'han de preparar amb estopa, pasta o cintes d'estanquitat. L'enroscada, en el seu cas, s'ha de fer sense forçar ni malmetre la rosca. Ha d'estar feta la prova d'instal·lació. Tota superfície calefactora accessible per l'usuari ha d'estar protegida si la seva temperatura exterior és superior a 90ºC.

Verificacions

Proves de servei als tubs: cal fer prova hidrostàtica a la xarxa de tubs. Proves parcials d'estanquitat de zones ocultes. La pressió de prova no ha de variar, al menys, en 4 hores. Prova d'estanquitat, de lliures dilatacions, eficiència tèrmica i funcionament. Totes les unions enroscades s'han de preparar amb estopa, pastes o cintes d'estanquitat. L'enroscada, en el seu cas, s'ha de fer sense forçar ni malmetre la rosca. Ha d'estar feta la prova d'instal·lació.

Amidament i abonament

ut dels aeroterms i dels emissors.

2 VENTILACIÓ

És la instal·lació per a la renovació de l'aire dels diferents locals de l'edifici.

Normes d'aplicació

Reglamento Electrotécnico de Baja Tensión, REBT 2002. RD 842/2002.
Codi Tècnic de l'Edificació. RD 314/2006. DB HS 3, Salubritat-Qualitat de l'aire interior. DB- HR, Protecció enfront del soroll.
R I T E. Reglamento de Instalaciones Térmicas en los edificios. RD 1027/2007 (BOE 29.08.2007).
Procediment bàsic per la certificació d'eficiència energètica d'edificis. RD 47/2007 (BOE 31.01.2007).
Correcció d'Errades del Reial Decret 47/2007, de 19 de gener, pel qual s'aprova el Procediment bàsic pel Procediment bàsic per la certificació d'eficiència d'edificis de nova construcció.
UNE 100 102:1988. Conductos de chapa metálica. Espesores. Uniones. Refuerzos.
UNE
UNE-EN ISO 140-4: Medición in situ del aislamiento acústico al ruido aéreo entre locales.
UNE-EN ISO 140-5: Medición in situ del aislamiento acústico al ruido aéreo de elementos de fachadas y de fachadas.
UNE-EN ISO 140-7: Medición del aislamiento acústico en los edificios y de los elementos de construcción. Parte 7: Medición in situ del aislamiento acústico de suelos al ruido de impactos
UNE-EN ISO 717: Evaluación del aislamiento acústico en los edificios y los elementos de construcción
UNE-EN ISO 717-1: Aislamiento a ruido aéreo. Para el cálculo del valor global de aislamiento y los términos de adaptación al espectro.
UNE-EN ISO 717-2: Aislamiento al ruido de impactos. Para el cálculo del valor global de aislamiento y los términos de adaptación al espectro.

Components

Conductes: Poden ser formats per peces prefabricades, ceràmiques, de formigó, etc., o conductes flexibles d'alumini, poliester, xapa d'acer galvanitzat i plàstic.
Reixes: Elements que permeten l'extracció l'aire cap al conducte.
Airejadors: Elements que es col·loquen als elements constructius per permetre l'admissió o el pas de l'aire.
Equips de ventilació: Poden ser extractors híbrids o mecànics, ventiladors centrífugs, etc.; són aparells que forcen mecànicament la ventilació interior d'un local.
Aspiradors estàtics: Estan format per peces prefabricades de formigó, ceràmiques o plàstics.

Característiques tècniques mínimes.

Les necessàries pel correcte funcionament dels components de la instal·lació.

Control i acceptació

Conductes i reixes: Dimensions i material.
Equips de ventilació: Dimensions i potència.

Execució

Conductes: El conducte acabat ha de ser estable, aplomat i estanc al servei. Les unions entre els tubs no han de ser rígides. Cada tram entre sostres s'ha de recolzar en el sostre inferior. No s'ha d'interrompre la continuïtat del conducte en cap lloc. El pas a través de sostres i les unions entre els conductes s'han de fer de manera no rígida. El pas a través del forjat tindrà un marge perimetral de 2 cm que s'omplirà amb aïllament tèrmic. La connexió entre el conducte principal i el secundari s'ha de fer amb una peça especial de derivació i ha de quedar >= 2,20 m per sobre de la dependència per ventilar. El tram exterior sobre la coberta ha de quedar protegit per un paredó de totxana. Ha de tenir l'alçària fixada en el projecte; si no s'especifica, ha de ser la determinada per la NTE-ISV i el CTE. Toleràncies: replanteig: ± 10 mm, aplomat del conducte en una planta: ± 20 mm, aplomat de l'aspirador: ± 5 mm. Pels conductes d'extracció per a ventilació híbrida, les

AJUNTAMENT DE CAMPELLES
Aquest document és una còpia simple del document electrònic original. Comprovi l'autenticitat del document a
https://campelles.emunicipis.ddgi.cat/OAC/ValidarDoc.jsp - Utilitzi el 'Codi Segur de Verificació' que apareix a la capçalera.

peces han de col·locar-se tenint compte de l'aplomat, podent-se admetre una desviació de la vertical de fins a 15º amb transicions suaus; els dos últims pisos no s'han de connectar al conducte principal, sinó que han de sortir directament a l'aspirador i l'alçària màxima de cada conducte principal és de 6 plantes. Cal deixar muntades les reixes de ventilació. Les obertures d'extracció connectades a conductes d'extracció han de tapar-se adequadament per a evitar l'entrada de runes o d'altres objectes als conductes fins que es col·loquin els elements de protecció corresponents. El tall de les peces s'ha de fer amb una serra manual o mecànica, perpendicularment a l'eix i per l'extrem contrari al de la valona de connexió. Quan les peces siguin de formigó en massa o ceràmiques, s'hauran de rebre amb morter de ciment tipus M-5a (1:6), evitant la caiguda de restes de morter a l'interior del conducte i enrasant les juntes per totes dues cares.
Reixes: Tots els materials, equips i accessoris no tindran en cap de les seves parts deformacions, fissures o senyals d'haver estat sotmesos a maltractaments abans o durant la instal·lació. Les reixetes han de suportar els esforços deguts al seu propi pes, al moviment de l'aire, als propis de la seva manipulació, així com a les vibracions que es puguin produir com a conseqüència del règim normal de funcionament. No han de contaminar l'aire que circula a través seu. Han d'estar formades per una xapa metàl·lica amb les aletes estampades. No han de tenir aletes despreses o deformades; les aletes han de ser equidistants entre si. La forma d'expressió de les mesures sempre ha de ser: Llargària x Alçària.
Airejadors: Han de situar-se a una distància del terra >= 1,80 m en el cas d'habitatges. No tindran cap de les seves parts deformades ni amb senyals d'haver estats sotmesos a maltractaments abans o durant la instal·lació. Es deixaran col·locats protegits interior i exteriorment per evitar el seu embrutiment. Si l'airejador disposa de qualsevol tipus de regulació, es comprovarà el seu correcte funcionament.
Equips de ventilació: La posició ha de ser la reflectida a la D.T. S'ha de connectar a la xarxa d'alimentació elèctrica, i comprovar que la tensió disponible sigui l'adient. S'ha de comprovar que el sentit de gir és el que li correspon. La distància entre el pla de la boca de l'extractor i qualsevol obstacle ha de, com a mínim, ser superior a dues vegades el diàmetre equivalent a la boca de descàrrega i acomplir els requeriments indicats al CTE. L'aspirador híbrid o mecànic s'ha de col·locar aplomat i agafat al conducte d'extracció o al seu revestiment. El sistema de ventilació mecànica ha de col·locar-se sobre el suport de forma estable i utilitzant elements anti-vibratoris. Les juntes i connexions han de ser estancs i estar protegits per evitar l'entrada o sortida d'aire en aquest punts.
Control i acceptació
Comprovació de : ventiladors, característiques i ubicació; muntatge de conductes i reixes. Proves d'estanquitat d'unió de conductes, mesura d'aire. Pel sistema d'extracció de garatges: ubicació de central de detecció de CO, comprovació de muntatge i accionament davant la presència de fum. Posta en marxa manual i automàtica.

Verificacions
La seva instal·lació no ha d'alterar les característiques de l'element. Un cop connectat el motor elèctric, cal fer una prova del sentit de gir. Cal comprovar la idoneïtat de la tensió disponible d'acord amb la de l'aparell. Comprovació del cabal d'extracció dels conductes.

Amidament i abonament
ml de conducte, inclosa la part proporcional de retalls, trobades aïllades amb forjats i peces especials, amidada la llargària instal·lada entre els eixos dels elements o dels punts a connectar.
ut de reixes, equips de ventilació, aspiradors, airejadors, etc.

3 IL·LUMINACIÓ

Normes d'aplicació
Codi Tècnic de l'Edificació. RD 314/2006. DB HE-3, Eficiència energètica de les instal·lacions. DB SU-4, Seguretat enfront al risc causat per il·luminació inadequada. DB-HR, Protecció enfront del soroll.
Procediment bàsic per la certificació d'eficiència energètica d'edificis. RD 47/2007 (BOE 31.01.2007).
Correcció d'Errades del Reial Decret 47/2007, de 19 de gener, pel qual s'aprova el Procediment bàsic pel Procediment bàsic per la certificació d'eficiència d'edificis de nova construcció.
Reglamento electrotécnico para baja tensión, REBT 2002. RD 842/2002. Instrucciones Técnicas Complementarias. Instrucción 9/2004.
Certificat sobre compliment de les distàncies reglamentàries d'obres i construccions a línies elèctriques. Resolució 4/11/1988.
Procediment administratiu per a l'aplicació del Reglament electrotècnic de baixa tensió. D 363/2004.
Guia Técnica de aplicación al Reglamento Electrotécnico de Baja Tensión. Procediment administratiu per a l'aplicació del REBT. Instrucció 7/2003.
Condicions de seguretat en els les instal·lacions elèctriques de baixa tensió d'habitatges. Instrucció 9/2004.
Les llumeneres que s'utilitzin en enllumenat exterior seran conformes a la norma UNE-EN 60598 i la UNE-EN 60598-2-5 en el cas de projectors d'exterior.
UNE
UNE-EN ISO 140-4: Medición in situ del aislamiento acústico al ruido aéreo entre locales.
UNE-EN ISO 140-5: Medición in situ del aislamiento acústico al ruido aéreo de elementos de fachadas y de fachadas.
UNE-EN ISO 140-7: Medición del aislamiento acústico en los edificios y de los elementos de construcción. Parte 7: Medición in situ del aislamiento acústico de suelos al ruido de impactos
UNE-EN ISO 717: Evaluación del aislamiento acústico en los edificios y los elementos de construcción
UNE-EN ISO 717-1: Aislamiento a ruido aéreo. Para el cálculo del valor global de aislamiento y los términos de adaptación al espectro.
UNE-EN ISO 717-2: Aislamiento al ruido de impactos. Para el cálculo del valor global de aislamiento y los términos de adaptación al espectro.

3.1 Interior
És la que fa referència als espais amb fonts lluminoses artificials, amb aparells d'enllumenat que reparteixen, filtren o transformen la llum emesa per una o més làmpades (d'incandescència o descàrrega) i que inclou tots els dispositius necessaris pel suport, fixació i protecció de les llumeneres.

Components
Llumeneres: Poden ser per làmpades d'incandescència o de fluorescència i altres equips de descàrrega i inducció. Les llumeneres podran ser: empotrades, adosables, suspeses, amb gelosia, amb difusor continu, estanques, antideflagrants...
Accessoris per fluorescència: reactància, condensador i cebadors.
Làmpades: s'haurà d'indicar la marca d'origen, la potència en watts (làmpada més equip auxiliar), la tensió en volts i el flux nominal en lúmens i l'índex de rendiment de color.
Característiques tècniques mínimes.
Les necessàries per al correcte funcionament dels components de la instal·lació.
Control i acceptació.

AJUNTAMENT DE CAMPELLES
Aquest document és una còpia simple del document electrònic original. Comprovi l'autenticitat del document a https://campelles.emunicipis.ddgi.cat/OAC/ValidarDoc.jsp - Utilitzi el 'Codi Segur de Verificació' que apareix a la capçalera.

Connexions entre elements, distàncies entre suports, toleràncies i aplomat de la col·locació. Distància mín. encreuaments amb altres instal·lacions. Traçat i muntatge de línies repartidores: secció del cable i muntatge de safates i suports. Situació de punts i mecanismes. Característiques i situació d'equips d'enllumenat (marca, model i potència). Proves de funcionament: Encesa de l'enllumenat.

Execució
Es farà un replanteig previ de totes les llumeneres que haurà d'estar aprovada per la D.F. abans de la seva col·locació.
La fixació de les llumeneres es realitzarà amb el parament suport completament acabat. Un cop replantejada la situació de la llumenera i la fixació al suport es connectaran, tant la llumenera com els accessoris, al circuit corresponent, amb regletes. Cada zona disposarà com a mínim d'un sistema d'encesa i apagat manual. No s'acceptaran els sistemes de control únics en quadres elèctrics. Les zones on el seu ús sigui temporal es col·locaran detectors de presència o temporitzadors. Es col·locaran sistemes d'aprofitament de la llum natural segons les especificacions del CTE.

Verificacions
La prova de servei per a comprovar el funcionament de l'enllumenat consistirà en l'accionament dels interruptors d'encesa de l'enllumenat amb totes les llumeneres equipades amb les làmpades corresponents.

Amidament i abonament
ut d'equip de llumenera, inclòs l'equip d'encesa, fixacions, fixació amb regletes i petit material. Es pot incloure la part proporcional de difusors, gelosies o reixes.

3.2 Emergència
És la que en cas de fallida de l'enllumenat normal, subministra la il·luminació necessària per facilitar la visibilitat als usuaris de manera que puguin abandonar l'edifici, evitar situacions de pànic i permetre la visió de les senyals indicatives de les sortides i la situació dels equips i mitjans de protecció existents.

Components
Llumeneres: Poden ser per làmpades d'incandescència o de fluorescència.
Làmpades: Poden ser d'incandescència o fluorescència han d'assegurar l'enllumenat d'un local. En cada aparell d'incandescència existiran dues làmpades com a mínim. En el cas de fluorescència el mínim serà una làmpada.
Bateria: La bateria d'acumuladors elèctrics o la font central ha d'alimentar les làmpades.
Equips de control i unitats de comandament: Són els dispositius de posta en servei, recàrrega i posta en estat de repòs.
El dispositiu de posta en estat de repòs pot estar incorporat a l'aparell o situat a distància. En els dos casos, el restabliment de la tensió d'alimentació normal ha de provocar automàticament la posta en alerta o bé posar en funcionament una alarma sonora.
Característiques tècniques mínimes.
Les necessàries pel correcte funcionament dels components de la instal·lació.
Control i acceptació.
Connexions entre elements, distàncies entre suports, toleràncies i aplomat de la col·locació. Distància mín. encreuament amb altres instal·lacions. Traçat i muntatge de línies repartidores: secció del cable i muntatge de safates i suports. Situació de punts. Característiques i situació d'equips d'enllumenat. (marca, model i potència). Proves de funcionament: Encesa de l'enllumenat.

Execució
Es farà un replanteig previ de totes les llumeneres que haurà d'estar aprovada per la D.F. abans de la seva col·locació.
La fixació de les llumeneres es realitzarà amb el parament suport completament acabat. Un cop replantejada la situació de la llumenera i la fixació al suport es connectaran, tant la llumenera com els accessoris, al circuit corresponent, amb regletes. Cada zona disposarà com a mínim d'un sistema d'encesa i apagat manual. No s'acceptaran els sistemes de control únics en quadres elèctrics.

Verificacions
Les llumeneres és situaran 2m per sobre del nivell de terra; com a mínim es disposaran en els següents punts: portes en recorreguts d'evacuació, escales, en qualsevol canvi de nivell, en canvis de direcció i trobades amb passadissos, sobre les senyals de seguretat, als locals que alberguin equips generals de les instal·lacions de protecció contra incendis.
La instal·lació serà fixa, amb font pròpia d'energia i entrarà automàticament en funcionament al produir-se una fallida d'alimentació. Es considera fallida el descens de la tensió d'alimentació per sota del 70% del seu valor nominal.

Amidament i abonament
ut d'equip d'enllumenat d'emergència, inclòs les llumeneres, làmpades, equips de control i unitats de comandament, la bateria d'acumuladors elèctrics o la font central d'alimentació, fixacions, connexió amb els aïllaments necessaris i petit material.

SUBSISTEMA SUBMINISTRES

1 AIGUA

Normes d'aplicació
Criterios sanitarios del agua de consumo humano. RD 140/2003.
Condicions higienicosanitàries per a la prevenció i el control de la legionel·losi. D 352/2004.
Criterios higiénico-sanitarios para la prevención y control de la legionelosis. RD 865/2003.
Mesures de foment per a l'estalvi d'aigua en determinats edificis i habitatges (d'aplicació obligatòria als edificis destinats a serveis públics de la Generalitat de Catalunya, així com en els habitatges finançats amb ajuts atorgats o gestionats per la Generalitat de Catalunya). D 202/98.
Regulación de los contadores de agua fría. O 28/12/88.
Regulación de los contadores de agua caliente. O 30/12/88.
Codi Tècnic de l'Edificació. RD 314/2006. DB HS 3, Qualitat de l'aire interior. DB HS 4, Subministrament d'aigua. DB HE 2, Reglament d'instal·lacions tèrmiques en els edificis. DB HE 4, Contribució solar mínima d'aigua calenta sanitària. DB-HR, Protecció enfront del soroll.
Procediment bàsic per la certificació d'eficiència energètica d'edificis. RD 47/2007 (BOE 31.01.2007).
Correcció d'Errades del Reial Decret 47/2007, de 19 de gener, pel qual s'aprova el Procediment bàsic pel Procediment bàsic per la certificació d'eficiència d'edificis de nova construcció.
Criteris ambientals i d'ecoeficiència en els edificis. D 21/2006.
UNE, corresponents a les condicions particulars dels tubs segons material emprat. UNE 19 047:1996, UNE EN 1 057:1996, UNE 19 049-1:1997, UNE EN 545:1995, UNE EN 1452:2000, UNE EN ISO 15877:2004, UNE EN 12201:2003, UNE EN ISO 15875:2004, UNE EN ISO 15876:2004, UNE EN ISO 15874:2004, UNE 53 960 EX:2002, UNE 53 961 EX:2002.

AJUNTAMENT DE CAMPELLES
Aquest document és una còpia simple del document electrònic original. Comprovi l'autenticitat del document a
https://campelles.emunicipis.ddgi.cat/OAC/ValidarDoc.jsp - Utilitzi el 'Codi Segur de Verificació' que apareix a la capçalera.

Reglamento Electrotécnico de Baja Tensión, REBT 2002. RD 842/2002.
R I T E. Reglamento de Instalaciones Térmicas en los edificios. RD 1027/2007 (BOE 29.08.2007).
Reglamento de Aparatos a Presión. RD 769/1979, 97/23/CE.
UNE. UNE 100030:2001 IN Guia para la prevención y control de la proliferación y diseminación de legionela en instalaciones.
Reglamento de Instalaciones Térmicas en los Edificios, RITE. RD 1751/1998.
Procediment d'actuació de les empreses instal·ladores-mantenidores de les entitats d'inspecció i control i dels titulars en les instal·lacions regulades pel reglament d'instal·lacions tèrmiques en els edificis (RITE) i les seves instruccions tècniques complementaries. O 3.06.99.
Espesores mínimos de aislamiento térmico. RITE ITE-03.1.
Eficiencia Energética de los edificios. Directiva 2002/91/CE
Requisitos mínimos de rendimiento de las calderas. RD 275/1995.
Reglamento de Aparatos que Utilizan Combustibles Gaseosos. D 1651/1974.
Reglamento técnico de distribución y utilización de combustibles gaseosos y sus instrucciones tècnicas complementarias. RD 919/2006.

UNE
UNE-EN ISO 140-4: Medición in situ del aislamiento acústico al ruido aéreo entre locales.
UNE-EN ISO 140-5: Medición in situ del aislamiento acústico al ruido aéreo de elementos de fachadas y de fachadas.
UNE-EN ISO 140-7: Medición del aislamiento acústico en los edificios y de los elementos de construcción. Parte 7: Medición in situ del aislamiento acústico de suelos al ruido de impactos
UNE-EN ISO 717: Evaluación del aislamiento acústico en los edificios y los elementos de construcción
UNE-EN ISO 717-1: Aislamiento a ruido aéreo. Para el cálculo del valor global de aislamiento y los términos de adaptación al espectro.
UNE-EN ISO 717-2: Aislamiento al ruido de impactos. Para el cálculo del valor global de aislamiento y los términos de adaptación al espectro.

1.1 Connexió a xarxa
Conjunt d'elements que composen la connexió a la xarxa de l'edifici fins a la clau de pas general. La seva funció és la de subministrar aigua a l'edifici. La xarxa normalment pertany a una companyia que la manté i l'explota i assegura un servei regulat i regular. Les dades que cal tenir en compte de la xarxa o companyia per a realitzar la connexió són: el cabal disponible, la pressió de subministrament i la continuïtat del servei. Cal conèixer les especificacions de la companyia o Ajuntament per tal de realitzar correctament la connexió. En cas de captació pròpia de pou, mina d'aigua o pluja, l'acumulació o grup de pressió es tindrà en compte en el projecte de fontaneria.

Components
Els components de la connexió a xarxa seran com a mínim els següents:*(segons DB-HS4-3.2.1.1)*
Clau de presa o collaret de presa en càrrega: ha d'estar situada al tub de distribució de la xarxa exterior de subministrament que obri el pas a l'escomesa.
Tub d'escomesa: de polietilè que enllaci la clau de presa amb la clau de tall general.
Clau general de tall: a l'exterior de la propietat.
A més poden comptar amb altres components com ara:
Vàlvules reductores
Grup elevador de pressió: anirà equipat amb dues bombes amb funcionament altern col·locades en paral·lel. Ha d'estar ubicat en un recinte específic per aquest ús, no amb els comptadors.
Pericons de registre amb tapa
Materials auxiliars: maons, morters, formigons...
Característiques tècniques mínimes.
Els materials que s'utilitzin a la instal·lació en relació amb la seva afectació a l'aigua que subministren, s'hauran d'ajustar als requisits de la Normativa legal vigent.
Control i acceptació
Tubs i accessoris: el material, dimensions i diàmetre segons especificacions.
Pericons: material, dimensions.

Execució
La connexió a xarxa s'executarà segons el que estableixi el projecte, a la legislació vigent aplicable, a les normes de bona construcció i a les instruccions de la D.F. Durant l'execució i instal·lació dels materials, accessoris i productes de construcció es faran servir tècniques adients per no empitjorar l'aigua subministrada i en cap cas incomplir els valors establerts de l'Annex I del R.D. 140/2003.
En general l'execució de la xarxa de connexió es realitzarà de manera que s'aconsegueixin els objectius previstos en el projecte sense malmetre ni deteriorar la resta de l'edifici, conservant les característiques de l'aigua de subministrament respecte a la seva potabilitat, evitant sorolls molestos, procurant les condicions necessàries per la llarga durabilitat de la instal·lació així com les millors condicions pel seu manteniment i conservació. Les xarxes soterrades es protegiran de fenòmens de corrosió, esforços mecànics i danys per la formació de gel al seu interior. Les rases han de seguir el traçat correcte alineat en planta i rasant uniforme. Es tindran en compte les distàncies mínimes dels tubs amb altres instal·lacions com ara sanejament, gas, electricitat alta o baixa i telefonia, etc. complint amb la normativa vigent. Els tubs no s'han d'instal·lar en contacte amb el terreny i disposaran sempre d'un revestiment de protecció. Si cal, també es col·locarà protecció catòdica. El suport dels tubs de la instal·lació seran rases amb llit de recolzament, i de profunditat i amplada variable adequades al diàmetre el tub. Aquest suport variarà segons el diàmetre del tub i del tipus de terreny seguint ordres de la D.F. El terreny interior de la rasa haurà d'estar net de residus, vegetació i aigua. Per a la unió de diferents trams de tubs i peces especials caldrà veure les incompatibilitats entre materials i els seus tipus d'unió, si són tubs de metall o de plàstic.
Control i acceptació
Brancal: es controlaran les rases, profunditat, gruix del llit dels tubs, pendents.
Tubs i accessoris: Connexions de tubs i pericons, segellat i ancoratges.
Pericons: disposició, col·locació tapa registre. Es taparan els pericons per a evitar manipulacions i caigudes de materials i objectes
Escomesa: Verificació de característiques segons cabal, pressió i consum. Punt de connexió amb la xarxa general i escomesa.

Verificacions
Brancal: unions i compatibilitat del material de replè.
Tubs i accessoris: Connexions de tubs i pericons, segellat i ancoratges.
Escomesa: Tub d'escomesa té passamurs i està rejuntat i impermeabilitzat.
Proves de les instal·lacions: cal fer prova de resistència mecànica i estanquitat parcial. I ambdues proves globals. Les proves de pressió no han de variar alments en 4 hores.

AJUNTAMENT DE CAMPELLES
Aquest document és una còpia simple del document electrònic original. Comprovi l'autenticitat del document a
https://campelles.emunicipis.ddgi.cat/OAC/ValidarDoc.jsp - Utilitzi el 'Codi Segur de Verificació' que apareix a la capçalera.

Un cop realitzada la posada en servei de la instal·lació, es tancaran les claus de pas i s'obriran les de desguàs fins a la finalització de les obres. Prova final de tota la instal·lació durant 24 hores.

Amidament i abonament
ml el tub, inclosa la part proporcional de juntes i complements, completament instal·lat i comprovat;
m^3 el llit dels tubs, l'anivellament el reomplert i el compactat completament acabat.
ut l'escomesa d'aigua.

1.2 Instal·lació interior
Conjunt d'elements que composen la instal·lació a partir de la clau de pas general fins a l'aixeta. La seva funció és la de distribuir l'aigua dins l'edifici fins al punt de consum.
Els materials que es facin servir a la instal·lació en relació amb la seva afectació a l'aigua que distribueix, s'hauran d'ajustar als requisits exigits en el DB-HS4, punt 2.1.1 que fa referència a la qualitat de l'aigua.

Components
Per a la instal·lació de l'aigua freda : *Clau de tall general, filtre, comptador, clau de prova, vàlvula anti-retorn, clau de sortida.*
En el recinte de comptadors : *desguàs, claus de pas, comptador, clau de prova, purgador.*
En cas que fos necessari hi trobarem: *grup de pressió, vàlvula reductora o un sistema de tractament d'aigua.*
Tubs de metalls com: coure, acer inoxidable, acer galvanitzat i fosa dúctil.
Tubs de plàstic com: Polietilè d'alta o baixa densitat, Polietilè reticulat (PE-X), Polipropilè (PP), Polibutilè (PB), Multicapa o PVC no plastificat. Aïllaments de tubs per evitar condensacions.
Dipòsits acumuladors. Clau d'aparell i aixetes
Per a la instal·lació de l'aigua calenta sanitària (ACS): En el cas que la producció sigui general en l'edifici hi pot haver comptador d'ACS per a cada abonat.
Tubs de metall : coure, acer inoxidable. Està prohibit l'alumini o canonades amb contingut de plom.
Tubs de plàstic : Polietilè reticulat (PE-X), Polipropilè (PP), Polibutilè (PB), Multicapa o PVC no plastificat.
Aïllaments tèrmics: dels tubs per evitar pèrdues tèrmiques.
Escalfador instantani d'ACS a gas:
Caldera per ACS: Pot tenir una carcassa per a integrar-se com un aparell més a la cuina. Poden ser estanques o atmosfèriques.
Dipòsits acumuladors d'ACS.
Termo elèctric: Te una resistència elèctrica en el seu interior que escalfa l'aigua per efecte Joule.
Característiques tècniques mínimes.
Els materials que s'utilitzin a la instal·lació, en relació amb la seva afectació a l'aigua que subministren, s'hauran d'ajustar als requisits de la normativa legal vigent.
Es disposaran de vàlvules anti-retorn combinades amb claus de buidat per evitar la inversió del sentit del flux, en els següents llocs:
Després de comptadors, en la base dels tubs ascendents, abans de l'equip de tractament d'aigua, en els tubs no destinats a ús domèstic i abans dels aparells de refrigeració o climatització si n'hi hagués.
Les condicions mínimes de subministrament als aparells i equips higiènics seran les que marqui la normativa legal vigent, tant pel que fa a cabal instantani mínim d'aigua freda, aigua calenta sanitària i pressió mínima en els punts de consum.
En les xarxes d'ACS cal disposar d'un tram de retorn per a punts de consum més allunyats de 15m.
Control i acceptació
Comptadors: Cabal, diàmetre.
Tubs, accessoris i elements de la instal·lació: el material, les dimensions i diàmetre segons especificacions del projecte.
Aïllaments: material i característiques físiques.
Dipòsits acumuladors: Capacitat, mida i material

Execució
Condicions prèvies
En general, l'execució de la instal·lació interior es realitzarà de manera que s'aconsegueixin els objectius previstos en el projecte sense malmetre ni deteriorar la resta de l'edifici, conservant les característiques de l'aigua de subministrament respecte a la seva potabilitat, evitant sorolls molestos, procurant les condicions necessàries per a la llarga durabilitat de la instal·lació així com les millors condicions pel seu manteniment i conservació.
Abans de començar els treballs de muntatge, es farà un replanteig previ que ha de ser aprovat per la D.F. Tots els elements s'han d'inspeccionar abans de la seva col·locació; han d'estar en perfecte estat i no haver rebut cops en el seu transport.
La seva instal·lació no ha d'alterar les característiques dels elements.
Comptadors. Diàmetre nominal igual o superior a 2" han d'anar connectats amb brides. El comptador ha de quedar instal·lat dins d'una cambra de fàcil accés i amb suficients mitjans d'il·luminació i d'evacuació i impermeabilitzada. Disposarà de bunera sifònica amb reixa d'acer inoxidable i connectada a la xarxa de desguàs. Separat dels paraments que l'envolten, de manera que es pugui instal·lar i manipular. Les connexions no han de tenir fuites, han de ser enroscades i amb junt de material elàstic. Abans i després del comptador ha de quedar instal·lada una aixeta de pas i una vàlvula de retenció si el comptador no la porta incorporada. La posició ha de ser la fixada a la D.T. Toleràncies d'instal·lació: Posició: ± 20 mm.
Tubs. És el lloc per on va l'aigua fins arribar al punt de consum o aixeta. Poden anar vistos o ocults. Els tubs que vagin ocults o encastats aniran per llocs específics per al seu pas amb arquetes o registres. Si això no és possible, aniran per regates fetes en paraments de gruix adequat, sense estar permès el seu pas per un envà senzill. Un cop encastats, els tubs es protegiran acústicament, per tal d'evitar la transmissió de soroll. Depenent del material del tub cal assegurar-se que el medi que l'envolta no sigui agressiu, i si cal disposar d'una beina de protecció adequada que permeti la lliure dilatació. S'han de preveure registres i el traçat amb pendent per al seu buidatge o purga. El traçat de tubs vistos es farà ordenat i net, i es protegiran adequadament. El nombre de suports, tant en trams horitzontals com verticals, serà el adequat per a cada material i longitud seguint les normes UNE. A cada tub que travessi un mur es col·locarà el passa-mur corresponent i l'espai que quedi s'omplirà amb material elàstic. Les unions dels tubs seran estanques; resistiran la tracció, o bé la xarxa absorbirà les deformacions amb punts fixes al llarg de la instal·lació; es faran tenint en compte el material i les seves característiques físiques. Els tubs es protegiran contra la corrosió galvànica, les condensacions, les pèrdues tèrmiques i els esforços mecànics. En el traçat de la instal·lació es col·locaran suports quan els tubs vagin superficials; els suports es col·locaran a la distància recomanada per la UNE corresponent permetent la lliure dilatació del tub. Caldrà deixar les distàncies necessàries i de seguretat en l'encreuament amb d'altres serveis i tubs de la resta d'instal·lacions. Si fos necessari es posaran safates de recollida de condensacions en els encreuaments. Per fer la unió dels tubs no s'han de forçar ni deformar els extrems. Cada cop que s'interrompi el muntatge, cal tapar els extrems oberts. El tub no ha de quedar aixafat a les corbes. La secció del tub s'ha de mantenir constant al llarg de tot el recorregut. Les connexions a la xarxa de servei es faran un cop tallat el subministrament. Un cop acabat el muntatge s'ha de netejar interiorment i fer-hi passar aigua per arrossegar les brosses, segons sigui el material del tub. Si la canonada és de plàstic, cal fer un tractament de depuració bacteriològic i després rentar-la.

AJUNTAMENT DE CAMPELLES
Aquest document és una còpia simple del document electrònic original. Comprovi l'autenticitat del document a https://campelles.emunicipis.ddgi.cat/OAC/ValidarDoc.jsp - Utilitzi el 'Codi Segur de Verificació' que apareix a la capçalera.

Aïllament. És el material de recobriment que es col·loca per la part exterior dels tubs per evitar pèrdues tèrmiques, condensacions o corrosió exterior. Es realitzarà amb materials resistents a la temperatura d'aplicació. Abans de col·locar l'aïllament, s'ha de netejar la superfície del tub de brosses, d'òxids o d'altres elements i s'hi ha d'aplicar una pintura antioxidant si no té cap protecció. La seva col·locació no ha d'interferir la manipulació de les claus ni les vàlvules ni cap òrgan de comandament o lectura.
Aixetes. És el punt de sortida de l'aigua de la instal·lació. Poden anar muntades encastades o superficialment. Totes les aixetes han de quedar anivellades en totes dues direccions, a la posició prevista en el projecte i centrat amb l'especejament de l'enrajolat. L'alçària de muntatge de l'element ha de ser la reflectida en el projecte o, en el seu defecte, la indicada per la D.F. Ha de quedar ben fixada al seu suport. S'ha de garantir l'estanquitat de les connexions amb els tubs d'alimentació. En l'aixeta, l'òrgan de comandament de l'aigua calenta ha d'estar col·locat a l'esquerra amb el distintiu vermell i el de l'aigua freda a la dreta amb el distintiu blau. Tolerències d'instal·lació: Nivell: ± 10 mm
Claus i vàlvules. És l'element que regula el pas de l'aigua per dins els tubs. Poden anar muntades entre tubs o, depèn de la mida, embridades. Totes les claus i vàlvules han de quedar anivellades en totes dues direccions a la posició prevista en el projecte. L'alçària de muntatge de l'element ha de ser la reflectida en el projecte o, en el seu defecte, la indicada per la D.F. Ha de quedar ben fixada al tub. S'ha de garantir l'estanquitat de les connexions amb els tubs d'alimentació.
Escalfador instantani i Termo elèctric: L'aparell, col·locat amb fixacions murals, ha de quedar fixat mitjançant quatre perns de 10 mm de diàmetre, connectats amb contraplaques i encastats 80 mm en el suport. Cal que quedi suficientment separat dels paraments que l'envolten, de manera que es pugui instal·lar i manipular. El tub d'evacuació de gasos cremats ha d'estar connectat per sobre del dispositiu antiretorn, amb un tram vertical posterior >= 20 cm i ha d'anar fins a coberta. Les connexions amb els diferents tubs no han de tenir fuites, cal que siguin rígides, sense soldadures de tipus tou. Abans i després de l'escalfador s'ha d'instal·lar una aixeta de pas. Ha d'estar feta la prova d'instal·lació. L'instal·lador cal que aporti l'acta de posada en servei. Abans de fer l'acoblament per soldadura, s'ha de netejar l'interior i l'exterior del broquet fregant-lo amb paper abrasiu.
Caldera: Un cop situada ha de quedar connectada als diferents serveis, de manera que els tubs respectius no produeixin esforços a la connexió de la caldera. Si l'electroàlvula d'entrada de combustible no té cap sistema manual auxiliar d'interrupció, cal incorporar una vàlvula manual d'interrupció a la línia d'arribada de combustible, a prop de la seva connexió a la caldera. Al voltant de la caldera cal deixar uns espais lliures per a facilitar els futurs treballs de manteniment i neteja. Tolerències d'instal·lació: posició: ± 20 mm, aplomat: <= 5%.
Dipòsits i acumuladors. És l'element on s'emmagatzema l'aigua. Poden ser d'aigua freda o calenta. Abans de la seva instal·lació cal replantejar la seva ubicació. Un cop instal·lat ha de quedar separat dels paraments el suficient per tal de que es pugui manipular. Ha de quedar recolzat sobre el suport amb suports intermedis per a la seva fixació. L'alçària de muntatge de l'element ha de ser la reflectida en el projecte o, en el seu defecte, la indicada per la D.F. S'ha de garantir l'estanquitat de les connexions amb els tubs d'alimentació, han de ser roscades i amb el junt de material elàstic.

Control i acceptació

Instal·lació general interior: característiques de canonades i vàlvules. Protecció i aïllament de canonades tan encastades com vistes.
Connexions entre tubs i claus, soldadures, segellats, ancoratges, distàncies entre suports.
Distància mín. encreuaments amb altres instal·lacions.
Identificació d'aparells sanitaris i aixetes. Col·locació d'aparells sanitaris (es comprovarà l'anivellació, la subjecció i la connexió). Funcionament d'aparells sanitaris i aixetes (es comprovaran les aixetes, les cisternes i el funcionament dels desguassos).

Verificacions

Proves de les instal·lacions: cal fer prova de resistència mecànica i estanquitat parcial. I ambdues proves globals. Les proves de pressió no han de variar almenys en 4 hores. Prova final de tota la instal·lació durant 24 hores.
Simultaneïtat de consum, cabal en el punt més allunyat. Prova de funcionament als aparells instal·lats.
Les unions enroscades s'han de preparar amb estopa, pastes o cintes d'estanquitat. L'enroscada, en el seu cas, s'ha de fer sense forçar ni malmetre la rosca. Ha d'estar feta la prova d'instal·lació.
En instal·lacions d'aigua calenta sanitària cal: mesura de cabal i temperatura en els punts de consum; obtenció de cabal exigit a la tº fixada un cop obertes les aixetes estimades en funcionament simultani; Temps de sortida de l'aigua a la tº de funcionament; mesura de tº a la xarxa; Amb l'acumulador a regim comprovació de les temperatures del mateix, en la seva sortida i en les aixetes.

Amidament i abonament

ml el tub i l'aïllament, inclosa part proporcional de retalls i els empalmaments que s'hagin de realitzar, juntes i complements, completament instal·lat i comprovat.
ut les claus de pas, dipòsits, filtre, comptador, vàlvula anti-retorn, clau d'aparell, aixetes, dipòsits i caldera.

1.3 Rec

És la instal·lació de distribució d'aigua, des de la connexió a la xarxa, pel rec de superfícies enjardinades. Aquesta instal·lació també pot distribuir l'aigua de pluja que prèviament s'ha emmagatzemat en un dipòsit. Si el sistema és automàtic tindrà un programador i la connexió elèctrica a les electroàlvules.
Els materials que es facin servir a la instal·lació en relació amb la seva afectació a l'aigua que distribueix s'hauran d'ajustar als requisits exigits en el DB-HS4, punt 2.1.1 que fa referència a la qualitat de l'aigua.

Components

Tubs de distribució. Poden ser de Polietilè (PE)
Boques de rec, aspersors, gotejadors i filtres. Elements finals de la instal·lació de sortida de l'aigua depenent del tipus de rec desitjat.
Programador i electroàlvules. Per tal de programar el rec en les hores més adients del dia.

Execució

Condicions prèvies

En general, l'execució de la instal·lació es realitzarà de manera que s'aconsegueixin els objectius previstos en el projecte sense malmetre ni deteriorar la resta de l'edifici, conservant les característiques de l'aigua de subministrament respecte a la seva potabilitat, evitant sorolls molestos, procurant les condicions necessàries per la llarga durabilitat de la instal·lació així com les millors condicions pel seu manteniment i conservació.
Abans de començar els treballs de muntatge, es farà un replanteig previ que ha de ser aprovat per la D.F. Tots els elements s'han d'inspeccionar abans de la seva col·locació. Han d'estar en perfecte estat i no haver rebut cops en el seu transport.
La seva instal·lació no ha d'alterar les característiques dels elements.
Tubs. Les xarxes soterrades es protegiran de fenòmens de corrosió, esforços mecànics i danys per la formació de gel al seu interior.
Les rases han de seguir el traçat correcte alineat en planta i rasant uniforme. Es tindran en compte les distàncies mínimes dels tubs amb altres instal·lacions com ara sanejament, gas, electricitat alta o baixa i telefonia, etc. complint amb la normativa legal vigent.
El suport dels tubs de la instal·lació seran rases amb llit de recolzament de profunditat i amplada variable adequades al diàmetre del tub. Aquest suport variarà segons el diàmetre del tub i del tipus de terreny seguint ordres de la D.F.

AJUNTAMENT DE CAMPELLES
Aquest document és una còpia simple del document electrònic original. Comprovi l'autenticitat del document a
https://campelles.emunicipis.ddgi.cat/OAC/ValidarDoc.jsp - Utilitzi el 'Codi Segur de Verificació' que apareix a la capçalera.

Boques de rec. Abans de la instal·lació de la boca, s'han de netejar l'interior dels tubs i els punts d'unió. No han d'estar separades entre elles més de 50 m de distància.
Aspersors i gotejadors. La posició de l'element ha de ser l'especificada en el projecte o la indicada per la D.F. La fixació ha de quedar sòlidament executada de manera que no es pugui moure. La part del dispositiu destinada a difondre l'aigua ha de quedar amagada dintre de la carcassa i enrasada amb el paviment mentre l'element connectat a la xarxa no rebi aigua a la pressió mínima de treball. Les unions han de ser estanques a la pressió de treball. L'aparell s'ha de deixar connectat a la xarxa en condicions de funcionament. L'aparell ha de cobrir la zona de rec a la que està destinat.
Programador. Cada element haurà de tenir una caixa de protecció estanca amb tancament de clau. La caixa ha de quedar fixada sòlidament al parament o element fix en el que es col·loqui i ha d'estar col·locada en un lloc de fàcil accés i que tingui suficient il·luminació. La posició serà fixada a la D.F. Quedarà connectat a la xarxa de subministrament elèctric. Es comprovarà el funcionament del programador i es farà una inspecció ocular per detectar possibles defectes de fabricació, transport o manipulació.
Electrovàlvules. La unió roscada, en el seu cas, s'ha de fer sense forçar ni malmetre la rosca. L'estanquitat de les unions roscades s'ha d'aconseguir amb els junts subministrats amb l'equip o bé amb sistemes aprovats pel fabricant. Abans de la instal·lació de la vàlvula s'han de netejar l'interior dels tubs i les rosques d'unió. Els protectors de les rosques amb que van proveïdes les vàlvules només s'han de treure en el moment d'executar les unions. Les connexions elèctriques han de quedar protegides de la humitat.
Filtre. Cal que quedi suficientment separat dels paraments que l'envolten, de manera que es pugui instal·lar i manipular. Les connexions han de ser per rosca. Les unions han de ser completament estanques. La posició ha de ser la reflectida a la D.T. o, en el seu defecte, la indicada per la D.F. Ha d'estar feta la prova d'instal·lació.
Control i acceptació
Connexions entre tubs i claus, soldadures, roscats, segellats i distàncies entre suports.
Distància mín. encreuaments amb altres instal·lacions. Característiques de canonades i de vàlvules.
Prova final de tota la instal·lació durant 24 hores.

Verificacions
Proves de les instal·lacions: cal fer prova de resistència mecànica i estanquitat parcial. I ambdues proves globals. Les proves de pressió no han de variar almenys en 4 hores.
Simultaneïtat de consum, cabal en el punt més allunyat. Prova de funcionament als aparells instal·lats.
Les unions enroscades s'han de preparar amb estopa, pastes o cintes d'estanquitat. L'enroscada, en el seu cas, s'ha de fer sense forçar ni malmetre la rosca. Ha d'estar feta la prova d'instal·lació.

Amidament i abonament
ml el tub , inclosa part proporcional de retalls i els empalmaments que s'hagin de realitzar, juntes i complements, completament instal·lat i comprovat.
ut les boques de rec, aspersors, comptador, gotejadors, programadors, electrovàlvules i filtres.

2 GASOIL

Normes d'aplicació
R I T E. Reglamento de Instalaciones Térmicas en los edificios. RD 1027/2007 (BOE 29.08.2007).
Instrucción Técnica Complementaria MI-IP-03 i MI-IP 04 "Instalaciones petrolíferas para uso propio". RD 1523/99.
UNE. *Referents a la conduccions d'hidrocarburs:* UNE 10.011, UNE 19.040, UNE 19.041, UNE 19.045, UNE 19.046. *Referents als tancs:* UNE-EN-976-1, UNE 53.432, UNE 53.496, UNE 62.350, UNE 62.351.
Codi Tècnic de l'Edificació. RD 314/2006. DB-HR, Protecció enfront del soroll.
UNE
UNE-EN ISO 140-4: Medición in situ del aislamiento acústico al ruido aéreo entre locales.
UNE-EN ISO 140-5: Medición in situ del aislamiento acústico al ruido aéreo de elementos de fachadas y de fachadas.
UNE-EN ISO 140-7: Medición del aislamiento acústico en los edificios y de los elementos de construcción. Parte 7: Medición in situ del aislamiento acústico de suelos al ruido de impactos
UNE-EN ISO 717: Evaluación del aislamiento acústico en los edificios y los elementos de construcción
UNE-EN ISO 717-1: Aislamiento a ruido aéreo. Para el cálculo del valor global de aislamiento y los términos de adaptación al espectro.
UNE-EN ISO 717-2: Aislamiento al ruido de impactos. Para el cálculo del valor global de aislamiento y los términos de adaptación al espectro.

2.1 Dipòsits o tancs
És l'element on s'emmagatzema el gasoil pel seu posterior consum. S'anomenen habitualment tancs i es diferencien dels simples recipients perquè han de suportar pressions interiors.

Components
Els elements de la instal·lació de gasoil són els següents: *boca de càrrega, dipòsit, cubeta, canalitzacions.*
Els dipòsits poden ser fixos o mòbils: Els fixos es poden instal·lar: aeris o de superfície, semisoterrats o sota el nivell del terreny (soterrats o en fosa). Els mòbils es poden instal·lar apilats sobre el nivell del terreny o semisoterrats. A més poden ser d'una paret o de doble paret. Els materials poden ser xapa d'acer, polietilè d'alta densitat i plàstic reforçat amb fibra de vidre. Es poden combinar en una paret o en paret doble.
Boca de càrrega: està situada en el dipòsit o en un arqueta. Permet la connexió de les mànegues d'alimentació. La cubeta permet retenir eventuals fugues, es defineix per la seva capacitat i dimensions.

Execució
Tancs: Es poden posar dins o fora de les edificacions: A l'interior la capacitat máx. és de 1000m3. Per edificis d'habitatges comunitaris només 400litres per habitatge amb plata de recollida amb capacitat del 10%. Fins a 800 litres si tenen cubeta. A l'exterior els tancs s'hauran de col·locar en una cubeta de capacitat: 1 tanc 100% de la capacitat del tanc. Més d'1 tanc el 100% de la capacitat del tanc més gran o el 10% de la suma de totes les capacitats. La seva situació pot ser: Exterior soterrat: la distància des de qualsevol part del tanc als límits de propietat serà > o = a 1m. Disposaran d'un sistema de detecció de fugues. La capacitat màx. Per a gasoil soterrat serà de 100m3. Exterior de superfície: amb protecció mecànica contra impactes. Els que tenen paret simple han d'estar continguts en cubetes si la seva capacitat és superior a 1000 litres. En cas contrari és admissible una plata amb capacitat del 10% del tanc. Enfonsats poden ser tancades, obertes o semiobertes. Semisoterrats es disposen parcialment enfonsats i recoberts de sorra rentada o inert.

Verificacions

AJUNTAMENT DE CAMPELLES
Aquest document és una còpia simple del document electrònic original. Comprovi l'autenticitat del document a
https://campelles.emunicipis.ddgi.cat/OAC/ValidarDoc.jsp - Utilitzi el 'Codi Segur de Verificació' que apareix a la capçalera.

Les verificacions es realitzaran en tot el que fa referència a la seva execució. Ha d'estar connectat a la xarxa que hagi d'alimentar i en condicions de funcionament. Els elements de la instal·lació han d'anar protegits contra la corrosió. Els elements metàl·lics han d'anar connectats a terra. Ha d'estar feta la prova d'instal·lació. L'instal·lador ha d'aportar l'Acta d'Autorització d'Instal·lacions dels Serveis d'Indústria de la Generalitat, un cop acabat el treball.

Amidament i abonament
ut els dipòsits o tancs.

2.2 Instal·lació tràfec de gasoil
Es la instal·lació de transport del gasoil des del dipòsit fins al punt de consum.

Components
Canalitzacions: estan definides pel seu material, diàmetre, disposició i traçat. Els materials utilitzats poden ser acer al carboni, coure amb gruixos > o = 1mm i plàstics.
Poden anar vistes, ocultes, enterrades i calorifugades.
Vàlvules: poden ser de retenció, seguretat, reguladores de pressió, tancament ràpid. I altres components com bomba d'ompliment, bomba de tràfec, grup de pressió i filtre.
Control i acceptació
El material que es farà servir per les conduccions hauran de complir els següents requisits: Resistència química interna i externa als productes petrolífers. Permeabilitat nul·la als vapors dels productes petrolífers. Resistència mecànica adequada a les pressions de prova.

Execució
Canalització d'ompliment: comença a la boca de càrrega i acaba a l'interior del dipòsit. Serà subterrània amb pendent cap al dipòsit no inferior al 5%. Cal una bomba de càrrega si la distància al camió és superior als 25m o el nivell de combustible del camió està a una cota inferior a la del dipòsit.
Canalització de ventilació: comença a l'interior del dipòsit en el qual s'introdueix no més de 2cm i acaba en una te de ventilació amb reixeta talla focs. Si el dipòsit és soterrat o interior de superfície la canalització sortirà a l'exterior fins una altura sobre el nivell del terra no inf. a 2,5m.
Canalització d'aspiració: comença a la vàlvula de peu a l'interior del dipòsit, a 10 cm del fons, i acaba al cremador de la caldera. El seu traçat i dispositius s'hauran d'ajustar al sistema d'alimentació.
Canalització de retorn: El seu traçat i dispositius s'hauran d'ajustar al sistema d'alimentació. Quan la canalització de retorn acabi en el dipòsit quedarà a 10 cm del fons, i els trams horitzontals hauran de tenir un pendent no inferior a l'1% cap al dipòsit. Haurà d'anar proveït d'un sistema de vàlvules de tancament ràpid que permeti aïllar tots els dipòsits menys aquells als que es vulgui retornar combustible.
Vàlvula de retenció: és col·locarà per evitar retorns del combustible.
Vàlvula de seguretat: és col·locarà com a precaució contra sobrepressions.
Vàlvula reguladora de pressió: és col·locarà per assegurar la pressió correcta en els punts de consum alimentats per sobrepressió.
Vàlvula de tancament ràpid: és col·locarà per tallar ràpidament el subministrament de combustible.
Control i acceptació
Canalitzacions: es controlaran les rases, profunditat, gruix del llit dels tubs, pendents i dimensions.
Vàlvules: el material, dimensions i diàmetre segons especificacions.
Proves de servei als tubs: cal fer prova de pressió, d'estanquitat, comprovació de la xarxa sota pressió. Prova de funcionament als aparells instal·lats. Ha d'estar feta la prova d'instal·lació.

Verificacions
Canalitzacions: Connexions de tubs i vàlvules, segellat i ancoratges. Connexions entre tubs i claus, soldadures, segellats, ancoratges i distàncies entre suports. Distància mín. encreuaments amb altres instal·lacions. Passos de murs i forjats (col·locació de passatubs i beines). Vàlvules i característiques de muntatge.

Amidament i abonament
ml el tub, inclosa part proporcional de retalls i els empalmament que s'hagin de realitzar, juntes i complements, completament instal·lat i comprovat.
ut les claus i vàlvules de pas, comptador, regulador de pressió, presa de pressió.

SUBSISTEMA EVACUACIÓ

1 LÍQUIDS

Normes d'aplicació
Codi Tècnic de l'Edificació. RD 314/2006. DB HS 5, Evacuació d'aigües residuals i Normes de referència de l'Apèndix C. DB-HR, Protecció enfront del soroll.
Criteris ambientals i d'ecoeficiència en els edificis. D 21/2006.
UNE. Tuberías de fundición según normas UNE EN 545:2002, UNE EN 598:1996, UNE EN 877:2000. Tuberías de PVC según normas UNE EN 1329-1:1999, UNE EN 1401-1:1998, UNE EN 1453-1:2000, UNE EN 1456-1:2002, UNE EN 1566-1:1999. Tuberías de polipropileno (PP) según norma UNE EN 1852-1:1998. Tuberías de gres según norma UNE EN 295-1:1999. Tuberías de hormigón según norma UNE 127010:1995 EX.
UNE
UNE-EN ISO 140-4: Medición in situ del aislamiento acústico al ruido aéreo entre locales.
UNE-EN ISO 140-5: Medición in situ del aislamiento acústico al ruido aéreo de elementos de fachadas y de fachadas.
UNE-EN ISO 140-7: Medición del aislamiento acústico en los edificios y de los elementos de construcción. Parte 7: Medición in situ del aislamiento acústico de suelos al ruido de impactos
UNE-EN ISO 717: Evaluación del aislamiento acústico en los edificios y los elementos de construcción
UNE-EN ISO 717-1: Aislamiento a ruido aéreo. Para el cálculo del valor global de aislamiento y los términos de adaptación al espectro.
UNE-EN ISO 717-2: Aislamiento al ruido de impactos. Para el cálculo del valor global de aislamiento y los términos de adaptación al espectro.
Instrucción de Hormigón Estructural, EHE. RD 2661/1998.
Pliego de Prescripciones Técnicas Generales de Tuberias de Saneamiento de Poblaciones. Orden 15/09/1986.
Norma 5.1.-IC: Drenaje. Orden 21/06/1965.

AJUNTAMENT DE CAMPELLES
Aquest document és una còpia simple del document electrònic original. Comprovi l'autenticitat del document a https://campelles.emunicipis.ddgi.cat/OAC/ValidarDoc.jsp - Utilitzi el 'Codi Segur de Verificació' que apareix a la capçalera.

Instrucción de carreteras 5.2-IC: Drenaje superficial. Orden 14/05/1990.
Peces d'acer galvanitzat:
Pliego de prescripciones técnicas generales para obras de carreteras y puentes, PG 3/75. Orden 6/02/1976, Orden FOM/1382/2002.
UNE. UNE 7183:1964 Método de ensayo para determinar la uniformidad de los recubrimientos galvanizados, aplicados a materiales manufacturados de hierro y acero. UNE 37501:1988 Galvanización en caliente. Características y métodos de ensayo.
Canal exterior d'acer galvanitzat:
UNE. UNE 36130:1991 Bandas (chapas y bobinas), de acero bajo en carbono, galvanizadas en continuo por inmersión en caliente para conformación en frio. Condiciones técnicas de suministro.
Sobre llit d'assentament de formigó:
Instrucción de Hormigón Estructural, EHE. RD 2661/1998.
UNE. UNE-EN 1451-1:1999 Sistemas de canalización en materiales plásticos para evacuación de aguas residuales (a baja y a alta temperatura) en el interior de la estructura de los edificios. Polipropileno (PP). Parte 1: Especificaciones para tubos, accesorios y el sistema.
UNE. Tuberías de PVC según normas UNE EN 1329-1:1999, UNE EN 1401-1:1998, UNE EN 1453-1:2000, UNE EN 1456-1:2002, UNE EN 1566-1:1999. Tuberías de hormigón según norma UNE 127010:1995 EX. Real Decreto 2661/1998, de 11 de diciembre, por el que se aprueba la Instrucción de Hormigón Estructural (EHE). UNE-EN 1451-1:1999 Sistemas de canalización en materiales plásticos para evacuación de aguas residuales (a baja y a alta temperatura) en el interior de la estructura de los edificios. Polipropileno (PP). Parte 1: Especificaciones para tubos, accesorios y el sistema.

1.1 Connexió a xarxa
Conjunt d'elements que composen la connexió a la xarxa de sanejament i la part soterrada des de la sortida de l'edifici. Connecta amb la xarxa de sanejament abocant les aigües pluvials i les aigües negres de l'edifici.
La xarxa interior de l'edifici haurà de ser sempre separativa en pluvials i negres. Quan la xarxa de sanejament pública sigui separativa, cada una de les xarxes interiors es connectaran de forma independent; quan no sigui separativa, es permet la connexió de les dues xarxes interiors a una única arqueta situada a l'exterior de la propietat o, si això no fos possible, en el límit més proper d'aquesta a la xarxa general de sanejament.

Components
Tubs: Poden ser de formigó, PVC o polipropilè.
Unions i accessoris: Es faran servir en entroncaments, canvis de direcció i empalmaments. El material serà el mateix que el tub.
Pericons: Es poden fer "in situ" amb obra o prefabricats de plàstic o formigó.
Pous de registre o ressalt: Es poden fer "in situ" amb obra o prefabricats de formigó.
Característiques tècniques mínimes.
Resistència a l'agressivitat de les aigües, impermeabilitat total als líquids i gasos, resistència a les càrregues externes, flexibilitat per absorbir moviments.
Control i acceptació
Tubs, unions i accessoris: el material, dimensions i diàmetre segons especificacions.
Pericons, pous i tapes de registre: disposició, material, dimensions.

Execució
Generalitats
La connexió a xarxa s'executarà segons el que estableixi el projecte, a la legislació vigent aplicable, a les normes de bona construcció i a les instruccions de la D.F. En general, l'execució de la xarxa de connexió es realitzarà de manera que s'aconsegueixin els objectius previstos en el projecte sense malmetre ni deteriorar la resta de l'edifici, evitant sorolls molestos, procurant les condicions necessàries per la llarga durabilitat de la instal·lació així com les millors condicions pel seu manteniment i conservació.
Les rases han de seguir el traçat correcte alineat en planta i rasant uniforme. Es tindran en compte les distàncies mínimes dels tubs amb altres instal·lacions com ara aigua, gas, electricitat alta o baixa i telefonia, etc. complint amb la normativa vigent.
Tubs soterrats: Col·locació sobre fons de rasa. El pendent mínim serà d'un 2%. Aniran per sota de la xarxa d'aigua potable.
El tub ha de seguir les alineacions indicades a la D.T. Ha de quedar a la rasant prevista i amb el pendent definit per a cada tram. La junta entre els tubs és correcte si els diàmetres interiors queden alineats. S'accepta un ressalt <= 3 mm. Els junts han de ser estancs a la pressió de prova, han de resistir els esforços mecànics i no han de produir alteracions apreciables en el règim hidràulic de la canonada. El pas a través d'elements estructurals s'ha de protegir amb un contratub de secció més gran. Han de quedar centrats i alineats dins de la rasa. La solera ha de quedar plana, anivellada i a la fondària prevista a la D.T. Ha de tenir el gruix mínim previst sota la directriu inferior del tub. La canonada ha de quedar protegida dels efectes de les càrregues exteriors, del trànsit (en el seu cas), inundacions de la rasa i de les variacions tèrmiques. Un cop instal·lada la canonada, i abans del reblert de la rasa, han de quedar fetes satisfactòriament les proves de pressió interior i d'estanquitat en els trams que especifiqui la D.F. Per damunt del tub s'ha de fer un reblert de terres compactades, que han de complir l'especificat en el seu plec de condicions. Distància de la generatriu superior del tub a la superfície: amb trànsit rodat: >= 100 cm, sense trànsit rodat: >= 60 cm. Amplària de la rasa: >= diàmetre exterior + 50 cm. Pressió de la prova d'estanquitat: <= 1 kg/cm2. El llit d'assentament ha de reblir de formigó la rasa fins a mig tub en el cas de tubs circulars i fins a 2/3 del tub en el cas de tubs ovoides. El formigó ha de ser uniforme i continu; no ha de tenir esquerdes o defectes de formigonament com ara disgregacions o buits a la massa.
PVC: La franquícia entre el tub i el contratub s'ha d'ataconar amb massilla. Les unions entre els tubs han de ser encolades o amb junt tòric, segons el tub utilitzat. El clavegueró no ha de tenir, en el sentit del recorregut descendent, reduccions de secció en cap punt.
Polipropilè: El llit d'assentament ha de reblir de formigó la rasa fins a 10 cm per sobre de la generatriu superior del tub. El formigó ha de ser uniforme i continu. No ha de tenir esquerdes o defectes de formigonament com ara disgregacions o buits a la massa. Els tubs que s'utilitzin soterrats han de ser de la sèrie BD, amb una rigidesa anular SN >= 4KN/m2. Els tubs s'han de calçar i recolzar per a impedir el seu moviment.
Unions i accessoris: El material serà el mateix que el tub i es seguiran les especificacions tècniques del fabricant.
Pericons d'obra: El pericó "in situ" ha d'estar format amb parets de peces ceràmiques, sobre solera de formigó. Els pericons amb tapa fixa han d'estar tapats amb encadellat ceràmic collat amb morter. La solera ha de quedar plana i al nivell previst. En els pericons no sifònics, la solera ha de formar pendent per a afavorir l'evacuació. El punt de connexió ha d'estar al mateix nivell que la part inferior del tub de desguàs. Les parets han de ser planes, aplomades i han de quedar travades per filades alternatives. Les peces ceràmiques s'han de col·locar a trencajunt i les filades han de ser horitzontals. La superfície interior ha de quedar revestida amb un arrebossat de gruix uniforme, ben adherit a la paret i acabada amb un lliscat de pasta de pòrtland. El revestiment sec ha de ser llis, sense fissures o d'altres defectes. Tots els angles interiors han de quedar arrodonits. El pericó ha d'impedir la sortida de gasos a l'exterior. Gruix de la solera: >= 10 cm. Gruix de l'arrebossat: >= 1 cm. Pendent interior d'evacuació en pericons no sifònics: >= 1,5%. Tolerències d'execució: Aplomat de les parets: ± 10 mm, planor de la fàbrica: ± 10 mm/m, planor de l'arrebossat: ± 3 mm/m. S'ha de treballar a una temperatura entre 5°C i 35°C sense pluja. Les peces ceràmiques per col·locar han de tenir la humitat necessària per tal que no absorbeixin l'aigua del morter. L'arrebossat s'ha d'aplicar pressionant amb força sobre l'obra de ceràmica quan aquesta obra hagi aconseguit el 70% de la resistència prevista. Abans s'ha d'humitejar la superfície.

AJUNTAMENT DE CAMPELLES
Aquest document és una còpia simple del document electrònic original. Comprovi l'autenticitat del document a
https://campelles.emunicipis.ddgi.cat/OAC/ValidarDoc.jsp - Utilitzi el 'Codi Segur de Verificació' que apareix a la capçalera.

Pous de registre o ressalt: Pous "in situ". La solera ha de quedar anivellada i a la fondària prevista a la D.T., excepte la zona de la mitja canya que ha de quedar plana. El formigó ha de ser uniforme i continu. No ha de tenir esquerdes o defectes de formigonat com ara disgregacions o buits a la massa. La secció de la solera no ha de quedar disminuïda en cap punt. Resistència característica estimada del formigó al cap de 28 dies (Fest): >= 0,9 x Fck. *Solera formigó:* Toleràncies d'execució: Desviació lateral: línia de l'eix: ± 24 mm, dimensions interiors: ± 5 D, < 12 mm. Nivell soleres: ± 12 mm. Gruix (e): e <= 30 cm: + 0,05 e (<= 12 mm), - 8 mm; e > 30 cm: + 0,05 e (<= 16 mm), - 0,025 e (<= -10 mm) Planor: ± 10 mm/m. La temperatura ambient per a formigonar ha d'estar entre 5°C i 40°C. El formigó s'ha de posar a l'obra abans que s'iniciï el seu adormiment. L'abocada s'ha de fer de manera que no es produeixin disgregacions. S'ha de compactar. Els treballs s'han de realitzar amb el pou lliure d'aigua i terres engrunades. *Parets per a pous:* Els treballs s'han de fer a una temperatura ambient entre 5°C i 35°C, sense pluja. Les peces prefabricades de formigó s'han de col·locar sense que rebin cops. Per parets de maó: Els maons per col·locar han de tenir la humitat necessària per tal que no absorbeixin l'aigua del morter. L'obra s'ha d'aixecar per filades senceres. Els arrebossats s'han d'aplicar un cop sanejades i humitejades les superfícies que els han de rebre. El lliscat s'ha de fer en una sola operació.

Control i acceptació

Comprovació de vàlvules de desguàs, muntatge de canals i embornals, pendent de canals.
Tubs, unions i accessoris: el material, dimensions i diàmetre segons especificacions.
Pericons, pous i tapes de registre: disposició, material, dimensions.

Verificacions

Tubs: Profunditat, pendents i gruix del llit de recolzament.
Pericons i pous de registre o ressalt: Disposició, acabat interior, segellat. Xarxa horitzontal soterrada, pericons i pous. Dipòsits de recepció i d'elevació i control.
Prova d'estanquitat parcial i total. Prova amb aigua, aire o fum.

Amidament i abonament

ml el tub, inclosa la part proporcional de juntes i complements, completament instal·lat i comprovat.
m^3 el llit dels tubs, l'anivellament el reblert i el compactat completament acabat, solera dels pous de registre.
ut pericons i tapes de registre.
m² parets del pou de registre.

1.2 Recollida d'aigües grises, negres i pluvials

Conjunt d'elements que composen la instal·lació interior abans de la connexió a la xarxa de sanejament. La xarxa interior de l'edifici haurà de ser sempre separativa en pluvials i negres.

Components

Tancaments hidràulics: Poden ser: sifons individuals a cada aparell, caixes sifòniques amb varis aparells, bonera sifònica o pericons sifònics.
Tubs de petita evacuació: Corresponen als tubs que connecten l'aparell sanitari amb el baixant més proper. Poden ser de PVC o polipropilè.
Col·lectors: Tubs amb recorregut horitzontal. Poden ser de: PVC o polipropilè. Aniran penjats del forjat.
Baixants: Tubs amb recorregut vertical. Per aigües negres i grises poden ser de: PVC o polipropilè. Per aigües pluvials poden ser de coure, planxa d'acer galvanitzat, zinc o amb peces de ceràmica.
Ventilacions: Es disposarà de ventilació tant a la xarxa d'aigües residuals com a la pluvial. Poden ser primària, secundària, terciària i amb vàlvules d'aireació-ventilació.
Canals: Correspon al traçat horitzontal de la recollida d'aigües pluvials. Poden ser de coure, planxa d'acer galvanitzat, zinc o amb peces de ceràmica.
Pericons: Poden ser de pas, a peu de baixant o sifònics.
Boneres i reixes de desguàs: Recullen i evacuen les aigües acumulades al terra dels locals humits i a les cobertes.
Separador de greixos: S'utilitzarà per separar greixos, olis i/o fangs que procedeixin de cuines o garatges.
Sistema de bombeig i sobreelevació: S'instal·larà quan hi hagi part de la instal·lació interior o tota per sota de la cota del punt de connexió a la xarxa de sanejament.
Vàlvules antiretorn de seguretat: S'instal·laran per prevenir les possibles inundacions quan la xarxa exterior de sanejament es sobrecarregui. Es situaran en llocs de fàcil accés pel seu registre i manteniment.

Característiques tècniques mínimes.

Resistència a l'agressivitat de les aigües, impermeabilitat total als líquids i gasos, resistència a les càrregues externes, flexibilitat per absorbir moviments.

Control i acceptació

Tubs, unions i accessoris: el material i el seu acabat, dimensions i diàmetre segons especificacions.
Pericons, pous i tapes de registre: disposició, material, dimensions.
Emmagatzematge: Les peces han d'estar apilades en posició horitzontal sobre superfícies planes i en llocs protegits contra impactes.

Execució

Condicions prèvies

En general l'execució de la instal·lació interior es realitzarà de manera que s'aconsegueixin els objectius previstos en el projecte sense malmetre ni deteriorar la resta de l'edifici, evitant sorolls molestos, procurant les condicions necessàries per a la llarga durabilitat de la instal·lació així com les millors condicions pel seu manteniment i conservació.
Abans de començar els treballs de muntatge, es farà un replanteig previ que ha de ser aprovat per la D.F. Tots els elements s'han d'inspeccionar abans de la seva col·locació. Han d'estar en perfecte estat i no haver rebut cops en el seu transport.
La seva instal·lació no ha d'alterar les característiques dels elements.

Tancaments hidràulics.

Sifons individuals a cada aparell: Ha de tenir un dispositiu roscat de registre en el seu punt més baix i connexions per al desguàs i l'aparell sanitari en els seus extrems. El tancament hidràulic del sifó ha de tenir una alçària mínima de 50 mm. No ha de tenir esquerdes, porus, zones resseques ni d'altres desperfectes superficials. Caixa sifònica: Ha de ser estanca al servei. Ha de quedar anivellada i fixada sòlidament al suport. Toleràncies: posició: ± 20 mm, nivell: ± 1 mm. Si és amb tapa la cara inferior de la tapa ha de quedar al mateix nivell que el paviment. El junt entre el paviment i la caixa sifònica ha de quedar cobert per la tapa. Si és amb reixeta la cara superior de la reixeta ha de quedar al mateix nivell que el paviment. La posició ha de ser la fixada a la D.T. Bonera sifònica: La bonera s'ha de soldar sobre un reforç de làmina bituminosa, que ha d'estar adherida a la solera, escalfant-la prèviament en la zona corresponent al perímetre de la bonera, i fixant-la a pressió sobre la làmina. El morter ha de formar una mescla homogènia que s'ha d'utilitzar abans d'iniciar l'adormiment. S'ha d'aplicar sobre superfícies netes. Si el suport és absorbent s'ha d'humitejar abans d'estendre el morter. Pericons sifònics. Les peces ceràmiques per col·locar han de tenir la humitat necessària per tal que no absorbeixin l'aigua del morter. L'arrebossat

AJUNTAMENT DE CAMPELLES
Aquest document és una còpia simple del document electrònic original. Comprovi l'autenticitat del document a https://campelles.emunicipis.ddgi.cat/OAC/ValidarDoc.jsp - Utilitzi el 'Codi Segur de Verificació' que apareix a la capçalera.

s'ha d'aplicar pressionant amb força sobre l'obra de ceràmica quan aquesta obra hagi aconseguit el 70% de la resistència prevista. Abans s'ha d'humitejar la superfície.

Tubs de petita evacuació: El ramal muntat ha de ser estanc. No han de quedar sense subjecció les distàncies superiors a 70 cm. El ramal no ha de tenir, en el sentit del recorregut descendent, reduccions de secció en cap punt. El pas a través d'elements estructurals ha de tenir una franquícia entre 10 i 15 mm que s'ha d'ataconar amb massilla elàstica. Els trams instal·lats mai no han de ser horitzontals o en contrapendent. Pendent: >= 2,5%. Radi interior de les curvatures: >= 1,5 x D tub. El procés d'instal·lació no ha d'alterar les característiques de l'element.

Col·lectors: Penjats de sostre. El clavegueró muntat ha de quedar fixat sòlidament a l'obra, amb el pendent determinat per a cada tram. Ha de ser estanc a una pressió >= 2 kg/cm2. Els tubs s'han de subjectar per mitjà d'abraçadores, repartides a intervals regulars. Els trams muntats mai no han de ser horitzontals o en contrapendent. Pendent: >= 2%. Distància entre les abraçadores: <= 150 cm. Franquícia entre el tub i el contratub: 10 - 15 mm. No s'han de manipular ni corbar els tubs. Els canvis direccionals i les connexions s'han de fer per mitjà de peces especials. Tots els talls s'han de fer perpendicularment a l'eix del tub.

Baixants: El baixant muntat ha de quedar aplomat i fixat sòlidament a l'obra, però separat del parament per tal de permetre fer posteriors reparacions o acabats i per evitar que les possibles condensacions del tub no malmetin el parament. Ha de ser estanc. Els tubs s'han de subjectar per mitjà d'abraçadores encastables. El pes d'un tub no ha de gravitar sobre el tub inferior. Les unions entre els tubs s'han de fer seguint les instruccions del fabricant. Les unions entre les peces de ceràmica s'han de fer amb morter. El baixant no ha de tenir, en el sentit del recorregut descendent, reduccions de secció en cap punt. Si els baixants van vistos i es preveu un cert risc d'impacte es protegiran adequadament per a aquest fi. El pas a través d'elements estructurals s'ha de protegir amb un contratub de secció més gran. La franquícia entre el tub i el contratub, i entre el tub i la valona s'ha d'ataconar amb massilla. Si l'alçada del baixant és de més de 10 plantes, caldrà interrompre la seva vertical per tal de disminuir l'impacte de caiguda. La desviació es farà amb peces especials i l'angle de desviació serà de 60º. Els trams instal·lats mai no han de ser horitzontals o en contrapendent. Nombre d'abraçadores per tub: >= 2. Distància entre les abraçadores: <= 150 cm. Toleràncies d'execució: desploms verticals: <= 1%, <= 30 mm. Per a fer la unió dels tubs no s'han de forçar ni deformar els extrems. No s'han de manipular ni corbar els tubs de PVC, planxa, zinc, titani o coure. Els canvis direccionals i les connexions s'han de fer per mitjà de peces especials o també amb unions soldades en el cas de baixants de planxa, zinc, titani o coure. Tots els talls s'han de fer perpendicularment a l'eix del tub. Les peces de ceràmica han de tenir la humitat necessària per tal que no absorbeixin l'aigua del morter.

Ventilacions: La seva execució correspon al mateix que fa referència als baixants. Si la ventilació és primària tindrà el mateix diàmetre que el baixant que serveix i portarà l'accessori estàndard que garanteixi l'estanquitat permanent del remat entre l'impermeabilitzat i el tub. Si la ventilació és secundària el diàmetre de la columna de ventilació serà com a mínim igual a la meitat del diàmetre del baixant que serveix. Si la ventilació és terciària el diàmetre de la columna és el corresponent a la taula 4.11 del DB-HS5 de Salubritat del CTE.

Canals: Generalitats. La col·locació dels trams de la canal s'ha de començar pel punt més baix del recorregut. El seu pendent mínim serà del 0,5%. PVC. Els canvis de direcció han d'estar fets amb peces especials. Mai s'han de fer per escalfament o deformació de la canal. La unió entre els trams de la canal s'ha de fer de manera que en quedi assegurada l'estanquitat. La unió entre els trams de la canal s'ha de fer a pressió amb peces del mateix material. Les unions entre les canals i els baixants han d'anar soldades amb soldadura química. Distància entre suports <=70 cm, entre junts de dilatació <=1200 cm. Planxa. L'encavalcament de les làmines, en la canal de planxa, s'ha de fer protegint l'element en el sentit del recorregut de l'aigua. Els junts de dilatació han de ser estancs. Les planxes han de quedar col·locades de forma que es puguin moure lliurement en tots els sentits, respecte el suport. Les fixacions han de ser de metall compatible amb el de la planxa. Els junts entre les peces de planxa de zinc s'han de soldar amb estany. Les unions entre les canals i els baixants han d'anar soldades, amb soldadura d'estany, a la canal de planxa de zinc. Distància entre suports <=50 cm, entre junts de dilatació <=600 cm. Encavalcament entre làmines a la canal de planxa: 5 cm. S'ha d'evitar el contacte directe de la planxa de coure amb el ferro, zinc, alumini, acer galvanitzat o fosa i la fusta de cedre. S'ha d'evitar el contacte directe de la planxa de zinc o plom amb el guix, els morters de ciment pòrtland frescos i les fustes dures. En el cas del zinc, a més, cal evitar el contacte amb la calç, l'acer no galvanitzat i el coure sense estanyar. S'ha d'evitar el contacte directe de l'acer galvanitzat amb el guix, els ciments pòrtland frescos, la calç, les fustes dures (roure, castanyer, teca, etc.) i l'acer sense protecció contra la corrosió. Toleràncies d'execució: pendent: ± 2 mm/m, ± 10 mm/total, encavalcament entre les làmines en la canal de planxa: ± 2 mm. Peces ceràmiques. Les peces han de cavalcar entre elles; la vora de la peca en contacte amb el ràfec ha de quedar encastada per sota de les peces que formen el ràfec i collada al suport amb morter. El sentit d'encavalcament ha de protegir l'element dels vents dominants i del recorregut d'aigua. Encavalcament de les peces: >= 10 cm. Toleràncies d'execució: encavalcaments: - 0 mm, + 20 mm. Les peces per col·locar han de tenir la humitat necessària per tal que no absorbeixin l'aigua del morter. Quan s'hagin de tallar peces, el tall ha de ser recte i l'aresta viva, sense escantonaments. Alineació respecte al plànol de façana: planxa: ± 5 mm/m, ± 10 mm/total; PVC, ceràmica: ± 5 mm/m, ± 10 mm/total.

Pericons: Ha d'estar format amb parets de peces ceràmiques, sobre solera de formigó. Els pericons amb tapa fixa han d'estar tapats amb encadellat ceràmic collat amb morter. La solera ha de quedar plana i al nivell previst. En els pericons no sifònics, la solera ha de formar pendent per a afavorir l'evacuació. En el punt de connexió ha d'estar al mateix nivell que la part inferior del tub de desguàs. Les parets han de ser planes, aplomades i han de quedar travades per filades alternatives. Les peces ceràmiques s'han de col·locar a trencajunt i les filades han de ser horitzontals. La superfície interior ha de quedar revestida amb un arrebossat de gruix uniforme, ben adherit a la paret i acabada amb un lliscat de pasta de pòrtland. El revestiment sec ha de ser llis, sense fissures o d'altres defectes. Tots els angles interiors han de quedar arrodonits. El pericó ha d'impedir la sortida de gasos a l'exterior. Gruix de la solera: >= 10 cm. Gruix de l'arrebossat: >= 1 cm. Pendent interior d'evacuació en pericons no sifònics: >= 1,5%. Toleràncies d'execució: aplomat de les parets: ± 10 mm, planor de la fàbrica: ± 10 mm/m, planor de l'arrebossat: ± 3 mm/m. Les peces ceràmiques per col·locar han de tenir la humitat necessària per tal que no absorbeixin l'aigua del morter. L'arrebossat s'ha d'aplicar pressionant amb força sobre l'obra de ceràmica quan aquesta obra hagi aconseguit el 70% de la resistència prevista. Abans s'ha d'humitejar la superfície.

Boneres: La tapa i els seus accessoris han de quedar correctament col·locats i subjectats a la bonera, amb els procediments indicats pel fabricant. En la bonera de goma termoplàstica, la làmina impermeable només ha de cavalcar sobre la plataforma de base de la bonera, i no ha de penetrar dins del tub d'aquesta. La bonera de fosa col·locada amb morter, ha de quedar enrasada amb el paviment del terrat. La base de la bonera de PVC, ha de quedar fixada al suport amb cargols i tacs d'expansió. La bonera de PVC o goma termoplàstica s'ha de fixar al baixant amb soldadura química. Toleràncies d'execució: nivell entre la bonera de fosa i el paviment: ± 5 mm. No s'ha de treballar amb pluja intensa, neu o vent superior a 50 km/h. Elements de goma termoplàstica. La bonera s'ha de soldar sobre un reforç de làmina bituminosa, que ha d'estar adherida a la solera, escalfant-la prèviament en la zona corresponent al perímetre de la bonera, i fixant-la a pressió sobre la làmina. Element col·locat amb morter. El morter ha de formar una mescla homogènia que s'ha d'utilitzar abans d'iniciar l'adormiment. S'ha d'aplicar sobre superfícies netes. Si el suport és absorbent s'ha d'humitejar abans d'estendre el morter.

Canal de recollida amb reixa de desguàs: Canal. La solera ha de quedar plana, anivellada i a la fondària prevista a la D.T. La caixa ha de quedar aplomada i ben assentada sobre la solera. El nivell del coronament ha de permetre la col·locació del bastiment i de la reixa enrasats amb el paviment o zona adjacent sense sobresortir d'ella. El forat per al pas del tub de desguàs ha de quedar preparat. La caixa acabada ha d'estar neta de qualsevol tipus de residu. Toleràncies d'execució: nivell de la solera: ± 20 mm, aplomat total: ± 5 mm, planor: ± 5 mm/m, escairat: ± 5 mm respecte el rectangle teòric. Reixa. El bastiment, o la reixa fixa, ha de quedar ben assentat sobre les parets de l'element drenant, anivellades abans amb morter. Ha d'estar sòlidament fixat amb potes d'ancoratge. La part superior del bastiment i de la reixa han de quedar al mateix pla que el paviment perimetral, amb el seu pendent. La reixa no fixa, ha de quedar recolzada sobre el bastiment a tot el seu perímetre. La reixa col·locada no ha de tenir moviments que puguin provocar el seu trencament per impacte o bé produir sorolls. Les reixes practicables han d'obrir i tancar correctament. Toleràncies d'execució: guerxament: ± 2 mm, nivell entre el

AJUNTAMENT DE CAMPELLES
Aquest document és una còpia simple del document electrònic original. Comprovi l'autenticitat del document a
https://campelles.emunicipis.ddgi.cat/OAC/ValidarDoc.jsp - Utilitzi el 'Codi Segur de Verificació' que apareix a la capçalera.

bastiment o la reixa i el paviment: - 10 mm, + 0 mm. El procés de col·locació no ha de produir desperfectes, ni ha de modificar les condicions exigides pel material.
Separador de greixos: Pericó separador d'hidrocarburs. Ha de quedar anivellat i fixat sòlidament al suport o a la base. Ha de ser estable a les càrregues estàtiques i dinàmiques a les que estarà sotmès en condicions de servei. Les tapes de registre han de ser accessibles i han de permetre les operacions de manteniment, neteja i extracció de productes del seu interior. Tolerències: posició: ± 20 mm, nivell: ± 1 mm. Si el muntatge és soterrat: La cara superior de la tapa ha de quedar al mateix nivell que el paviment. El junt entre el paviment i la caixa sifònica ha de quedar cobert per la tapa.
Sistema de bombeig i sobreelevació: La canonada d'evacuació s'ha de connectar al tub d'impulsió i el motor a la línia d'alimentació elèctrica. La canonada d'evacuació ha de ser, com a mínim, del mateix diàmetre que el tub d'impulsió de la bomba. La bomba ha de quedar al fons del pou amb el motor a la superfície units per un eix de transmissió. La canonada d'impulsió ha d'anar paral·lela a l'eix des de la bomba fins a la superfície. Les canonades no han de transmetre cap tipus d'esforç a la bomba. Les unions han de ser completament estanques. S'ha de comprovar si la tensió del motor correspon a la disponible i si gira en el sentit convenient. L'estanquitat de les unions s'ha de realitzar mitjançant els junts adequats.
Vàlvules antiretorn de seguretat: La vàlvula ha de quedar de manera que el sentit de circulació del fluid sigui horitzontal o cap amunt. Els eixos de la vàlvula i de la canonada han de quedar alineats. S'ha de deixar connectada a la xarxa corresponent. Les connexions han de ser estanques a la pressió de treball. La posició ha de ser la reflectida a la D.T. o, en el seu defecte, la indicada per la D.F. Tolerències d'instal·lació: posició: ± 30 mm. Si va muntada en pericó, la distància entre la vàlvula i el fons del pericó ha de ser la necessària perquè pugui girar el cos un cop desmuntat l'eix d'accionament del sistema de tancament. Si va muntada superficialment, la distància entre la vàlvula i la paret ha de ser la necessària per a que pugui girar el cos un cop desmuntat l'eix d'accionament del sistema de tancament. Les unions amb la canonada han de quedar segellades mitjançant cintes d'estanquitat adequades. L'enroscada, en el seu cas, s'ha de fer sense forçar ni malmetre la rosca. Abans de la instal·lació de la vàlvula s'han de netejar l'interior dels tubs i les rosques d'unió. Els protectors de les rosques amb que van proveïdes les vàlvules només s'han de treure en el moment d'executar les unions.
Control i acceptació
Connexions, soldadures, segellats, ancoratges i distàncies entre suports.
Distància mín. encreuaments amb altres instal·lacions.
Comprovació de : vàlvules de desguàs, muntatge de sifons individuals i pots sifònics, muntatge de canals i embornals, pendents dels canals, baixants i xarxa de ventilació.

Verificacions
Execució de xarxes de petita evacuació. Proves d'estanquitat parcial i total, als aparells, verificant temps de desguàs, els sifons, sorolls i comprovació dels tancaments hidràulics.
Estanquitat: a la xarxa horitzontal a cada tram de tub, unions i entroncaments. Els pericons i pous s'ompliran d'aigua per comprovar l'estanquitat. Les proves d'estanquitat total es poden fer amb aigua, aire o fum.

Amidament i abonament
ml tubs petita evacuació, col·lectors, baixants, canals, canals amb reixa.
ut pericons, boneres, separadors de greixos, bombes, vàlvules.

1.3 Depuració
És la instal·lació de tractament d'aigües residuals de tipus domèstic, procedents de la xarxa d'evacuació o sanejament. Cal un sistema de depuració quan no hi hagi xarxa urbana disponible on connectar-se. Estan prohibides les foses sèptiques.

Components
Cambra de greixos: Rep les aigües residuals no fecals. S'utilitza per la separació de greixos i olis.
Fosa sèptica prèvia: Rep les aigües provinents del pou de registre. Està formada per 3 compartiments.
Fosa de decantació-digestió: Rep l'aigua residual, provinent del pou de registre.
Rasa filtrant: S'utilitza si els terrenys són permeables per a la depuració per aireació.
Pous filtrants. Rep el flux provinent del pericò de repartiment.
Filtres de sorra: S'utilitza per a la depuració per aireació i per a la decantació de matèries orgàniques.
Pous de registre: Rep les aigües residuals fecals i les provinents de la cambra de greixos.
Pericons de repartiment: Rep el flux provinent de la fosa sèptica prèvia.
Tubs i accessoris: Són els tubs que condueixen les aigües residuals a l'interior de les plantes depuradores.
Bombes d'elevació: S'utilitza quan la cota d'entrada sigui més gran que la cota de connexió a la xarxa o per l'elevació de les aigües.
Característiques tècniques mínimes.
Resistència a l'agressivitat de les aigües, impermeabilitat total als líquids i gasos. Els tubs, resistència a les càrregues externes, flexibilitat per absorbir moviments.
Control i acceptació
Tubs, accessoris i bombes: el material, dimensions i diàmetre segons especificacions.
Pericons, foses i resta d'elements: disposició, material i dimensions.

Execució
Generalitats
La connexió a xarxa s'executarà segons el que estableixi el projecte, a la legislació vigent aplicable, a les normes de bona construcció i a les instruccions de la D.F. En general l'execució de la instal·lació es realitzarà de manera que s'aconsegueixin els objectius previstos en el projecte sense malmetre ni deteriorar la resta de l'edifici, evitant sorolls molestos, procurant les condicions necessàries per a la llarga durabilitat de la instal·lació així com les millors condicions pel seu manteniment i conservació. Les rases han de seguir el traçat correcte alineat en planta i rasant uniforme. Es tindran en compte les distàncies mínimes dels tubs amb altres instal·lacions com ara aigua, gas, electricitat alta o baixa i telefonia, etc. complint amb la normativa vigent.
Cambra de greixos: Ha de quedar anivellada i fixada sòlidament al suport o a la base. Ha de ser estable a les càrregues estàtiques i dinàmiques a les que estarà sotmesa en condicions de servei. Les tapes de registre han de ser accessibles i han de permetre les operacions de manteniment, neteja i extracció de productes del seu interior. Tolerències: posició: ± 20 mm, nivell: ± 1 mm. Si el muntatge és soterrat: La cara superior de la tapa ha de quedar al mateix nivell que el paviment. El junt entre el paviment i la caixa sifònica ha de quedar cobert per la tapa.
Fosa sèptica prèvia, fosa de decantació-digestió: Es situarà soterrada amb un llosa superior a una profunditat de 60cm respecte a la superfície del terreny. La solució constructiva pot substituir-se per una prefabricada que permeti obtenir els mateixos resultats.
Rasa filtrant: El seu pendent estarà comprès entre el 15% i el 30%. La longitud serà com a màxim de 30m. La distància mínima entre eixos de les rases serà de 2m. El pendent dels tubs dels filtres de sorra serà constant i estarà compresa entre el 15% i el 30%. Si no es construeix in situ, el filtre de sorra es pot substituir per un prefabricat que permeti obtenir els mateixos resultats.
Control i acceptació

AJUNTAMENT DE CAMPELLES
Aquest document és una còpia simple del document electrònic original. Comprovi l'autenticitat del document a
https://campelles.emunicipis.ddgi.cat/OAC/ValidarDoc.jsp - Utilitzi el 'Codi Segur de Verificació' que apareix a la capçalera.

Connexions, soldadures, segellats, ancoratges i distàncies entre suports.
Comprovació de : vàlvules de desguàs, pendents dels canals, baixants i xarxa de ventilació.

Verificacions
Tubs i rases: Profunditat, pendents, replè i gruix del llit de recolzament.
Pericons i pous: Disposició, acabat interior, segellat, tapes de registre.
Filtres: Granulometria de l'àrid.
Estanquitat: a la xarxa horitzontal a cada tram de tub, unions i entroncaments. Els pericons i pous s'ompliran d'aigua per comprovar l'estanquitat. Les proves d'estanquitat total es poden fer amb aigua, aire o fum.

Amidament i abonament
ml el tub i rases, inclosa la part proporcional de juntes i complements, completament instal·lat i comprovat.
m^3 el llit dels tubs, l'anivellament, el reomplert i el compactat completament acabat, solera dels pous de registre, filtres.
ut pericons i tapes de registre, bombes.
m^2 parets i soleres del pou de registre i fosa.

SUBSISTEMA SEGURETAT

1 PROTECCIÓ CONTRA INCENDIS

Conjunt d'elements que composen la instal·lació per a la detecció, el control i l'extinció de l'incendi, i també la transmissió d'alarma als ocupants de l'edifici.

Normes d'aplicació
Codi Tècnic de l'Edificació. RD 314/2006. CTE DB SI, Seguretat en cas d'incendis. DB SU2, Seguretat enfront al risc d'impacte o enganxada i DB SU4, Seguretat enfront al risc causat per il·luminació inadequada. DB-HR, Protecció enfront del soroll.
Reglamento de Instalaciones de Protección Contra Incendios, RIPCI. RD 1942/93.
Designació del laboratori general d'assaigs i investigacions com a organisme de control per la certificació de productes. RD 1942/1993.
Reglamento Electrotécnico de Baja Tensión, REBT 2002. RD 842/2002.
UNE. UNE 23033-1:1981 Seguridad contra incendios. Señalización. UNE 23034:1988 Seguridad contra incendios. Señalización de seguridad. Vías de evacuación.
UNE-EN ISO 140-4: Medición in situ del aislamiento acústico al ruido aéreo entre locales.
UNE-EN ISO 140-5: Medición in situ del aislamiento acústico al ruido aéreo de elementos de fachadas y de fachadas.
UNE-EN ISO 140-7: Medición del aislamiento acústico en los edificios y de los elementos de construcción. Parte 7: Medición in situ del aislamiento acústico de suelos al ruido de impactos
UNE-EN ISO 717: Evaluación del aislamiento acústico en los edificios y los elementos de construcción
UNE-EN ISO 717-1: Aislamiento a ruido aéreo. Para el cálculo del valor global de aislamiento y los términos de adaptación al espectro.
UNE-EN ISO 717-2: Aislamiento al ruido de impactos. Para el cálculo del valor global de aislamiento y los términos de adaptación al espectro.

Components
Extintors portàtils: Aparell portàtil d'extinció, de pes i dimensions adequades pel seu transport i ús manual.
Sistema de columna seca: Instal·lació d'extinció per a ús exclusiu dels bombers formada per: presa d'aigua a façana, columna ascendent d'acer galvanitzat, sortida de planta i clau de seccionament.
Sistema de boques d'incendi: Instal·lació d'extinció per a ús exclusiu dels bombers formada per: font de proveïment d'aigua, xarxa de canonades i Boca d'Incendi Equipada.
Sistema de detecció i alarma: Instal·lació que fa possible la detecció i posterior transmissió d'un senyal d'alarma a l'edifici. Està formada per: centraleta, detectors i xarxa elèctrica independent.
Sistema d'extinció automàtica: Instal·lació que fa possible la detecció i posterior extinció automàtica de l'incendi. Està formada per: presa d'aigua de la xarxa, dipòsit acumulador, grup de pressió, ruixadors, tubs de distribució, columna i vàlvules.
Hidrants exteriors: Aparell hidràulic connectat a la xarxa d'abastament d'aigua.
Senyalització dels recorreguts d'evacuació: Plaques de senyalització dels diferents components de la instal·lació de protecció i extinció d'incendis.
Característiques tècniques mínimes.
Les necessàries pel correcte funcionament dels components de la instal·lació i les corresponents a les especificades en les normes UNE corresponent a cada component.
Control i acceptació
Es realitzarà la comprovació de la documentació de subministrament en tots els casos, comprovant que coincideix allò subministrat a l'obra amb el que hi ha indicat en el projecte tan pel que fa a mides, qualitats i materials.

Execució
Extintors portàtils: Poden ser de pols seca polivalent o anhídrid carbònic, pintats o cromats. La posició ha de ser la reflectida a la D.T. o, en el seu defecte, la indicada per la D.F. S'ha de situar prop dels accessos a la zona protegida i cal que sigui visible i accessible. Alçària sobre el paviment de la part superior de l'extintor: <= 1700 mm. Toleràncies d'instal·lació: posició: ± 50 mm, horitzontalitat i aplomat: ± 3 mm. Sobre paret: el suport ha de quedar fixat sòlidament, pla i aplomat sobre el parament. Dins d'armari i muntat superficialment: l'armari ha de quedar fixat sòlidament, pla, aplomat i anivellat sobre el paviment. Sobre rodes: L'extintor ha d'anar col·locat sobre el seu suport mòbil de forma estable i segura, de tal manera que permeti el seu transport sense perill de despendre's.
Sistema de columna seca: Presa d'aigua a façana. Els ràcord seran de 70mm. La posició ha de ser la reflectida a la D.T. o, en el seu defecte, la indicada per la D.F. Les vàlvules i les unions han de ser estanques a la pressió de treball. La connexió siamesa, així com la vàlvula d'accionament, han d'anar connectades directament a la canonada de la columna seca. La palanca de la vàlvula de seccionament de les boques tipus IPF-40, ha de quedar inclosa dins de l'armari o nínxol de la connexió siamesa. Toleràncies d'instal·lació: posició: ± 30 mm, horitzontalitat i aplomat: ± 3 mm. Si porta bastiment ha de quedar anivellat, aplomat i enrasat amb la paret, amb les frontisses al costat inferior. Fondària del nínxol: 300 mm. Si està muntat en armari ha de quedar anivellat, aplomat i sòlidament fixat a la paret, amb les frontisses al costat inferior. La porta ha de girar lliurement i el pany ha d'obrir i tancar amb facilitat. Els enllaços ràpids han de quedar tapats amb les tapes corresponents. Alçària entre enllaços ràpids des del paviment: 900 mm. Sortides de planta. Els ràcord seran de

AJUNTAMENT DE CAMPELLES
Aquest document és una còpia simple del document electrònic original. Comprovi l'autenticitat del document a https://campelles.emunicipis.ddgi.cat/OAC/ValidarDoc.jsp - Utilitzi el 'Codi Segur de Verificació' que apareix a la capçalera.

45mm amb tapa. Columna ascendent d'acer galvanitzat DN 80mm. La posició ha de ser la reflectida a la D.T. o, en el seu defecte, la indicada per la D.F. Els junts han de ser estancs a la pressió de prova, han de resistir els esforços mecànics i no han de produir alteracions apreciables en el règim hidràulic de la canonada. Totes les unions, canvis de direcció i sortides de ramals s'han de fer únicament per mitjà dels accessoris corresponents al tipus d'unió amb que s'executi la conducció (accessoris roscats o soldats). Si cal aplicar un element enroscat, no s'ha d'enroscar al tub, s'ha d'utilitzar el corresponent enllaç de con elàstic de compressió. El pas a través d'elements estructurals s'ha de fer amb passamurs i l'espai que quedi s'ha d'omplir amb material elàstic. Els passamurs han de sobresortir >= 3 mm del parament. Dins del passamurs no hi pot quedar cap accessori. La superfície del tub o del calorifugant, si n'hi ha d'haver, ha d'estar a >= 300 mm de qualsevol conductor elèctric i s'ha de procurar que passi per sota. Les canonades s'han d'estendre perpendicularment o paral·lelament respecte a l'estructura de l'edifici. Les horitzontals han de passar preferentment a prop del paviment o del sostre. La separació entre els tubs o entre aquests i els paraments ha de ser >= 30 mm. Aquesta separació ha d'augmentar convenientment si han d'anar aïllats. Els dispositius de suport han d'estar situats de tal manera que garanteixin l'estabilitat i l'alineació del tub. Distància entre suports: en vertical cada 2 o 6 metres depenent del diàmetre, en horitzontal de 0,8 a 6 metres depenent del diàmetre. Tolerències d'instal·lació: nivell o aplomat: <= 2 mm/m, <= 15 mm/total. Si la unió és roscada, l'estanquitat dels accessoris s'ha d'aconseguir preferentment amb tefló. Per a fer la unió dels tubs no s'han de forçar ni deformar els extrems. La unió entre els tubs i altres elements d'obra s'ha de fer garantint la no transmissió de càrregues, la impermeabilitat i l'adherència amb les parets.
Sistema de boques d'incendi: Presa d'aigua. La posició ha de ser la reflectida a la D.T. o, en el seu defecte, la indicada per la D.F. Les vàlvules i les unions han de ser estanques a la pressió de treball. La connexió siamesa, així com la vàlvula d'accionament, han d'anar connectades directament a la canonada de la columna seca. La palanca de la vàlvula de seccionament de les boques tipus IPF-40, ha de quedar inclosa dins de l'armari o nínxol de la connexió siamesa. Tolerències d'instal·lació: posició: ± 30 mm, horitzontalitat i aplomat: ± 3 mm. Si porta bastiment ha de quedar anivellat, aplomat i enrasat amb la paret, amb les frontisses al costat inferior. Fondària del nínxol: 300 mm. Si està muntat en armari ha de quedar anivellat, aplomat i sòlidament fixat a la paret, amb les frontisses al costat inferior. La porta ha de girar lliurement i el pany ha d'obrir i tancar amb facilitat. Els enllaços ràpids han de quedar tapats amb les tapes corresponents. Alçària entre enllaços ràpids des del paviment: 900 mm. Tubs d'acer galvanitzat. La posició ha de ser la reflectida a la D.T. o, en el seu defecte, la indicada per la D.F. Els junts han de ser estancs a la pressió de prova, han de resistir els esforços mecànics i no han de produir alteracions apreciables en el règim hidràulic de la canonada. Totes les unions, canvis de direcció i sortides de ramals s'han de fer únicament per mitjà dels accessoris corresponents al tipus d'unió amb que s'executi la conducció (accessoris roscats o soldats). Si cal aplicar un element enroscat, no s'ha d'enroscar al tub, s'ha d'utilitzar el corresponent enllaç de con elàstic de compressió. El pas a través d'elements estructurals s'ha de fer amb passamurs i l'espai que quedi s'ha d'omplir amb material elàstic. Els passamurs han de sobresortir >= 3 mm del parament. Dins del passamurs no hi pot quedar cap accessori. La superfície del tub o del calorifugant, si n'hi ha d'haver, ha d'estar a >= 300 mm de qualsevol conductor elèctric i s'ha de procurar que passi per sota. Les canonades s'han d'estendre perpendicularment o paral·lelament respecte a l'estructura de l'edifici. Les horitzontals han de passar preferentment a prop del paviment o del sostre. La separació entre els tubs o entre aquests i els paraments ha de ser >= 30 mm. Aquesta separació ha d'augmentar convenientment si han d'anar aïllats. Els dispositius de suport han d'estar situats de tal manera que garanteixin l'estabilitat i l'alineació del tub. Distància entre suports: en vertical cada 2 o 6 metres depenent del diàmetre, en horitzontal de 0,8 a 6 metres depenent del diàmetre. Tolerències d'instal·lació: nivell o aplomat: <= 2 mm/m, <= 15 mm/total. Si la unió és roscada, l'estanquitat dels accessoris s'ha d'aconseguir preferentment amb tefló. Per a fer la unió dels tubs no s'han de forçar ni deformar els extrems. La unió entre els tubs i altres elements d'obra s'ha de fer garantint la no transmissió de càrregues, la impermeabilitat i l'adherència amb les parets.
Boca d'Incendi Equipada. Poden ser del tipus BIE 25 o BIE 45 en funció del diàmetre del ràcord. Boques d'incendi tipus BIE-25 i BIE-45 amb armari, muntades superficialment a la paret. L'execució de la unitat d'obra inclou les operacions següents: fixació de l'armari a la paret, connexió a la xarxa d'alimentació, col·locació de la tapa de l'armari amb la inscripció "Trenqueu-lo en cas d'incendi". La posició ha de ser la reflectida a la D.T. o, en el seu defecte, la indicada per la D.F. La vàlvula i les unions han de ser estanques a la pressió de treball. La vàlvula s'ha de connectar directament a la xarxa d'alimentació. L'armari ha de quedar anivellat, aplomat i sòlidament fixat a la paret. Els enllaços per a la connexió dels elements han d'estar sòlidament fixats a aquests elements. El vidre de la tapa ha de quedar fixat sòlidament. Alçària del centre de l'armari al paviment: 1500 mm. Tolerències d'instal·lació: posició: ± 30 mm, horitzontalitat i aplomat: ± 3 mm. Les unions roscades han de quedar segellades amb cinta d'estanquitat. L'enroscada, en el seu cas, s'ha de fer sense forçar ni malmetre la rosca.
Sistema de detecció i alarma: Centraleta. Ha d'estar fixada sòlidament en posició vertical mitjançant tacs i visos. Ha de quedar amb els costats aplomats i anivellats. La porta ha d'obrir i tancar amb facilitat. Ha d'anar connectada a la xarxa d'alimentació i a cada sistema de detecció de la zona. Alçària des del paviment: 1200 mm. Tolerències d'instal·lació: posició: ± 30 mm, horitzontalitat: ± 3 mm. Abans de començar els treballs de muntatge, es farà un replanteig previ que ha de ser aprovat per la D.F. La seva instal·lació no ha d'alterar les característiques de l'element. Les connexions es faran amb els estris adequats. Detectors poden ser: Iònics de fums, tèrmics de fum, termovelocimètrics, detectors de CO. La posició ha de ser la reflectida a la D.T. o, en el seu defecte, la indicada per la D.F. La base s'ha de fixar sòlidament a la superfície mitjançant tacs i visos. El cos ha de quedar sòlidament acoblat a la base. Els detectors autònoms de CO: Els senyals lluminosos d'alarma i servei han de quedar encarats al punt d'accés a la zona que han de protegir; han d'anar connectats a la xarxa general d'alimentació elèctrica, a 230 V. Detectors de fums, gas, de CO i tèrmics no autònoms: El senyal lluminós d'alarma ha de quedar encarat al punt d'accés de la zona que ha de protegir; han de quedar connectats pel sistema de dos conductors a la xarxa que els correspon, d'una central de detecció, a 24 V. Tolerències d'instal·lació: posició: ± 30 mm. Abans de començar els treballs de muntatge, es farà un replanteig previ que ha de ser aprovat per la D.F. La seva instal·lació no ha d'alterar les característiques de l'element. S'ha de comprovar que les característiques del producte corresponen a les especificades al projecte. Les connexions es faran amb els estris adequats. Un cop instal·lat, es procedirà a la retirada de l'obra de tots els materials sobrants (embalatges, retalls de cables, etc.). Xarxa elèctrica: veure capítol corresponent a electricitat.
Sistema d'extinció automàtica: Serà l'adequat al tipus de foc previsible i la configuració del sector d'incendi. Caldrà un estudi o projecte específic.
Hidrants exteriors: L'eix d'enllaç ràpid ha de quedar vertical i encarat cap amunt. Tot el conjunt ha de quedar fixat sòlidament al fons del pericó, que ha de complir les condicions fixades en el plec de condicions de la seva partida d'obra. La vàlvula de tancament i les unions han de ser estanques a la pressió de treball. Ha d'anar connectat a la xarxa d'alimentació. Les boques han de quedar tapades amb les tapes corresponents.
Senyalització dels recorreguts d'evacuació: L'element de senyalització ha d'estar fixat al suport en la posició indicada a la D.T., amb les modificacions introduïdes al replanteig previ, aprovades per la D.F. Ha de tenir col·locats i cargolats tots els visos previstos per la seva fixació. La cara exterior de la placa ha d'estar en un pla vertical, amb l'aresta superior horitzontal. El caràcter numèric ha d'estar en un pla vertical i correctament orientat. Tolerències d'execució: nivell: ± 5 mm, aplomat: ± 1 mm/15 cm. El parament on s'ha de col·locar ha d'estar totalment acabat. No s'han de produir danys a la pintura ni bonys a la planxa durant la col·locació. No s'ha de foradar la placa per fixar-la. S'han d'utilitzar els forats existents.

Control i acceptació
Comprovar característiques dels detectors, polsadors, elements de la instal·lació, mànegues i ruixadors, així com la seva ubicació i muntatge. Instal·lació i traçat de línies elèctriques, comprovant la seva alineació i subjecció. Prova hidràulica de mànegues i ruixadors, i prova de funcionament dels detectors i de la central.

AJUNTAMENT DE CAMPELLES
Aquest document és una còpia simple del document electrònic original. Comprovi l'autenticitat del document a
https://campelles.emunicipis.ddgi.cat/OAC/ValidarDoc.jsp - Utilitzi el 'Codi Segur de Verificació' que apareix a la capçalera.

Verificacions
Elements: Tipus, col·locació, fixació i situació. A les Bies i a la columna seca caldrà fer prova d'estanquitat i resistència mecànica abans de la posta en servei. Dades de la central de detecció d'incendis.
Tubs: Material, diàmetre i subjecció. Xarxa de canonades d'alimentació als equips de mànega i ruixadors: característiques i muntatge.

Amidament i abonament
ut els elements.
ml els tubs.

2 PROTECCIÓ AL LLAMP
Sistema extern de protecció al llamp amb la finalitat de captar el corrent de descàrrega atmosfèrica i conduir-la fins a la posta a terra.

Normes d'aplicació
Codi Tècnic de l'Edificació. RD 314/2006.CTE DB SU 8, Seguretat enfront al risc causat per l'acció del llamp. DB-HR, Protecció enfront del soroll.
Reglamento electrotécnico para baja tensión (REBT), Instrucciones Técnicas Complementarias. RD 842/2002.
UNE. UNE 21185:1995 Protección de las estructuras contra el rayo. Parte 1: Principios generales.

Components
Captadors: Capten el corrent extern. Poden ser puntes Franklin, malles conductores o parallamps amb puntes actives.
Derivadors o conductes de baixada: Condueixen el corrent de descàrrega atmosfèrica des dels captadors fins a la xarxa de connexió a terra.
Característiques tècniques mínimes.
Les necessàries pel correcte funcionament dels components de la instal·lació.
Control i acceptació
Captadors i derivadors: Dimensions i material.

Execució
Captadors: Franklin. La posició ha de ser la reflectida a la D.T. o, en el seu defecte, la indicada per la D.F. Toleràncies d'instal·lació: posició: ± 50 mm, aplomat: ± 20 mm. Muntat superficialment a paret, els dos suports s'han d'encastar sòlidament a la paret i han de quedar ben aplomats perquè el pal, un cop instal·lat, quedi vertical. Distància entre cada dos suports: >= 700 mm. Muntat sobre sòcol, el sòcol s'ha d'ancorar sòlidament al paviment i ha de quedar anivellat perquè el pal, un cop instal·lat, quedi vertical. El cable de connexió a terra ha de sortir a través de la base, encastat en el paviment. El capçal ha de quedar fixat sòlidament al capdamunt del pal mitjançant la peça d'adaptació i amb el cable de connexió a terra soldat a la seva base. Aquest cable ha de passar per l'interior del pal.
Derivadors o conductes de baixada: Via d'espurnes. Ha de quedar connectada a la instal·lació de protecció contra els llamps. Tots els materials que intervenen en la instal·lació han de ser compatibles entre si. Per aquest motiu, el muntatge i les connexions dels equips han d'estar fets amb els materials i accessoris subministrats pel fabricant, o expressament aprovats per aquest. No s'han de transmetre esforços a les connexions elèctriques. El muntatge s'ha de fer seguint les instruccions de la documentació tècnica del fabricant. Tots els elements s'han d'inspeccionar abans de la seva col·locació. S'ha de comprovar que les característiques tècniques de l'aparell corresponen a les especificades al projecte. La seva instal·lació no ha d'alterar les característiques dels elements. Un cop instal·lat l'equip, es procedirà a la retirada de l'obra de tots els materials sobrants com ara: embalatges, retalls de tubs, etc.

Amidament i abonament
ut els captadors.
ml els derivadors o conductes de baixada.

3 PROTECCIÓ CONTRA INTRUSIÓ
Conjunt d'elements que composen la instal·lació per a la detecció i la transmissió d'alarma contra intrusió als edificis.

Normes d'aplicació
Reglamento Electrotécnico de Baja Tensión, REBT 2002. RD 842/2002.

Components
Detectors d'infraroigs: Són aparells que detecten la presència de persones dins de l'edifici.
Contactes: Es col·loquen a les portes i poden ser magnètics o de vibració.
Central de seguretat: Rep la informació dels detectors i els contactes.
Sirenes: Porta un senyal lluminós i es col·loca a l'exterior de l'edifici.
Marcadors telefònics: Poden anar amb alimentació o sense, i poden ser programables.
Conductors: Seran blindats i apantallats col·locats amb tub.
Senyalització amb rètols: Plaques de senyalització dels diferents components de la instal·lació.
Característiques tècniques mínimes.
Les necessàries pel correcte funcionament dels components de la instal·lació i les corresponents a les especificades en les normes UNE corresponents a cada component.
Control i acceptació
Es realitzarà la comprovació de la documentació de subministrament en tots els casos, comprovant que coincideix allò subministrat a l'obra amb el que hi ha indicat en el projecte tan pel que fa a mides, qualitats i materials. La posició dels elements ha de ser la indicada a la D.T., amb les modificacions introduïdes al replanteig previ, aprovades per la D.F.

Execució
En general la base de tots els elements ha de quedar fixada sòlidament mitjançant tacs i visos. Ha d'estar fixada i en posició vertical i quedarà amb els costats aplomats i anivellats.
Detectors: Els senyals lluminosos d'alarma i de servei han de quedar encarats al punt d'accés de la zona que han de protegir. Ha de quedar connectat, mitjançant un sistema de dos conductors, a la xarxa que li correspongui, d'una central de detecció, a 24 V. La tolerància d'instal·lació serà de ± 30 mm. L'execució de la unitat d'obra inclou les operacions següents: fixació de l'aparell a la superfície, connexió a la xarxa elèctrica de detecció i prova de servei.
Contactes: Ha de quedar connectat, mitjançant un sistema de dos conductors, a la xarxa que li correspongui, d'una central de detecció, a 24V. El contacte magnètic s'instal·larà en el costat corresponent a la zona protegida. L'interruptor i l'imant estaran col·locats enfrontats a una distància d'1 a 12 mm, un sobre la part fixa i l'altre sobre la part mòbil. Si són encastats, els contactes han d'anar col·locats dins els forats oportuns practicats al parament.

AJUNTAMENT DE CAMPELLES
Aquest document és una còpia simple del document electrònic original. Comprovi l'autenticitat del document a
https://campelles.emunicipis.ddgi.cat/OAC/ValidarDoc.jsp - Utilitzi el 'Codi Segur de Verificació' que apareix a la capçalera.

Central de seguretat: Ha d'anar connectada a la xarxa d'alimentació i a cada sistema de detecció de la zona. Alçària des del paviment: 1200 mm. Les toleràncies d'instal·lació: posició: ± 30mm, horitzontalitat i aplomat: ± 3mm.
Sirenes: Han de quedar amb els costats aplomats i anivellats.
Marcadors telefònics: S'ha de muntar en un lloc de fàcil accés per a l'usuari. Estarà connectat perfectament a la línia telefònica.
Conductors: La seva fixació al parament ha de quedar alineada paral·lelament al sostre o al paviment. El conductor ha de penetrar dins de les caixes de derivació i les de mecanismes. No hi ha d'haver empalmaments entre les caixes de derivació, ni entre aquestes i les de mecanismes. Els empalmaments i les derivacions s'han de fer amb borns o regletes de connexió (ITC-MIE-BT-019). Penetració del conductor dins de les caixes >= 10 cm. Toleràncies d'instal·lació: Penetració del conductor dins de les caixes: ± 10 mm.
Senyalització amb rètols: Ha de tenir col·locats i cargolats tots els visos previstos per la seva fixació. La cara exterior de la placa ha d'estar en un pla vertical, amb l'aresta superior horitzontal. El caràcter numèric ha d'estar en un pla vertical i correctament orientat. Toleràncies d'execució: nivell: ± 5 mm, aplomat: ± 1 mm/15 cm.
Control i acceptació
Elements: Tipus, col·locació, fixació i situació.
Conductors: Material, diàmetre i subjecció.

Verificacions
Secció dels conductors elèctrics i diàmetre dels tubs de protecció.

Amidament i abonament
ut els elements.
ml els conductors.

SUBSISTEMA CONNEXIONS

1 ELECTRICITAT

Normes d'aplicació
Codi Tècnic de l'Edificació. RD 314/2006. CTE DB HE 5, Contribució fotovoltàica mínima d'energia elèctrica. DB-HR, Protecció enfront del soroll.
Reglamento electrotécnico para baja tensión, REBT. Instrucciones Técnicas Complementarias. RD 842/2002.
Procediment administratiu per a l'aplicació del Reglament Electrotècnic de Baixa Tensió. D 363/2004, Instrucció 7/2003.
Condicions de seguretat en les instal·lacions elèctriques de baixa tensió d'habitatges. Instrucció 9/2004.
Certificat sobre compliment de les distàncies reglamentàries d'obres i construccions a línies elèctriques. DOGC 30/11/1988.
Reglament sobre condiciones técnicas y garantías de seguridad en centrales eléctricas y centros de transformación. RD 3275/82.
Normes sobre ventilació y acceso de ciertos centros de transformación. BOE: 26/6/84.
Reglamento de líneas aéreas de alta tensión. D 3151/1968.
Actividades de transporte, distribución, comercialización, suministro y procedimientos de autorización de instalaciones de energia eléctrica. RD 1955/2000.
S'han de complir les especificacions de la **ITC-MIE-BT-019**.
Instrucciones técnicas complementarias MIE-RAT. BOE.183; 1.08.84.
Reglamento de contadores de uso corriente clase 2. RD 875/1984.
Exigencias de seguridad de material eléctrico destinado a ser utilizado en determinados limites de tensión. RD 7/1988.
UNE. Totes les UNE corresponents als elements que composen la instal·lació.
UNE-EN ISO 140-4: Medición in situ del aislamiento acústico al ruido aéreo entre locales.
UNE-EN ISO 140-5: Medición in situ del aislamiento acústico al ruido aéreo de elementos de fachadas y de fachadas.
UNE-EN ISO 140-7: Medición del aislamiento acústico en los edificios y de los elementos de construcción. Parte 7: Medición in situ del aislamiento acústico de suelos al ruido de impactos
UNE-EN ISO 717: Evaluación del aislamiento acústico en los edificios y los elementos de construcción
UNE-EN ISO 717-1: Aislamiento a ruido aéreo. Para el cálculo del valor global de aislamiento y los términos de adaptación al espectro.
UNE-EN ISO 717-2: Aislamiento al ruido de impactos. Para el cálculo del valor global de aislamiento y los términos de adaptación al espectro.

1.1 Connexió a xarxa
Conjunt d'elements que composen la connexió a la xarxa de l'edifici fins a la caixa general de protecció (CGP). La seva funció és la de connectar-se a la xarxa elèctrica. La xarxa normalment pertany a una companyia que la manté i l'explota i n'assegura un servei regulat i regular. Les dades que cal tenir en compte de la xarxa o companyia per realitzar la connexió són: la potència necessària de l'edifici, la continuïtat del servei i la necessitat o no d'Estació transformadora. Cal conèixer les especificacions de la companyia o Ajuntament per tal de realitzar correctament la connexió. Tota la instal·lació assolirà el màxim equilibri de càrregues entre els diferents conductors. Es faran sectors i es subdividiran de manera que les pertorbacions originades per avaries afectin el mínim possible de parts de la instal·lació. Tota la instal·lació s'ha d'efectuar tenint en compte la normativa vigent en cadascun dels casos.

Components
Els components de la connexió a xarxa seran els següents:
Escomesa. Connexió des de la xarxa de distribució fins a la caixa general de protecció.
Caixa general de protecció. S'allotgen els elements de protecció de les línies generals d'alimentació. Assenyala l'inici de la propietat de les instal·lacions elèctriques dels usuaris.
Característiques tècniques mínimes.
Escomesa. Passarà per zones de domini públic o creant servitud de pas. Cal consultar amb l'empresa de serveis.
Els materials que s'utilitzin a la instal·lació, s'hauran d'ajustar als requisits de la Normativa legal vigent.
Control i acceptació
Escomesa: dels tubs i accessoris: el material, dimensions i diàmetre segons especificacions.
Caixa general de protecció: material i dimensions.

Execució

AJUNTAMENT DE CAMPELLES
Aquest document és una còpia simple del document electrònic original. Comprovi l'autenticitat del document a
https://campelles.emunicipis.ddgi.cat/OAC/ValidarDoc.jsp - Utilitzi el 'Codi Segur de Verificació' que apareix a la capçalera.

La connexió a xarxa s'executarà segons el que estableixi el projecte, a la legislació vigent aplicable, a les normes de bona construcció i a les instruccions de la direcció facultativa. En general l'execució de la xarxa de connexió es realitzarà de manera que s'aconsegueixin els objectius previstos en el projecte sense malmetre ni deteriorar la resta de l'edifici, conservant les característiques de l'aigua de subministrament respecte a la seva potabilitat, evitant sorolls molestos, procurant les condicions necessàries per la llarga durabilitat de la instal·lació així com les millors condicions pel seu manteniment i conservació. S'ha de treballar sense tensió a la xarxa.
Escomesa: Les xarxes soterrades es protegiran de fenòmens de corrosió i esforços mecànics o danys.
Les rases han de seguir el traçat correctament alineat en planta i rasant uniforme. Es tindran en compte les distàncies mínimes dels tubs amb altres instal·lacions com ara sanejament, gas, aigua i telefonia, etc. complint amb la normativa vigent.
El suport dels tubs de la instal·lació seran rases amb llit de recolzament, i de profunditat i amplada variable adequades al diàmetre del tub. Aquest suport variarà segons el diàmetre del tub i del tipus de terreny seguint ordres de la DF. El terreny interior de la rasa haurà d'estar net de residus, vegetació i aigua.
Caixa General Protecció: Cal fixar-ne la situació de comú acord entre la propietat i la companyia. D'acord amb la demanda la instal·lació constarà d'una única CGP o més. La col·locació serà a la façana exterior dels edificis amb lliure i permanent accés. Si la façana no llinda amb la via pública es col·locarà en el límit entre la propietat pública i privada. Per una escomesa soterrada el nínxol a paret tindrà unes mesures aprox. de 60x30x150cm, separat 30 cm de terra. Si la escomesa és aèria el muntatge serà superficial i la distància de terra serà de 3 a 4 metres. Si hi ha 1 únic usuari o dos usuaris alimentats des d'un mateix punt, no s'admet muntatge superficial, el nínxol a la paret ha de tenir aprox. 55x50x20cm i l'alçada de lectura de l'equip entre 0,70 i 1,80 m. No s'han de transmetre esforços entre el conductor i la caixa. Toleràncies d'instal·lació + - 20mm i aplomat + - 2%.
Control i acceptació
Escomesa: es controlaran les rases, profunditat, gruix del llit dels tubs, pendents. Tubs i accessoris: Connexions de tubs i caixes, segellat i ancoratges.
Característiques de: Caixa transformador i Caixa general de protecció : disposició, col·locació i distàncies.
Traçat i muntatge de línies repartidores: secció del cable i muntatge de safates i suports. Traçat de rases i caixes en la instal·lació encastada. Subjecció de cables. Quadres generals: Aspecte exterior i interior i dimensions. Connexionat de circuits exteriors a quadres.

Verificacions
Escomesa: Característiques segons diàmetre i cablejat.
Caixa general de protecció: Alçada de col·locació, distàncies altres instal·lacions i connexions.

Amidament i abonament
ml el tub, inclosa part proporcional de juntes i complements, completament instal·lat i comprovat;
m^3 el llit dels tubs, l'anivellament el reomplert i el compactat completament acabat.
ut de la caixa general de protecció.

1.2 Instal·lació comunitària i interior
Conjunt d'elements que composen la instal·lació a partir de la línia general d'alimentació (LGA) fins al punt de connexió a l'interior. La seva funció és la de distribuir l'electricitat des de la caixa general de protecció fins a la connexió interior. Tota la instal·lació assolirà el màxim equilibri de càrregues entre els diferents conductors. Es faran sectors i es subdividiran de manera que les pertorbacions originades per avaries afectin el mínim possible de parts de la instal·lació. Tota la instal·lació s'ha d'efectuar tenint en compte la normativa vigent en cadascun dels casos. Principalment en allò que disposa el Reglament electrotècnic de Baixa Tensió, i les seves instruccions complementàries, així com les recomanacions de les NTE-IEB,IEP,IPP,IAT,IAA, les de la companyia subministradora, normes particulars, instal·lacions d'enllaç. Un cop acabades les tasques de muntatge, es procedirà a la retirada de l'obra de les restes d'embalatges, retalls de materials, etc.

Components
Línia general d'alimentació(LGA): Connecta CGP amb la centralització en un sol lloc de comptadors. Poden ser de coure o alumini.
Derivació individual (DI): Tram que enllaça el final de línia general d'alimentació i subministra energia elèctrica a una instal·lació d'usuari.
Emplaçament els comptadors: Es poden ubicar en local o armari. S'utilitza per a la col·locació dels comptadors de tots els abonats d'un mateix edifici.
Està compost per aquests elements:
Interruptor general de maniobra (IGM): És obligat per a més de 2 usuaris.
Fusible de seguretat: Element del circuit elèctric que es situa a l'inici de les línies, la missió del qual és protegir-les d'intensitats produïdes per tallacircuits.
Comptador: Dispositiu que mesura l'energia elèctrica consumida en kilowatts per hora ó en kilovolt ampers reactius per hora.
Derivació individual: Part de la instal·lació d'enllaç que subministra energia a partir del final de la línia general d'alimentació.
Quadre interior de la unitat privativa: Conjunt d'aparells que es col·loquen en una instal·lació individual amb l'objectiu de protegir l'usuari de qualsevol anomalia que es pugui produir en la instal·lació.
Caixa per a l'interruptor de control de potència: Està ubicat l'interruptor de control de potència i integra tots els dispositius necessaris per assegurar: el comandament, protecció de les sobrecàrregues i tallacircuits.
Dispositius generals de comandament i protecció: Interruptor general automàtic (IGA)d'accionament manual. Interruptor diferencial(ID), Interruptors: Omnipolars, Magnetotèrmics, per a cada un dels circuits interiors.
Tubs, canals i safates: És el lloc per on passa el cablejat; poden ser de diferents mides i materials.
Cable o conductor: El conjunt format per un o diversos fils conductors reunits amb o sense recobriment protector.
Caixes de derivació: Caixes especials per a realitzar unions i connexions de conductors a l'interior de tubs protectors. Poden ser amb muntatge encastat o superficial.
Mecanismes: Són els elements finals de la instal·lació interior. Poden ser endolls, interruptors i commutats. Aniran encastats o muntats superficialment.
Característiques tècniques mínimes.
Línia general d'alimentació(LGA): Ha de ser no propagadora d'incendi i amb emissió de fums i opacitat reduïda. Cables unipolars aïllats.
Derivació individual (DI): Ha de ser no propagador d'incendi i amb emissió de fums i opacitat reduïda.
Emplaçament els comptadors: Fàcil i lliure accés. Ús exclusiu, incompatible amb altres serveis. Ha de disposar de ventilació i il·luminació suficient.
Caixa per a l'interruptor de control de potència: La intensitat de l'interruptor de control de potència serà en funció del tipus de subministrament i tarifa a aplicar, segons contractació.
Dispositius generals de comandament i protecció: Secció mínima dels conductors segons circuit.
Cable o conductor: Tensió assignada 0,6/1kV.
Control i acceptació
Conductors i mecanismes: Identificació, segons especificacions e projecte. Distintiu de qualitat AENOR.
Comptadors, equips i quadres: Homologació per part del MICT.

AJUNTAMENT DE CAMPELLES
Aquest document és una còpia simple del document electrònic original. Comprovi l'autenticitat del document a
https://campelles.emunicipis.ddgi.cat/OAC/ValidarDoc.jsp - Utilitzi el 'Codi Segur de Verificació' que apareix a la capçalera.

Accessoris i material elèctric: Marca AENOR homologada pel Ministeri de Foment.
La resta de components de la instal·lació s'hauran d'acceptar en obra conforme a la documentació de projecte, documentació del fabricant, la normativa, especificacions de projecte, i indicacions de la direcció facultativa durant l'execució de les obres.

Execució

Condicions prèvies

En general l'execució de la instal·lació interior es realitzarà de manera que s'aconsegueixin els objectius previstos en el projecte sense malmetre ni deteriorar la resta de l'edifici, evitant sorolls molestos, procurant les condicions necessàries per a la llarga durabilitat de la instal·lació així com les millors condicions pel seu manteniment i conservació. Abans de començar els treballs de muntatge, es farà un replanteig previ que ha de ser aprovat per la direcció facultativa. Tots els elements s'han d'inspeccionar abans de la seva col·locació. Han d'estar en perfecte estat i no haver rebut cops en el seu transport. La seva instal·lació no ha d'alterar les característiques dels elements.
Línia general d'alimentació(LGA) i Derivació individual (DI): Passarà per espais d'ús comunitari amb conductes aïllats per l'interior, amb tubs encastats, o muntatge superficial. La unió dels tubs serà roscada o embotida. Si la longitud és excessiva es disposaran els registres adequats. Es procedirà a la col·locació dels conductes elèctrics, fent servir passa fils guies impregnades amb substàncies que permetin el lliscament per l'interior. La canalització permetrà l'ampliació de la secció dels conductors fins al 100%. La secció dels cables serà com a mínim de 10mm2 si són de coure o de 16 mm2 si són d'alumini.
Emplaçament dels comptadors: Es construiran amb materials no inflamables, no hi travessaran cap conducció ni instal·lació que no siguin elèctriques. Ha de ser de fàcil i lliure accés. Tindrà un ús exclusiu, incompatible amb altres serveis. Ha de disposar de ventilació i il·luminació suficient. El pany serà normalitzat. Per a 16 comptadors es centralitzarà en un armari si n'hi ha més de 16 és centralitzen en un local. En tots els casos: Les portes han d'obrir cap enfora. L'interior s'ha d'enguixar i pintar de color blanc. Es col·locarà una bunera a l'interior connectada a la xarxa de sanejament.
Comptadors: S'han d'instal·lar a l'interior del local o a la façana, en lloc accessible fàcilment, a prop de l'entrada i a una alçada de col·locació dels comptadors serà 0,25m des del terra i com a màxim 1,80m alçada de lectura del comptador més alt. Segons el grau d'electrificació s'ha d'instal·lar la protecció contra contactes indirectes (interruptors diferencials) i PIA (Interruptors magnetotèrmics) necessaris. Han d'estar fixats sobre una paret, mai sobre un envà. Sobre les bases s'han de col·locar els fusibles de seguretat. Un cop instal·lat i connectat a la xarxa, no han de ser accessibles les parts que hagin d'estar en tensió. Les fases (o fase i neutre) i el conductor de protecció, si n'hi ha, han d'estar connectades als borns de la fase per pressió del cargol. Ha de quedar amb els costats aplomats i en el mateix pla que el parament. La posició ha de ser la fixada a la documentació tècnica. Quan es col·loca muntat superficialment, l'element ha de quedar fixat sòlidament al suport. Quan es col·loca encastat, l'element ha de quedar fixat sòlidament a la caixa de mecanismes, que ha de complir les especificacions fixades per la direcció facultativa. Resistència de les connexions a la tracció: >= 3 kg. Toleràncies d'instal·lació: posició: ± 20 mm i aplomat: ± 2%.
Quadre interior de la unitat privativa: Anirà col·locat sobre una paret, mai sobre un envà. Tots els elements que es col·loquin al quadre compliran: La subjecció de cables ha d'estar feta mitjançant la pressió de visos. Tots els conductors han de quedar connectats als borns corresponents. Cap part accessible de l'element instal·lat no ha d'estar en tensió, fora dels punts de connexió.Quan es col·loca a pressió ha d'anar muntat sobre un perfil DIN simètric a l'interior d'una caixa o armari. En aquest cas, l'interruptor s'ha de subjectar pel mecanisme de fixació disposat per a tal fi. Quan es col·loca amb cargols, ha d'estar muntat sobre una placa base aïllant a l'interior d'una caixa també aïllant. En aquest cas l'interruptor s'ha de subjectar pels punts disposats amb aquesta finalitat pel fabricant. Els interruptors han de ser capaços de funcionar correctament en les condicions normals exigides en les normes. Els interruptors que admetin la regulació d'algun paràmetre han d'estar ajustats a les condicions del paràmetre exigides en la DT. Resistència a la tracció de les connexions: >= 3 kg. ICP: Ha d'estar muntat dins d'una caixa precintable. Ha d'estar localitzat el més a prop possible de l'entrada de la derivació individual. PIA: En el cas d'habitatges ha de quedar muntat un interruptor magnetotèrmic per a cada circuit.
Tubs : Els canvis de direcció s'han de fer de manera adequada a cada material. Tubs rígids: es faran mitjançant corbes d'acoblament, escalfant-les lleugerament, sense que es produeixin canvis sensibles a la secció. Quan les unions són roscades, han d'estar fetes amb maniguets amb rosca. Quan les unions són endollades s'han de fer amb maniguets llisos. Toleràncies d'instal·lació: posició: ± 20 mm, alineació: ± 2%, <= 20 mm/total. Tubs flexibles: No pot tenir empalmaments entre els registres (caixes de derivació, pericons, etc.), ni entre aquests i les caixes de mecanismes. S'ha de comprovar la regularitat superficial i l'estat de la superfície sobre la que s'ha d'efectuar el tractament superficial. Toleràncies d'instal·lació: penetració dels tubs dins les caixes: ± 2 mm. Encastat: el tub s'ha de fixar al fons d'una regata oberta al parament, coberta amb guix. Recobriment de guix: >= 1 cm. Sobre sostremort: El tub ha de quedar fixat al sostre o recolzat en el cel ras. Muntat sobre paviment: El tub ha de quedar recolzat sobre el paviment base. Ha de quedar fixat al paviment base amb tocs de morter cada metre, com a mínim.
Canals i safates : El muntatge s'ha de fer amb peces de suport, amb un mínim d'un per tram, fixades al sostre o als paraments amb perns d'ancoratge. Les unions dels trams rectes, derivacions, cantonades, etc., de les canals s'han de fer amb peces d'unió fixades amb cargols o reblons. Les unions han d'estar a 1/5 de la distància entre dos recolzaments. Han de tenir continuïtat elèctrica, connectant-les al conductor de terra cada 10 m, com a màxim. Els finals de canalitzacions i els laterals de les caixes de derivació han d'estar coberts sempre amb tapetes de final de tram i laterals de caixa, respectivament. Distància entre les fixacions: <= 2,5 m. Toleràncies d'instal·lació: nivell o aplomat: <= 0,2%, 15 mm/total, desploms: <= 0,2%, 15 mm/total.
Cable o conductor: S'han considerat els tipus següents: Cables unipolars o multipolars (tipus mànega, sota coberta única) amb aïllament de polietilè reticulat (XLPE) i coberta de policlorur de vinil (PVC) de designació UNE RV. Cables unipolars o multipolars (tipus mànega, sota coberta única) amb aïllament de polietilè reticulat (XLPE) i coberta de material lliure d'halògens a base de poliolefina, de baixa emissió de gasos tòxics i corrosius, de designació UNE RZ1K (AS). S'han considerat els tipus de col·locació següents: Cables UNE RFV, RV, RZ1K per anar col·locats en tubs. Cables UNE RV, RZ1K per anar muntats superficialment. L'execució de la unitat d'obra inclou les operacions següents: estesa, col·locació i tibat del cable si es el cas, connexió a les caixes i mecanismes, en el seu cas. Els empalmaments i derivacions s'han de fer amb borns o regletes de connexió, prohibint-se expressament el fer-ho per simple recargolament o enrotllament dels fils. El recorregut ha de ser l'indicat a la DT. Els conductors han de quedar estesos de manera que les seves propietats no quedin danyades. Els conductors han d'estar protegits contra els danys mecànics que puguin venir després de la seva instal·lació. RV-K O RZ1-K: El conductor ha de penetrar dins les caixes de derivació i de mecanismes. El cable ha de portar una identificació mitjançant anelles o brides del circuit al qual pertany, a la sortida del quadre de protecció. No han d'haver-hi empalmaments entre les caixes de derivació, ni entre aquestes i els mecanismes. En tots els llocs on el cable sigui susceptible d'estar sotmès a danys, es protegirà mecànicament mitjançant tub o safata d'acer galvanitzat. Radi de curvatura mínim admissible durant l'estesa: Cables unipolars: radi mínim de quinze vegades el diàmetre del cable. Cables multiconductors: radi mínim de dotze vegades el diàmetre del cable. Penetració del conductor dins les caixes: >= 10 cm. Toleràncies d'instal·lació: Penetració del conductor dins les caixes: ± 10 mm. RV-K O RZ1-K superficial: la seva fixació al parament ha de quedar alineada paral·lelament al sostre o al paviment i la seva posició ha de ser la fixada al projecte. Distància horitzontal entre fixacions: <= 80cm.Distància vertical entre fixacions: <= 150cm.
Caixes de derivació: La caixa ha de quedar fixada sòlidament al parament per un mínim de quatre punts. La posició ha de ser la fixada a la documentació tècnica. Si la caixa és metàl·lica, ha de quedar connectada a la connexió de terra. Toleràncies d'instal·lació: posició: ± 20 mm, aplomat: ± 2%.
Mecanismes: La posició ha de ser la reflectida a la documentació tècnica o, en el seu defecte, la indicada per la direcció facultativa. Toleràncies d'instal·lació: Posició: ± 20 mm. Un cop instal·lat i connectat a la xarxa no han de ser accessibles les parts que hagin d'estar en tensió. Les fases (o fase i neutre) i el conductor de protecció, si n'hi ha, han d'estar connectats als borns de la base per pressió de

AJUNTAMENT DE CAMPELLES
Aquest document és una còpia simple del document electrònic original. Comprovi l'autenticitat del document a
https://campelles.emunicipis.ddgi.cat/OAC/ValidarDoc.jsp - Utilitzi el 'Codi Segur de Verificació' que apareix a la capçalera.

cargols. Ha de quedar amb els costats aplomats i en el mateix pla que el parament. Quan es col·loca muntat superficialment, l'element ha de quedar fixat sòlidament al suport. Quan es col·loca encastat, l'element ha de quedar fixat sòlidament a la caixa de mecanismes, que ha de complir les especificacions fixades en el seu plec de condicions. Resistència de les connexions a la tracció: >= 3 kg. Toleràncies d'instal·lació: aplomat: ± 2%

Control i acceptació.

Connexions entre elements, distàncies entre suports, toleràncies i aplomat de la col·locació.
Distància mín. encreuaments amb altres instal·lacions.
Traçat i muntatge de línies repartidores: secció del cable i muntatge de safates i suports. Situació de punts i mecanismes. Traçat de rases i caixes en la instal·lació encastada. Subjecció de cables. Característiques i situació d'equips d'enllumenat i mecanismes (marca, model i potència). Muntatge de mecanismes (verificació de fixació i anivellament). Control de troncals i de mecanismes de la xarxa de veu i dades. Quadres generals: Aspecte exterior, interior i dimensions. Característiques tècniques dels components del quadre: interruptors, automàtics, diferencials, relès, etc.) Fixació d'elements i connexionat. Identificació i senyalització o etiquetat de circuits i les seves proteccions. Connexionat de circuits exteriors a quadres.
Proves de funcionament: Comprovació de la resistència de la xarxa de terra; Comprovació d'automàtic; Encès de l'enllumenat; Circuit de força; Comprovació de la resta de circuits de la instal·lació enllestida.

Verificacions

Proves de funcionament de la instal·lació. Potència contractada, tensió a la instal·lació.
Verificar la situació dels quadres i del muntatge de la xarxa de veu i dades.

Amidament i abonament

ml conductors, tubs, canals, safates i dispositius generals de comandament i protecció. Per unitat: comptador, quadre, caixes de derivació, mecanismes.

1.3 Posta a terra

És la instal·lació de protecció, independent a la xarxa elèctrica, unida directament a terra, que te com a missió evacuar els corrents de defecte o de derivació que es produeixen per a eventual falta d'aïllament. A aquesta presa de terra es connectaran, quan n'hi hagi en projecte, les parts metàl·liques dels dipòsits de gasoil, instal·lacions de calefacció, d'aigua, de gas canalitzat, i antenes de ràdio i televisió.

Components

Punt de connexió a terra: És un electrode de materials inalterables com: coure, acer galvanitzat o sense galvanitzar amb protecció catòdica o de fosa de ferro.
Conductors de posta a terra: Seran de coure rígid nu, acer galvanitzat o un altre metall amb un alt punt de fusió.
Línies d'enllaç amb la terra: amb conductor nu soterrat al terreny.
Arquetes de connexió.
Línia principal de terra i les seves derivacions: el conductor anirà aïllat amb tubs de PVC rígid o flexible.
Placa o piqueta de connexió a terra.

Execució

Condicions prèvies

En general l'execució de la instal·lació interior es realitzarà de manera que s'aconsegueixin els objectius previstos en el projecte sense malmetre ni deteriorar la resta de l'edifici. Abans de començar els treballs de muntatge, es farà un replanteig previ que ha de ser aprovat per la direcció facultativa. S'ha de comprovar que les característiques del producte corresponen a les especificades al projecte. Els materials s'han d'inspeccionar abans de la seva col·locació. Un cop instal·lat, es procedirà a la retirada de l'obra de tots els materials sobrants (embalatges, retalls de cables, etc.)
Punt de connexió a terra. La platina ha de portar un dispositiu de fixació a la base. Un cop instal·lat i connectat a la xarxa no han de ser accessibles les parts que hagin d'estar en tensió. Ha de quedar amb els costats aplomats i en el mateix pla que el parament. La posició i quantitat han de ser les fixades per la direcció facultativa i han de constar a la documentació tècnica. Quan es col·loca muntat superficialment, l'element ha de quedar fixat sòlidament al suport. S'ha de: connectar sobre els conductors de terra; situar en un lloc accessible; permetre mesurar la resistència de la presa de terra corresponent; assegurar la continuïtat elèctrica; ha d'estar situat a prop de la presa de terra. Les instal·lacions que ho necessitin han de disposar d'un nombre suficient de punts de posada a terra, convenientment distribuïts, que estiguin connectats al mateix electrode o conjunt d'electrodes. Resistència a la tracció de les connexions: >= 3 kg. Toleràncies d'execució:- posició: ± 20 mm, aplomat: ± 2%
Placa o piqueta de connexió a terra. Ha d'estar col·locat en posició vertical, enterrat dins del terreny. Ha de quedar: fàcilment localitzable per a la realització periòdica de proves d'inspecció i control; unides rígidament, assegurant un bon contacte elèctric amb els conductors dels circuits de terra mitjançant cargols, elements de compressió, soldadura d'alt punt de fusió, etc. El contacte amb el conductor del circuit de terra ha d'estar net, sense humitat i fet de tal forma que s'evitin els efectes electroquímics. Han d'estar clavades de tal forma que el punt superior quedi a 50 cm de profunditat. En el cas d'enterrar més d'una placa, la distància entre elles ha de ser com a mínim de 3 m. Ha de tenir incorporat un tub de plàstic de 22 mm de diàmetre, aproximadament, al costat del cable per a la humectació periòdica del pou de terra. Toleràncies d'execució: posició: ± 50 mm
Conductor de coure nu.Les connexions del conductor s'han de fer per soldadura sense la utilització d'àcids, o amb peces de connexió de material inoxidable, per pressió de cargol, aquest últim mètode sempre en llocs visitables. El cargol ha de portar un dispositiu per tal d'evitar que s'afluixi. Les connexions entre metalls diferents no han de produir deteriorament per causes electroquímiques. El circuit de terra no serà interromput per a la col·locació de seccionadors, interruptors o fusibles. El pas del conductor pel paviment, murs o d'altres elements constructius s'ha de fer dins d'un tub rígid d'acer galvanitzat. El conductor no ha d'estar en contacte amb elements combustibles. Col·locat superficialment: El conductor ha de quedar fixat mitjançant grapes al parament o sostre, o bé mitjançant brides en el cas de canals i safates. Distància entre fixacions: <= 75 cm. En malla de connexió a terra: El conductor ha de quedar instal·lat al fons de rases reblertes posteriorment amb terra garbellada i compactada. El radi de curvatura mínim admès ha de ser 10 vegades el diàmetre exterior del cable en mm.
Control i acceptació

Tot el que fa referència a la seva execució en especial comprovació de la resistència de la xarxa de terra.

Amidament i abonament

ut punt de connexió a terra, arquetes de connexió, placa o piqueta de connexió a terra.
ml conductors de posta a terra, línies d'enllaç amb la terra, línia principal de terra

2 TELECOMUNICACIONS

Normes d'aplicació

AJUNTAMENT DE CAMPELLES
Aquest document és una còpia simple del document electrònic original. Comprovi l'autenticitat del document a
https://campelles.emunicipis.ddgi.cat/OAC/ValidarDoc.jsp - Utilitzi el 'Codi Segur de Verificació' que apareix a la capçalera.

UNE i DIN. Totes les UNE i DIN corresponents als elements que composen la instal·lació.
Infraestructuras comunes en los edificios para el acceso a los servicios de telecomunicación. RD.Ley 1/98.
Ley de Ordenación de la Edificación. Ley 38/1999.
Norma tècnica de les infraestructures comunes de telecomunicacions als edificis per a l'accés al servei de telecomunicacions per cable. D. 116/2000.
Norma tècnica de les infraestructures comunes dels edificis per a la captació, adaptació i distribució dels senyals de radiodifusió, televisió i altres serveis de dades associats, procedents d'emissions terrestres i de satèl·lit. D. 117/2000.
Reglament del registre d'instal·ladors de telecomunicacions de Catalunya. D. 360/1999, D. 122/2002.
Reglamento regulador de las infraestructuras comunes de telecomunicaciones para el acceso a los servicios de telecomunicación en el interior de los edificios y de la actividad de instalación de equipos y sistemas de telecomunicaciones. RD 401/2003.
Servei de Telefonia Bàsica, d'aplicació a Catalunya. BOE: 9/03/99.
Reglamento reguladors de las Infraestructuras Comunes de Telecomunicaciones para el acceso a los servicios de telecomunicación en el interior de los edificios y de la actividad de instalación de equipos y sistemas de telecomunicaciones. RD 401/2003, Orden CTE/1296/2003.
Circular sobre Telecomunicacions. Circular 14/04/2000. **Circular sobre projecte tècnic d'ICT.** Circular 21/07/2000.Nota relativa al visat de projectes tècnics, annexos i certificats d'ICT .
Instalación de inmuebles de sistemas de distribución de la señal de televisión por cable. D. 1306/1974.
Ley General de Telecomunicaciones, Ley 32/2003. BOE núm. 264; 19/03/2004.
Orden ITC/1077/2006. BOE 13-4-06.
Antenas parabólicas. RD 1201/1986.
Canalitzacions i infraestructures de radiodifusió sonora, televisió, telefonia bàsica i altres serveis per cable als edificis. D. 172/99.
Codi Tècnic de l'Edificació. RD 314/2006. DB-HR, Protecció enfront del soroll.
UNE
UNE-EN ISO 140-4: Medición in situ del aislamiento acústico al ruido aéreo entre locales.
UNE-EN ISO 140-5: Medición in situ del aislamiento acústico al ruido aéreo de elementos de fachadas y de fachadas.
UNE-EN ISO 140-7: Medición del aislamiento acústico en los edificios y de los elementos de construcción. Parte 7: Medición in situ del aislamiento acústico de suelos al ruido de impactos
UNE-EN ISO 717: Evaluación del aislamiento acústico en los edificios y los elementos de construcción
UNE-EN ISO 717-1: Aislamiento a ruido aéreo. Para el cálculo del valor global de aislamiento y los términos de adaptación al espectro.
UNE-EN ISO 717-2: Aislamiento al ruido de impactos. Para el cálculo del valor global de aislamiento y los términos de adaptación al espectro.

2.1 Antenes
És la instal·lació de captació, adaptació i distribució de senyals de radiodifusió sonora i de televisió procedents d'emissions terrestres o de satèl·lit.

Components
Pals: Elements suport de les antenes.
Dipols: Antenes de captació que poden ser terrestres o de satèl·lit.
Equips d'amplificació: Poden anar muntats superficialment o encastats.
Caixes de derivació: Caixes especials per a realitzar unions i connexions de conductors a l'interior de tubs protectors. Poden ser amb muntatge encastat o superficial.
Conductors coaxials: El conjunt format per un o diversos conductors reunits amb o sense recobriment protector.
Pressa de senyal de TV: Són els elements finals de la instal·lació interior. Aniran encastats o muntats superficialment.
Característiques tècniques mínimes.
Els materials que s'utilitzin a la instal·lació, s'hauran d'ajustar als requisits de la Normativa legal vigent.
Control i acceptació
Caldrà comprovar el material i les dimensions previstes en el projecte sobre tots els elements que composen la instal·lació.

Execució
Condicions prèvies
En general l'execució de la instal·lació interior es realitzarà de manera que s'aconsegueixin els objectius previstos en el projecte sense malmetre ni deteriorar la resta de l'edifici, evitant sorolls molestos, procurant les condicions necessàries per la llarga durabilitat de la instal·lació així com les millors condicions pel seu manteniment i conservació.
Abans de començar els treballs de muntatge, es farà un replanteig previ que ha de ser aprovat per la DF. Tots els elements s'han d'inspeccionar abans de la seva col·locació. Han d'estar en perfecte estat i no haver rebut cops en el seu transport.
La seva instal·lació no ha d'alterar les característiques dels elements. Cal tenir en compte la compatibilitat electromagnètica de la instal·lació, seguint les especificacions equipotencials i apantallament, entre sistemes en l'interior dels recintes de telecomunicacions.
Pals: Poden anar fixats a la paret o recolzats sobre una base plana amb els accessoris i ancoratges que siguin necessaris. El pal ha de ser vertical i connectat a la xarxa de terres de l'edifici amb cable de 6mm. L'alçària màx. del pal serà de 6 metres.
Recolzats a una base: s'ha de fer de manera que, amb els travaments, el moment d'encastament a la base pel pes del pal, el de les antenes i l'acció del vent sigui <= 160 m kg.
Dipols: Les antenes o dipols quedaran en contacte metàl·lic directe amb el pal. Cal col·locar una antena per a cada canal captat i transmès a l'equip d'amplificació. Hauran de suportar una velocitat màxima del vent de: situats a menys de 20 m d'alçària: 130 km/h ; situats a més de 20 m d'alçària: 150 km/h.
Equips d'amplificació: S'ubicaran en espais protegits dels agents atmosfèrics. Es col·locarà un punt de llum incandescent de 60 W amb corrent monofàsic per a treballs de manteniment. El conjunt metàl·lic de l'equip i el blindatge dels cables de sortida a la distribució han de connectar-se a terra. Distància dels conductors d'enllaç al peu del pal: <= 8 m. Alçària part inferior de l'equip a la part accessible per manteniment: <= 2 m. Distància del llum a la part superior de l'equip: <= 0,2 m. Secció conductors a terra: >= 2 mm2
Caixes de derivació: S'han d'instal·lar sempre a l'exterior de l'edifici, en un lloc d'accés fàcil per al personal de manteniment sense necessitat d'entrar a l'habitatge o local i protegides dels agents atmosfèrics (caixes d'escala, etc.).A cada habitatge o local ha d'entrar una derivació provinent d'aquesta caixa. Les derivacions que no s'utilitzin s'han de tancar elèctricament mitjançant una resistència de 75 ohms. Distància caixa al sostre (d): 19 cm <= d <= 21 cm
Conductors coaxials: El cable s'ha de doblegar en angles > 90°. Per a trams de cable de llargaria > 120 cm i per a canvis de secció s'han d'intercalar caixes de registre. Pot anar agafat al pal, per mitjà d'abraçadores de cintes adhesives, fins al peu del pal. A partir d'aquest punt i fins a l'equip d'amplificació, així com des d'aquest equip fins a les caixes de connexió dels habitatges, s'ha de col·locar protegit dins d'un

AJUNTAMENT DE CAMPELLES
Aquest document és una còpia simple del document electrònic original. Comprovi l'autenticitat del document a
https://campelles.emunicipis.ddgi.cat/OAC/ValidarDoc.jsp - Utilitzi el 'Codi Segur de Verificació' que apareix a la capçalera.

tub de PVC, exclusiu per al cable coaxial. No es pot admetre cap més cable aliè a la instal·lació de l'antena. Les connexions del cable coaxial amb els diferents elements s'han de fer sempre doblegant la malla cap enrera. No s'admet mai la malla recargolada.
Pressa de senyal de TV: Són els elements finals de la instal·lació interior. Aniran encastats o muntats superficialment. La posició ha de ser la fixada a la DT. Els costats han d'estar aplomats. La caixa ha d'estar enrasada amb el parament. Distància presa al paviment (d): 19 cm <= d <= 21 cm. Toleràncies d'instal·lació: posició: ± 20 mm, aplomat: ± 2%.
Control i acceptació.
Connexions entre elements, distàncies entre suports, toleràncies i aplomat de la col·locació.
Distància mín. encreuaments amb altres instal·lacions. Fixació de canals i registres. Profunditat d'empotraments. Penetració de tubs en caixes. Enrasat de tapes amb paraments.
Un cop acabades les tasques de muntatge, es procedirà a la retirada de l'obra de les restes d'embalatges, retalls de materials, etc.

Verificacions
Proves de funcionament de la instal·lació i recepció de senyal. Les antenes quedaran en contacte metàl·lic directe amb el pal.
L' armari de protecció estarà ben subjectat a la paret. Existència de punt de llum i base d'endoll per l'alimentador. Les connexions aniran protegides sota tub. Les connexions es faran amb cable coaxial.

Amidament i abonament
ml conductors coaxials.
ut Pals, dipols, equip d'amplificació, caixes de derivació, pressa de senyal.

2.2 Telecomunicació per cable
És la instal·lació comuna de Telecomunicacions, destinada a proporcionar l'accés al servei de telecomunicacions per cable, des de la xarxa d'alimentació dels diferents operadors del servei fins a la presa dels usuaris.

Components
Xarxa d'alimentació:
Per cable:
Pericó d'entrada i registre d'enllaç: Ubicats a l'inici de la instal·lació.
Canalització d'enllaç: Arriba fins al recinte d'instal·lacions de Telecomunicacions inferior.(RITI)
Per mitjans radioelèctrics:
Elements de captació de coberta.
Canalització d'enllaç: Arriba fins al recinte d'instal·lacions de Telecomunicacions superior.(RITS)
Equips de recepció i processat de la senyal.
Cables de canalització principal: Unió amb el RITI.
Xarxa de distribució:
Cables coaxials: Conjunt de cables i altres elements que van des del registre principal RITI, fins al registre d'usuari.
Elements de connexió:
Punt de distribució final: Interconnexió
Punt d'accés d'usuari: Punt de finalització de la instal·lació dels serveis de televisió, telèfon, vídeo a la carta i vídeo sota demanda.
La infrastructura comú per l'accés als serveis de Telecomunicacions per cable podrà no incloure inicialment el cablejat de la xarxa de distribució.
Control i acceptació
Es seguiran les especificacions tècniques del fabricant per a realitzar el control i acceptació de tots els components de la instal·lació. Sobretot els que fan referència a l'annex III i en el punt 6 de l'annex IV del Reial Decret 279/1999, per pericons, tubs, canals, accessoris, armaris d'enllaç i punt final de la xarxa i presa.

Execució
Condicions prèvies
En general l'execució de la instal·lació interior es realitzarà de manera que s'aconsegueixin els objectius previstos en el projecte sense malmetre ni deteriorar la resta de l'edifici. Abans de començar els treballs de muntatge, es farà un replanteig previ que ha de ser aprovat per la DF. S'ha de comprovar que les característiques del producte corresponen a les especificades al projecte. Els materials s'han d'inspeccionar abans de la seva col·locació. Un cop instal·lat, es procedirà a la retirada de l'obra de tots els materials sobrants (embalatges, retalls de cables, etc.) Els recintes d'instal·lacions que es trobin en la vertical de canalitzacions i desguassos es garantirà la seva protecció enfront de la humitat. Per mantenir la compatibilitat electromagnètica de la instal·lació s'aplicarà el previst en el punt 7 de l'annex IV del Reial Decret 279/1999.
Pericó d'entrada i registre d'enllaç: Les dimensions mínimes seran les establertes al projecte segons el número de PAU. Disposarà de 2 punts per l'estesa dels cables, i en parets oposades l'entrada de conductes. La tapa serà de formigó o fosa i tindrà tanca de seguretat, es situarà al mur de façana segons indicació de la companyia.
Canalització d'enllaç: Es pot realitzar amb tubs de PVC rígid o d'acer. Poden anar empotrades, en superfície o en canalització soterrada. Tindrà la dimensió necessària per encabir els diferents elements de derivació que proporcionin els senyals a tots els usuaris.
Cables de canalització principal: Es col·locaran els registres secundaris empotrats o superficials amb unes dimensions mínimes de 40x40x40cm.
Cables coaxials: Es realitzarà la xarxa secundària amb tubs i canaletes fins a la instal·lació interior de l'usuari. Poden ser de plàstic, corrugats o llisos i aniran empotrats. En tots els tubs es deixarà instal·lat un tub guia que serà de filferro d'acer galvanitzat de 2mm de diàmetre o corda plàstica de 5mm sobresortint 20cm en els extrems de cada tub. En el cas d'accés radioelèctric del servei, s'executarà també la unió entre el RITS i el RITI.
Control i acceptació
Tot el que fa referència a la seva execució. Fixació de canals i registres. Profunditat d'empotraments. Penetració de tubs en caixes. Enrasat de tapes amb paraments.

Verificacions
Muntatge dels equips i aparells i col·locació de plaques embellidores dels mecanismes. Les regates quedaran cobertes de morter i guix.

Amidament i abonament
ut pericó, elements de captació..
ml canalitzacions, cables punts de connexió.

2.3 Telefonia

AJUNTAMENT DE CAMPELLES
Aquest document és una còpia simple del document electrònic original. Comprovi l'autenticitat del document a
https://campelles.emunicipis.ddgi.cat/OAC/ValidarDoc.jsp - Utilitzi el 'Codi Segur de Verificació' que apareix a la capçalera.

És la instal·lació comuna de Telecomunicacions, destinada a proporcionar l'accés al servei de telefonia al públic, des de l'escomesa de la companyia subministradora fins a cada una de les preses dels usuaris del telèfon o xarxa digital i serveis integrats (RDSI).

Components

Xarxa d'alimentació:
Per cable:
Pericò d'entrada i registre d'enllaç: Ubicats a l'inici de la instal·lació.
Canalització d'enllaç: Arriba fins al recinte d'instal·lacions de Telecomunicacions inferior.(RITI)
Per mitjans radioelèctrics:
Elements de captació de coberta
Canalització d'enllaç: Arriba fins al recinte d'instal·lacions de Telecomunicacions superior.(RITS)
Equips de recepció i processat de la senyal.
Cables de canalització principal: Unió amb el RITI.
Xarxa de distribució:
Cables multiparells: Conjunt de cables multiparells (fins a 25 parells) que van des del registre principal RITI, fins al registre secundari. Estarà recobert per una capa de característiques ignífugues quan la distribució sigui exterior.
Xarxa de dispersió:
Cables parells individuals: Conjunt de cables d'escomesa interior i altres elements que van dels registres secundaris o punt de distribució fins al punt d'accés d'usuari (PAU) en els registres d'acabament de la xarxa per TB+RDSI (telefonia bàsica + línies RDSI).
Estarà recobert per una capa de característiques ignífugues quan la distribució sigui exterior.
Xarxa interior d'usuari:
Cables des dels PAU: Surten dels PAU i arriben fins a les bases d'accés de terminal situats als registres de presa. Poden ser 1 o 2 parells. Estarà recobert per una capa de característiques ignífugues, quan la distribució sigui exterior.
Elements de connexió: Punts de connexió, de distribució, d'accés a l'usuari i bases d'accés terminal.
Regletes de connexió.
Preses de senyal: punt final de la instal·lació a l'interior de la unitat privativa.

Control i acceptació

Es seguiran les especificacions tècniques del fabricant per realitzar el control i acceptació de tots els components de la instal·lació. Les característiques i limitacions es complementen amb l'annex II del Reial Decret 279/1999, i els requisits tècnics relatius a les ICT per la connexió d'una xarxa digital de serveis integrats (RDSI).

Execució

Condicions prèvies

En general l'execució de la instal·lació interior es realitzarà de manera que s'aconsegueixin els objectius previstos en el projecte sense malmetre ni deteriorar la resta de l'edifici. Abans de començar els treballs de muntatge, es farà un replanteig previ que ha de ser aprovat per la DF. S'ha de comprovar que les característiques del producte corresponen a les especificades al projecte. Els materials s'han d'inspeccionar abans de la seva col·locació. Un cop instal·lat, es procedirà a la retirada de l'obra de tots els materials sobrants (embalatges, retalls de cables, etc.) Per mantenir la compatibilitat electromagnètica de la instal·lació s'aplicarà el previst en el punt 8 de l'annex II del Reial Decret 279/1999.
Pericó d'entrada i registre d'enllaç: Les dimensions mínimes seran les establertes al projectes segons el número de PAU. Disposarà de 2 punts per l'estesa dels cables, i en parets oposades a l'entrada de conductes. La tapa serà de formigó o fosa i tindrà tanca de seguretat, es situarà al mur de façana segons indicació de la companyia.
Canalització d'enllaç: Es pot realitzar amb tubs de PVC rígid o d'acer. Poden anar empotrades, en superfície o en canalització soterrada. Tindrà la dimensió necessària per encabir els diferents elements de derivació que proporcionin els senyals a tots els usuaris.
Cables de canalització principal: Es col·locaran els registres secundaris empotrats o superficials amb unes dimensions mínimes de 40x40x40cm.
Cablejat: Es realitzarà la xarxa secundaria amb tubs i canaletes fins a la instal·lació interior de usuari. Poden ser de plàstic, corrugats o llisos i aniran empotrats. En tots els tubs es deixarà instal·lat un tub guia que serà de filferro d'acer galvanitzat de 2mm de diàmetre o corda plàstica de 5mm sobresortint 20cm en els extrems de cada tub. En el cas d'accés radioelèctric del servei, s'executarà també la unió entre el RITS i el RITI.
Pressa de senyal de Telefonia: Són els elements finals de la instal·lació interior. Aniran encastats o muntats superficialment. La posició ha de ser la fixada a la DT. Els costats han d'estar aplomats. La caixa ha d'estar enrasada amb el parament. Distàncies mínimes a d'altres serveis: 5 cm.
Distància presa des de terra telèfon mural (d): 1,50 m. Distància presa des de terra telèfon sobre taula (d): 0,20 m.

Control i acceptació

Tot el que fa referència a la seva execució. Fixació de canals i registres. Profunditat d'empotraments. Penetració de tubs en caixes. Enrasat de tapes amb paraments.

Verificacions

Muntatge dels equips i aparells i col·locació de plaques embellidores dels mecanismes. Les regates quedaran cobertes de morter i guix.

Amidament i abonament

ut pericó i pressa.
ml canalitzacions, cables punts de connexió.

3 AUDIOVISUALS-COMUNICACIONS

Normes d'aplicació

Codi Tècnic de l'Edificació. RD 314/2006. DB SE-AE, Seguretat Estructural, Accions a l'Edificació. DB SE-A, Seguretat Estructural-Acer, DB SI-6, Seguretat en cas d'Incendis, Resistència al foc de l'estructura. DB SI-Annex D, Resistència al foc dels elements d'acer. DB HS 1, Salubritat-Protecció enfront la humitat. DB HE 1, Estalvi d'energia, Limitació de demanda energètica. DB-HR, Protecció enfront del soroll.
Norma de Construcció Sismoresistent: part General i Edificació, NCSE-02. RD 997/2002.
Norma reglamentària d'edificació sobre accions en l'edificació en les obres de rehabilitació estructural dels sostres d'edificis d'habitatges, NRE-AEOR-93. O 18/1/94.
Recobriments galvanitzats en calent sobre productes, peces i articles diversos construïts o fabricats amb acer o altres materials ferris. RD 2351/1985.
Especificacions tècniques dels tubs d'acer inoxidable soldades longitudinalment. RD 2605/1985.

AJUNTAMENT DE CAMPELLES
Aquest document és una còpia simple del document electrònic original. Comprovi l'autenticitat del document a https://campelles.emunicipis.ddgi.cat/OAC/ValidarDoc.jsp - Utilitzi el 'Codi Segur de Verificació' que apareix a la capçalera.

UNE. Acers en xapes i perfils UNE EN 10025, UNE EN 10210-1:1994 i UNE EN 10219-1:1998. Materials d'aportació de soldadures UNE-EN ISO 14555:1999. Especificacions de durabilitat UNE ENV 1090-1:1997.
UNE-EN ISO 140-4: Medición in situ del aislamiento acústico al ruido aéreo entre locales.
UNE-EN ISO 140-5: Medición in situ del aislamiento acústico al ruido aéreo de elementos de fachadas y de fachadas.
UNE-EN ISO 140-7: Medición del aislamiento acústico en los edificios y de los elementos de construcción. Parte 7: Medición in situ del aislamiento acústico de suelos al ruido de impactos
UNE-EN ISO 717: Evaluación del aislamiento acústico en los edificios y los elementos de construcción
UNE-EN ISO 717-1: Aislamiento a ruido aéreo. Para el cálculo del valor global de aislamiento y los términos de adaptación al espectro.
UNE-EN ISO 717-2: Aislamiento al ruido de impactos. Para el cálculo del valor global de aislamiento y los términos de adaptación al espectro.

3.1 Megafonia
És la instal·lació de megafonia i de sonorització d'ús general, amb equips amplificadors centralitzats i distribució en locals d'edificis.

Components
Equips amplificadors centrals: Unitat amplificadora complementada amb preamplificadors, selectors, reguladors...
Xarxa general de distribució: formada per un o varis circuits de la instal·lació, incloent-hi els següents nivells de línies principals de distribució, brancals, línies terminals, conductors bifilars o multiparells, amb tubs aïllants rígids o flexibles. Incloent-hi caixes de pas, derivació i distribució.
Altaveus amb reixeta difusora o caixa acústica.
Selectors de programes, regulació de nivell sonor, atenuadors de so.
Tot l'equip anirà acompanyat d'una escomesa d'alimentació per al subministrament de l'equip amplificador d'energia elèctrica procedent de la instal·lació de baixa tensió i per a la connexió de l'equip a la xarxa de posta a terra.
Característiques tècniques mínimes.
Els materials que s'utilitzin a la instal·lació, s'hauran d'ajustar als requisits de la Normativa legal vigent.
Control i acceptació
Caldrà comprovar el material i les dimensions previstes en projecte sobre tots els elements que composen la instal·lació.

Execució
Condicions prèvies
En general l'execució de la instal·lació interior es realitzarà de manera que s'aconsegueixin els objectius previstos en el projecte sense malmetre ni deteriorar la resta de l'edifici, evitant sorolls molestos, procurant les condicions necessàries per a la llarga durabilitat de la instal·lació així com les millors condicions pel seu manteniment i conservació. Abans de començar els treballs de muntatge, es farà un replanteig previ que ha de ser aprovat per la DF. Tots els elements s'han d'inspeccionar abans de la seva col·locació. Han d'estar en perfecte estat i no haver rebut cops en el seu transport. La seva instal·lació no ha d'alterar les característiques dels elements.
Amplificador .Centraleta de megafonia. Pupitres i micròfons.
Ha de quedar connectat correctament a cadascun dels accessoris. Les connexions han d'estar fetes amb els connectors normalitzats adequats. No ha d'estar connectat a una tensió més gran de la indicada pel fabricant. La potència i la tensió nominal han de ser les especificades en la DT. La zona on l'aparell necessita ventilació ha d'estar lliure. Ha de quedar instal·lat en lloc ventilat, exempt d'humitat i pols i amb una temperatura ambient entre 5 i 30º C. Ha d'estar allunyat d'elements que de forma permanent o transitòria originin alts nivells de vibració o soroll. S'ha de comprovar la idoneïtat de la tensió disponible amb la de l'equip. El muntatge s'ha de fer seguint les instruccions de la DT del fabricant. Tots els elements s'han d'inspeccionar abans de la seva col·locació. Les connexions elèctriques s'han de fer sense tensió a la línia.
Altaveus: Ha de quedar correctament connectat a la instal·lació segons les instruccions del fabricant. Com a mínim ha d'estar col·locat amb tres punts de fixació. La posició ha de ser la reflectida a la DT o, en el seu defecte, la indicada per la DF. Els suports han de quedar fixats sòlidament. L'element ha de quedar col·locat penjant dels suports previstos. Distància mínima al paviment: 180 cm. Toleràncies d'instal·lació: posició: ± 20 mm.
Atenuadors de so: L'atenuador ha de quedar fixat sòlidament al suport (muntatge superficial) o a la caixa de mecanismes (muntatge encastat), almenys per dos punts mitjançant visos. Ha de quedar amb els costats aplomats i plans sobre el parament. Els cables han de quedar connectats als seus borns per pressió de cargol. La posició ha de ser la indicada a la DT. Resistència a la tracció de les connexions: >= 3 kg. Toleràncies d'execució: posició: ± 20 mm i aplomat: ± 2%
Cablejat per megafonia: La connexió ha d'estar feta sobre els següents elements: regulador del nivell sonor, selector de programes, central de megafonia, altaveus. Els cables han de penetrar dins dels conductes. Els empalmaments han d'estar fets amb regleta o borns de connexió. La seva fixació al parament ha de quedar vertical o alineada paral·lelament al sostre o al paviment. Un cop instal·lat i connectat a la central de megafonia no han de ser accessibles les parts que hagin d'estar en tensió. La posició ha de ser la fixada a la DT. Si es col·loca muntat superficialment, el cable ha d'anar fixat al suport i si es col·loca en tub o canal, el cable ha de quedar instal·lat sense tensions. La distància del cable a qualsevol tipus d'instal·lació ha de ser de 20 cm. Distància entre fixacions: <= 40 cm. Resistència de les connexions a la tracció: >= 3 kg. Toleràncies d'instal·lació: posició: ± 20 mm, aplomat: ± 2%.
Control i acceptació.
Connexions entre elements, distàncies entre suports, toleràncies i aplomat de la col·locació.
Distància mín. encreuaments amb altres instal·lacions. Fixació de canals i registres. Profunditat d'empotraments. Penetració de tubs en caixes. Enrasat de tapes amb paraments.
Un cop acabades les tasques de muntatge, es procedirà a la retirada de l'obra de les restes d'embalatges, retalls de materials, etc.

Verificacions
Muntatge dels equips i aparells, col·locació de plaques embellidores dels mecanismes. Les regates quedaran cobertes de morter i guix. Proves de funcionament de la instal·lació i recepció de senyal.

Amidament i abonament
ml conductors, tubs, canals i safates.
ut amplificadors, centraletes, pupitres, micròfons, altaveus, atenuadors de so

3.2 Interfonia i vídeo

AJUNTAMENT DE CAMPELLES
Aquest document és una còpia simple del document electrònic original. Comprovi l'autenticitat del document a
https://campelles.emunicipis.ddgi.cat/OAC/ValidarDoc.jsp - Utilitzi el 'Codi Segur de Verificació' que apareix a la capçalera.

Està composta per un sistema exterior format per una placa per fer trucades i un sistema de vídeo camares de gravació, i un sistema interior de recepció de trucades i imatges amb un monitor interior i sistema obreportes i que també es pot mantenir una conversa interior-exterior.

Components
A l'entrada de l'edifici:
Unitat exterior, placa de carrer, intercomunicador.
Equip d'alimentació d'intercomunicador.
Obreportes elèctric.
Aparell d'usuari de comunicació.
Tubs, cables i caixes de derivació.
Control i acceptació
Es seguiran les especificacions tècniques del fabricant per a realitzar el control i acceptació de tots els components de la instal·lació.

Execució
Condicions prèvies
En general l'execució de la instal·lació interior es realitzarà de manera que s'aconsegueixin els objectius previstos en el projecte sense malmetre ni deteriorar la resta de l'edifici. Abans de començar els treballs de muntatge, es farà un replanteig previ que ha de ser aprovat per la DF. S'ha de comprovar que les característiques del producte corresponen a les especificades al projecte. Els materials s'han d'inspeccionar abans de la seva col·locació. Un cop instal·lat, es procedirà a la retirada de l'obra de tots els materials sobrants (embalatges, retalls de cables, etc.)
Unitat exterior, placa de carrer, intercomunicador: Poden anar encastades o muntades superficialment. La càmera no s'ha d'orientar cap a fons lluminoses potents. Ha de quedar amb els costats aplomats i els punts sortints en un pla determinat. Tolerències d'instal·lació: posició: ± 20 mm, aplomat: ± 2%.
Equip d'alimentació d'intercomunicador: S'ha de muntar en un lloc sec i d'accés fàcil per al personal de manteniment.
Obreportes elèctric: S'ha de col·locar encastat al marc de la porta a l'alçària corresponent perquè hi encaixi el pestell del pany. Ha de permetre el desbloqueig de la porta en rebre el senyal elèctric, i ha de garantir que no es pot obrir si no es rep.
Aparell d'usuari de comunicació: Ha de quedar correctament connectat a la instal·lació segons les instruccions del fabricant. Tolerències d'instal·lació: posició: ± 20 mm.
Tubs i cables: No hi haurà cap discontinuïtat en els empalmaments dels trams de cablejat. Tindran un codi de colors diferents a la telefonia i a la TV. Es respectaran les seccions mínimes indicades en els esquemes i plànols de la instal·lació. El cablejat anirà muntat protegit dins d'un tub de PVC, exclusiu per a contenir els conductors d'aquesta instal·lació.
Control i acceptació
Tot el que fa referència a la seva execució. Fixació d'elements. Alçada de col·locació. Profunditat d'empotraments. Penetració de tubs en caixes. Enrasat de tapes amb paraments.

Verificacions
Muntatge dels equips i aparells, col·locació de plaques embellidores dels mecanismes. Les regates quedaran cobertes de morter i guix. Proves de funcionament de la instal·lació i recepció de senyal.

Amidament i abonament
ut placa carrer, equip alimentació, obreportes, aparell d'usuari.
ml canalitzacions, tubs i cables.

SUBSISTEMA ENERGIES RENOVABLES I ALTA EFICIÈNCIA

1 SOLAR TÈRMICA
Conjunt d'elements que composen la instal·lació solar tèrmica per a la producció d'aigua calenta sanitària.

Normes d'aplicació
Codi Tècnic de l'Edificació. RD 314/2006. CTE DB-HE 4, Estalvi d'energia, Contribució solar mínima d'aigua calenta sanitària. DB-HS 4, Salubritat, Subministrament d'aigua. DB-HR, Protecció enfront del soroll.
Criteris ambientals i d'ecoeficiència en els edificis. D 21/2006.
R I T E. Reglamento de Instalaciones Térmicas en los edificios. RD 1027/2007 (BOE 29.08.2007).
Procediment bàsic per la certificació d'eficiència energètica d'edificis. RD 47/2007 (BOE 31.01.2007).
Correcció d'Errades del Reial Decret 47/2007, de 19 de gener, pel qual s'aprova el Procediment bàsic pel Procediment bàsic per la certificació d'eficiència d'edificis de nova construcció.
Reglamento Electrotécnico de Baja Tensión, REBT 2002. RD 842/2002.
Equipos de presión. RD 769/1979, 97/23/CE.
Reglamento de Aparatos a Presión. RD1244/1979.
UNE. UNE 100030:2001 IN Guia para la prevención y control de la proliferación y diseminación de legionela en instalaciones.
UNE-EN ISO 140-4: Medición in situ del aislamiento acústico al ruido aéreo entre locales.
UNE-EN ISO 140-5: Medición in situ del aislamiento acústico al ruido aéreo de elementos de fachadas y de fachadas.
UNE-EN ISO 140-7: Medición del aislamiento acústico en los edificios y de los elementos de construcción. Parte 7: Medición in situ del aislamiento acústico de suelos al ruido de impactos
UNE-EN ISO 717: Evaluación del aislamiento acústico en los edificios y los elementos de construcción
UNE-EN ISO 717-1: Aislamiento a ruido aéreo. Para el cálculo del valor global de aislamiento y los términos de adaptación al espectro.
UNE-EN ISO 717-2: Aislamiento al ruido de impactos. Para el cálculo del valor global de aislamiento y los términos de adaptación al espectro.

Criterios higiénico-sanitarios para la prevención y control de la legionelosis. RD 865/2003.
Condicions higièn icosanitàries per a la prevenció i el control de la legionel·losi. D 352/2004.
Especificaciones de las exigencias técnicas que deben cumplir los sistemas solares para agua caliente y climatización. BOE.99; 25.04.81.
Homologación de los paneles solares. Real Decreto 891/1980.

Components
Captadors solars: Són els que transformen la radiació solar incident en energia tèrmica.

AJUNTAMENT DE CAMPELLES
Aquest document és una còpia simple del document electrònic original. Comprovi l'autenticitat del document a
https://campelles.emunicipis.ddgi.cat/OAC/ValidarDoc.jsp - Utilitzi el 'Codi Segur de Verificació' que apareix a la capçalera.

Sistema d'acumulació: Està format per un o més acumuladors. Poden ser: d'acer vitrificat, acer amb tractament epoxidic, d'acer inoxidable, coure, acer negre en circuits tancats, etc.
Sistema d'intercanvi: Els bescanviadors per a aigua calenta sanitària han de ser d'acer inox. o de coure.
Circuit hidràulic amb tubs, bomba de circulació, purga d'aire i vas d'expansió.
Tubs: Es farà servir coure o acer inoxidable en el circuit primari. En el secundari de servei d'ACS, es podran utilitzar a més a més plàstics que suportin la temperatura màxima del circuit.
Bomba de circulació: Hauran de ser d'un material compatible amb el fluid de treball utilitzat.
Purga d'aire: Poden ser purgadors manuals o automàtics. S'evitarà l'ús dels automàtics quan es prevegi la formació de vapor en el circuit.
Vas d'expansió: Poden ser oberts o tancats.
Vàlvules: Segons la seva funció poden ser d'esfera, d'assentament, de ressort o retenció.
Sistema elèctric i de control: És on es localitzen els sensors de temperatura.
Productes auxiliars: Com ara: líquid anticongelant, pintura antioxidant, etc.
Característiques tècniques mínimes.
Les necessàries per al correcte funcionament dels components de la instal·lació. Suportar la màxima temperatura i pressions que pugui assolir la instal·lació.
Control i acceptació
Es realitzarà la comprovació de la documentació de subministrament en tots els casos, comprovant que coincideix el subministrat en obra amb el que hi ha indicat en projecte. El captador haurà de tenir la certificació emesa per l'organisme competent o per un laboratori d'assaigs segons RD 891/1980 i la Ordre de 28 juliol de 1980.

Execució

Generalitats.
La posició ha de ser la reflectida a la D.T. o, en el seu defecte, la indicada per la D.F. Tot el conjunt ha d'estar muntat segons les indicacions de la D.T. del fabricant i dels reglaments vigents. La instal·lació ha d'estar construïda en la seva totalitat amb materials i procediments d'execució que garanteixin les exigències del servei, la durabilitat, salubritat i manteniment. No s'han de barrejar, en cap punt, els diferents fluids que intervenen en la instal·lació. No s'han de col·locar elements d'acer galvanitzat si l'aigua pot arribar a una temperatura de 60°C. Tots els materials utilitzats han de ser compatibles entre ells. L'estructura de suport no ha de transmetre càrregues que puguin afectar la integritat dels components de la instal·lació. Els punts de suport han de ser suficients i han d'estar distribuïts de manera que no produeixin flexions sobre el captador superiors a les admeses pel fabricant. Un cop col·locat, cap element de l'estructura de suport o del sistema de fixació ha de donar ombra sobre els captadors. Els elements de la instal·lació que necessitin un manteniment o bé s'hagin de manipular han de ser accessibles. Ha de ser possible desmuntar elements concrets de la instal·lació amb un nombre mínim d'actuacions sobre els altres elements. Ha de tenir instal·lades les proteccions necessàries contra les descàrregues elèctriques d'acord amb la reglamentació vigent. Han d'estar fetes totes les connexions del circuit hidràulic de les plaques i les d'aquestes amb la part fixa de la instal·lació. Les connexions han de ser estanques. Les connexions hidràuliques entre elements no han de provocar esforços recíprocs. Ha d'estar feta la prova de servei. Un cop acabades les feines de muntatge es procedirà a la retirada de la obra de tot el material sobrant (restes d'embalatges, retalls de tubs, etc.).
Sistema de captació: Els captadors muntats en els seus suports han de quedar sòlidament fixats a l'estructura de l'edifici. Abans de començar els treballs de muntatge, es farà un replanteig previ que ha de ser aprovat per la D.F. S'ha de comprovar que les característiques tècniques dels elements que conformen la instal·lació es corresponen a les especificades al projecte. S'ha d'evitar que els elements captadors quedin exposats al sol durant el muntatge. En aquest període, les connexions hidràuliques han d'estar obertes, però protegides de l'entrada de brutícia. Els elements captadors han de restar tapats fins al moment de la posada en marxa de la instal·lació. Les connexions a les diferents xarxes de servei es faran un cop tallats els corresponents subministraments. Les connexions han de ser estanques. Han de segellar-se amb el sistema d'estanquitat aprovat pel fabricant. Abans de fer les connexions es repassaran i netejaran els extrems dels tubs per a eliminar les rebabes que hi puguin haver. *Sistema d'acumulació:* L'aparell ha de quedar recolzat sobre el suport amb dispositius intermedis per a la seva fixació. Cal que quedi suficientment separat dels paraments que l'envolten, de manera que es pugui instal·lar i manipular. Les connexions amb els diferents tubs no han de tenir fuites, han de ser enroscades i amb junt de material elàstic. Abans i després de l'acumulador s'ha d'instal·lar una aixeta de pas, segons les especificacions del seu plec de condicions. Ha de tenir instal·lat: una aixeta de tancament, un purgador de control d'estanquitat del dispositiu de retenció i una vàlvula de seguretat amb tub d'evacuació amb sortida lliure per sobre de la vora superior de l'element que reculli l'aigua. Entre la vàlvula de seguretat i l'acumulador no ha d'haver-hi instal·lada cap vàlvula de tancament. Tots els elements de maniobra, control i connexió han de quedar visibles i accessibles pel seu manteniment. A la part inferior del vas hi ha d'haver una vàlvula de purga i neteja d'obertura ràpida, amb la finalitat d'extreure els sediments que es puguin acumular a l'interior del dipòsit. Tota superfície calefactora accessible per l'usuari ha d'estar protegida si la seva temperatura exterior és superior a 90 ºC. L'instal·lador cal que aporti l'acta de posada en servei. Distància de l'aparell a d'altres aparells amb flama: >= 40 cm. Distància als paraments laterals: >= 15 cm. Toleràncies d'instal·lació: posició: ± 20 mm, aplomat (posició vertical): ± 5 mm, horitzontalitat (posició horitzontal): ± 5 mm. La llargària del conducte ha de ser la suficient com per fer possible el roscat de les unions.
Sistema d'intercanvi: Bescanviadors. La instal·lació no ha de sobrepassar la pressió de disseny de l'intercanviador. La regulació de temperatura d'ACS ha d'estar feta mitjançant vàlvula de tres vies en l'entrada d'aigua calenta o termòstat que aturi l'aparell productor d'aigua calenta entre aquest i l'intercanviador de doble paret. L'aparell ha de quedar recolzat sobre el suport amb dispositius intermedis per a la seva fixació. Cal que quedi suficientment separat dels paraments que l'envolten, de manera que es pugui instal·lar i manipular. Les connexions amb els diferents tubs no han de tenir fuites, han de ser enroscades i amb junt de material elàstic. Abans i després de l'intercanviador s'ha d'instal·lar una aixeta de pas, segons les especificacions del seu plec de condicions. Ha de tenir instal·lat: una aixeta de tancament i una vàlvula de seguretat amb tub d'evacuació amb sortida lliure per sobre de la vora superior de l'element que reculli l'aigua. Entre la vàlvula de seguretat i l'intercanviador no ha d'haver-hi instal·lada cap vàlvula de tancament. Tots els elements de maniobra, control i connexió han de quedar visibles i accessibles pel seu manteniment. Tota superfície calefactora accessible per l'usuari ha d'estar protegida si la seva temperatura exterior és superior a 90 ºC. La posició ha de ser la reflectida a la D.T. o, en el seu defecte, la indicada per la D.F. Ha d'estar feta la prova d'instal·lació. L'instal·lador cal que aporti l'acta de posada en servei. Distància de l'aparell a d'altres aparells amb flama: >= 40 cm. Distància als paraments laterals: >= 15 cm. Toleràncies d'instal·lació: posició: ± 20 mm, aplomat (posició vertical): ± 5 mm, horitzontalitat (posició horitzontal): ± 5 mm.
Tubs: En les instal·lacions amb tubs connectats a pressió, totes les unions, canvis de direcció i sortides de ramals s'han de fer únicament per mitjà dels accessoris de compressió. En les instal·lacions de tub soldat per capilaritat, totes les unions, canvis de direcció i sortides de ramals s'han de fer únicament per mitjà d'accessoris soldats per capilaritat. El tub no ha de quedar aixafat en les corbes. La secció del tub s'ha de mantenir aproximadament constant al llarg de tot el recorregut. Les tuberies per on circulen gasos amb presència eventual de condensats, han de tenir un pendent mínim del 0,5% per a possibilitar l'evacuació d'aquests condensats. La superfície del tub o del calorifugant, si n'hi ha d'haver, ha d'estar a >= 300 mm de qualsevol conductor elèctric i s'ha de procurar que passi per sota. La canonada que, en règim de treball, s'escalfi, s'ha de separar de les veïnes >= 250 mm. Les conduccions que portin aigua freda han d'anar isolades amb una barrera de vapor, igual o superior a 200 MPa m s/g. El pas a través d'elements estructurals s'ha de fer amb passamurs i l'espai que quedi s'ha d'omplir amb material elàstic. Si és col·loquen superficialment, els suports s'han de fixar amb tacs i visos. Entre el suport i el tub s'ha d'interposar una anella elàstica. El suport no s'ha de soldar al tub. No es poden transmetre esforços entre la canonada i els

AJUNTAMENT DE CAMPELLES
Aquest document és una còpia simple del document electrònic original. Comprovi l'autenticitat del document a https://campelles.emunicipis.ddgi.cat/OAC/ValidarDoc.jsp - Utilitzi el 'Codi Segur de Verificació' que apareix a la capçalera.

elements que la suporten. Separació màxima entre suports segons el seu diàmetre: en trams verticals entre 1,8 m i 3,7 m; en trams horitzontals entre 1,2 m i 3m. Toleràncies d'instal·lació: nivell o aplomat: <= 2 mm/m, <= 15 mm/total.
Bomba de circulació: La bomba ha d'estar connectada a la xarxa a què ha de donar servei, i el motor a la línia d'alimentació elèctrica. Les canonades d'aspiració i d'impulsió han de ser, com a mínim, del mateix diàmetre que les boques corresponents. Les reduccions de diàmetre s'han de fer amb peces còniques, amb una conicitat total <= 30°. Les reduccions que siguin horitzontals s'han de fer excèntriques i han de quedar enrasades per la generatriu superior, per tal d'evitar la formació de bosses d'aire. La bomba s'ha de recolzar sobre la canonada on va instal·lada. Aquesta canonada no ha de produir cap esforç radial o axial a la bomba. L'eix motor-impulsor ha de quedar en posició horitzontal. L'eix de la bomba-canonada no ha de tenir limitacions en la seva posició. S'ha de comprovar si la tensió del motor correspon a la disponible i si gira en el sentit convenient.
Purga d'aire: S'ha d'instal·lar el circuit d'anada, 1,5 m per sobre de l'última derivació. Si el tub és d'acer, el junt d'estanquitat s'ha de fer amb mini i estopa, pastes o cinta. Si el tub és de coure, es disposarà una peça especial de llautó roscada al purgador i soldada per capilaritat al tub de coure. El seu eix principal ha de ser vertical.
Dipòsit d'expansió: El dipòsit ha de quedar col·locat en el circuit de retorn. El diàmetre interior de la tuberia de connexió al dipòsit ha de ser com a mínim de 20 mm. Entre el generador de calor i el dipòsit d'expansió no hi ha d'haver cap accessori o element que pugui interrompre o tallar el pas de l'aigua. Ha de portar una placa metàl·lica d'identificació per a la localització en l'esquema de la instal·lació. El dipòsit ha de quedar anivellat i aplomat. En el circuit hi ha d'haver una vàlvula de seguretat incorporada, de manera que la sobrepressió en el dipòsit d'expansió mai sigui superior a 0,5 Kg/cm2. En el circuit hi ha d'haver un manòmetre. La instal·lació haurà d'estar protegida contra congelacions en cas de glaçada. El dipòsit d'expansió ha de suportar un mínim de 300 kPa sense que s'apreciïn fugues o deformacions. La capacitat del dipòsit ha de ser suficient per a absorbir la variació del volum d'aigua de la instal·lació, al sobrepassar en 4 ºC la temperatura de treball. Cal que quedi suficientment separat dels paraments que l'envolten, de manera que es pugui instal·lar i manipular. Distància als paraments laterals: >= 15 cm. Toleràncies d'instal·lació: posició: ± 20 mm, aplomat (posició vertical): ± 5 mm, horitzontalitat (posició horitzontal): ± 5 mm.
Vàlvules: Poden anar muntades entre tubs o, depenen de la mida, embridades. Totes les claus i vàlvules han de quedar anivellades, en totes dues direccions, a la posició prevista en el projecte. L'alçària de muntatge de l'element ha de ser la reflectida en el projecte o, en el seu defecte, la indicada per la D.F. Ha de quedar ben fixada al tub. S'ha de garantir l'estanquitat de les connexions amb els tubs.
Aïllaments: L'aïllament ha d'estar col·locat de manera que no interfereixi amb els òrgans de comandament de les vàlvules i d'altres accessoris de la instal·lació. Poden ser d'escumes elastomèriques, llana de vidre o llana de roca. Si el recorregut dels tubs és exterior cal protegir l'aïllament del sol i la pluja amb un folrat d'alumini o xapa d'acer galvanitzat.
Regulació i control: La seva execució serà la corresponent a les especificacions tècniques del fabricant i industrial seguint especificacions de la D.F.
Productes auxiliars: Reblert de la instal·laci.ó. La instal·lació ha de quedar emplenada i en condicions de funcionament, amb la quantitat i tipus de fluid caloportador especificades a la D.T. Els purgadors i totes les sortides d'aire han de quedar tancades un cop introduït el fluid caloportador. No hi poden haver fuites de fluid en cap punt de la instal·lació. No poden quedar bosses d'aire en cap punt de la instal·lació. El fluid caloportador ha de ser compatible amb tots els elements que conformen la instal·lació. La prova de servei ha d'estar feta. El fluid caloportador s'ha d'introduir al circuit pels punts previstos en la D.T. Les plaques no poden estar calentes en el moment de dur a terme la omplerta de la instal·lació. Per aquest motiu, les tasques d'omplerta s'han de fer amb els captadors ocults a la radiació solar. Els purgadors s'han de tancar en el moment en que comencin a sortir algunes gotes de fluid caloportador. S'han de recollir i netejar immediatament els vessaments de fluid que es produeixin.
Control i acceptació
Connexions entre tubs i elements, soldadures, segellats, ancoratges i distàncies entre suports. Col·locació i direcció dels elements. Diàmetres de tubs i elements. Distància mín. d'encreuaments amb altres instal·lacions.
La instal·lació s'ajustarà al que es descriu a la "Sección HE 4 Contribución Solar Mínima de Agua Caliente Sanitaria".

Verificació
Tots els elements s'han d'inspeccionar abans de la seva col·locació. Proves de servei als tubs: cal fer prova de pressió, d'estanquitat i comprovació de la xarxa sota pressió estàtica màxima. Les unions enroscades s'han de preparar amb estopa, pastes o cintes d'estanquitat. L'enroscada, en el seu cas, s'ha de fer sense forçar ni malmetre la rosca. Ha d'estar feta la prova d'instal·lació.

Amidament i abonament
ut captadors solars, acumuladors, intercanviadors, bombes, purgadors, dipòsits d'expansió, vàlvules.
ml tubs, aïllament.
m² pintura antioxidant.
l líquid anticongelant.

SISTEMA EQUIPAMENTS I D'ALTRES

1 APARELLS SANITARIS
Elements de servei de diferents formes, materials i acabats per a la higiene i neteja. Disposen de subministrament d'aigua freda i calenta amb aixetes i accessoris que estan connectats a la xarxa de sanejament.

Components
Banyeres, lavabos, dutxes, inodors, bidets, urinaris, aigüeres, safareigs, abocadors, col·locats de diferents maneres, sistemes de fixació utilitzats per a garantir la seva estabilitat, i la seva resistència. Podran ser de diferents materials: porcellana, gres esmaltat, planxa d'acer, resines, fosa.
Característiques tècniques mínimes
El suport en alguns casos serà el parament horitzontal, sent el paviment acabat per als inodors, abocadors, bidets i lavabos amb peu; i el forjat net i anivellat per a banyeres i plats de dutxa. El suport serà el parament vertical ja revestit per a sanitaris suspesos, en el cas d'aigüeres i lavabos encastats serà el propi moble.
En tots els casos els aparells sanitaris aniran fixats a aquests suports sòlidament amb les fixacions subministrades pel fabricant.
Control i acceptació
Comprovació de la documentació de subministrament. Si els aparells arriben a l'obra amb els certificats corresponents, es comprovaran les seves característiques aparents, verificant la no existència de desperfectes. Control de recepció de distintius de qualitat, i control de recepció amb els assaigs especificats en projecte i ordenats per la D.F.No hi haurà entre el possible material de fosa o planxes d'acer dels aparells sanitaris amb el guix.

Execució
Condicions prèvies
Estaran executades les instal·lacions d'aigua freda i calenta i de sanejament, prèvies a la col·locació dels aparells sanitaris i posterior

AJUNTAMENT DE CAMPELLES
Aquest document és una còpia simple del document electrònic original. Comprovi l'autenticitat del document a
https://campelles.emunicipis.ddgi.cat/OAC/ValidarDoc.jsp - Utilitzi el 'Codi Segur de Verificació' que apareix a la capçalera.

Codi Segur de Verificació: d8869f17-508c-4079-bdfd-e9a55b9379a5
Origen: Ciutadà
Identificador document original: ES_L01081000_2021_12195710
Data d'impressió: 27/04/2021 13:33:17

SIGNATURES
1.- XAVIER SADURNI ROQUE, 15/04/2021 18:47

col·locació d'aixetes. Es mantindrà la protecció o es protegiran els aparells per no danyar-los durant el muntatge. No hi haurà contacte entre el possible material de fosa o planxes d'acer dels aparells sanitaris amb el guix.

Fases d'execució

Preparació zona de treball. Es comprovarà que la col·locació i l'espai de tots els aparells sanitaris coincideixen amb la D.T., i es procedirà al marcat per un instal·lador autoritzat d'aquesta ubicació i dels seus sistemes de subjecció.

Col.locació. Es fixaran al suport horitzontal o vertical amb les fixacions subministrades pel fabricant, les unions se segellaran amb silicona neutra o pasta selladora, igual que els junts d'unió amb les aixetes. Els aparells metàl·lics, tindran instal·lada presa de terra amb cable de coure nu, per a la connexió equipotencial elèctrica. S'ha de garantir l'estanqueitat de la connexió amb el conducte d'evacuació mitjançant una pasta segelladora en els aparells de descàrrega horitzontal, o mitjançant un junt de cautxú o de neoprè en els de descàrrega vertical. Els mecanismes de descàrrega i alimentació han de quedar regulats de manera que l'aparell funcioni correctament.

Anivellació. En ambdues direccions en la posició prevista i fixats solidàriament als seus elements suport.

Connexió a xarxa. Una vegada muntats els aparells sanitaris, es muntaran els seus les aixetes i mecanismes i es connectaran amb la instal·lació de fontaneria i amb la xarxa de sanejament. Els aparells sanitaris que s'alimenten de la distribució d'aigua hauran d'abocar lliurement a una distància mínima de 20 mm per sobre de la seva vora superior, o del nivell màxim del sobreeixidor. Els mecanismes d'alimentació de cisternes, que comportin un tub d'abocament fins a la part inferior del dipòsit, hauran d'incorporar un dispositiu d'antiretorn.

Toleràncies d'execució. En banyeres i dutxes: horitzontalitat 1 mm/m. En lavabo i aigüera: nivell 10 mm i caiguda frontal respecte al plànol horitzontal < o = 5 mm. Inodors, bidets i abocadors: nivell 10 mm i horitzontalitat 2 mm.

Control i acceptació

Quedarà garantida l'estanqueitat de les connexions, amb el conducte d'evacuació, així com amb les aixetes. El nivell definitiu de la banyera serà el correcte per a l'enrajolat, i la franquícia entre revestiment i la banyera no serà superior a 1,5 mm, que se segellarà amb silicona neutra.Comprovació cada 4 habitatges o equivalent. Tots els aparells sanitaris, romandran precintats o si escau es precintaran evitant la seva utilització i protegint-los de materials agressius, impactes, humitat i brutícia.

Amidament i abonament

ut d'aparell sanitari, completament acabada la seva instal·lació, incloses ajudes de paleta i fixacions, i exclosos aixetes i desguassos.

L'arquitecte
Xavier Sadurní Roqué

AJUNTAMENT DE CAMPELLES
Aquest document és una còpia simple del document electrònic original. Comprovi l'autenticitat del document a
https://campelles.emunicipis.ddgi.cat/OAC/ValidarDoc.jsp - Utilitzi el 'Codi Segur de Verificació' que apareix a la capçalera.